Газета Слонімская

ISSN 1991-3850

КОШТ СВАБОДНЫ

Мы ў інтэрнэце: /GS. BY /gazeta.slonimskaya /gazslonim /gazetaslonimskaya /gazeta _ slonimskaya /GazetaSlonim

20 верасня 2017 года №38 (1059)

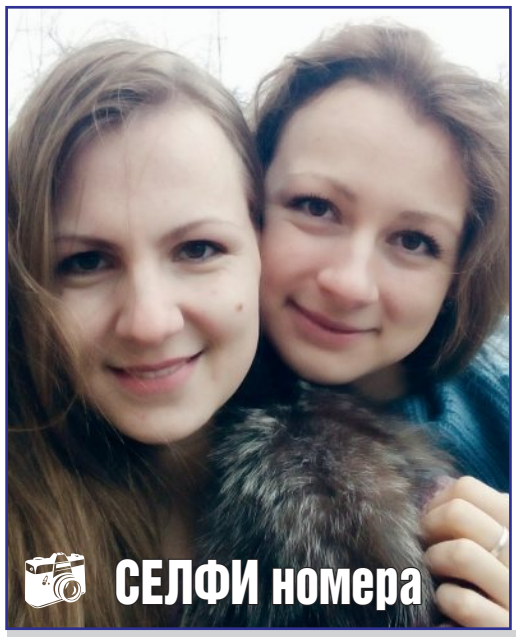

Исходит ли угроза для Беларуси извне?

— Не думаю, что кому-то нужна наша территория. Зачем нам угрожать, у нас здесь особо не на что рассчитывать,здесь нет полезных ископаемых.

2

В отношении руководителей слонимской строительной фирмы возбуждено 9 уголовных дел

3

КОМАНДИРУ ТАНКА Т-72 ОБЕЩАЮТ ПЛАТИТЬ 600 РУБЛЕЙ И БОЛЬШЕ

2

Саженцы редкого растения названы именами слонимчан

3

Почему мужчина ходит по квартире голым и пьёт шампанское из горлышка

5

ПАССАЖИРСКИЕ ПЕРЕВОЗКИ
СЛОНИМ - МИНСК
Каждая 8-я поездка без оплаты
тел. +375 1562 655 99
тел. +375 1562 611 99
velcom +375 29 655 14 99
МТС +375 33 655 14 99
life +375 25 984 34 99
mroyatour.by; mroyatour@gmail.com; vk.com/mroyatour
ИП Лазарь В.И. УНП591723015

Пассажирские перевозки
ИП Клок Д.Д. УНП590084557
СЛОНИМ-МИНСК-СЛОНИМ
www.slonim-minsk.by
8-я поездка БЕСПЛАТНО
Принимаем коллективные заявки
8-01562 3-99-99
+375-44 785-44-88
+375-29 785-44-88
life:) +375-25 534-67-57
наши пассажиры застрахованы

пассажирские перевозки
СЛОНИМ МИНСК
Накопительная система скидок %
МТС (029) ВЕЛ. (044) LIFE (025) 5423000
ИП Борисик И.И. УНП 590092676
slonim-minsk-luxury.by

ГРОДНО
вокзал, рынок, больницы
МИНСК
27 555
8-029-782-85-28
8-029-601-06-82
КОЛЛЕКТИВНЫЕ ЗАЯВКИ
ЧТУП «ФДАвто», УНП 591733118, лиц. №02190/5-69730, 20.12.13г.-19.12.23г. МИнК РБ

ГРОДНО
3-98-22
8-033-321-52-47
8-029-632-90-53
ИП Грабун Н.И., УНП 590315876
Лиц.№02190/5-55494 МТиК РБ, 24.02.2011-24.02.2021,

Гродно
Тел.: 60-2-60
8-029-690-82-93
8-029-588-29-83
3-78-00
9-я поездка бесплатно
Лиц.№02190/5-68141, 09.09.13г.-08.09.23г. МТК РБ, УНП 590092742 ИП Рукан М.И.

ТАКСИ КАРАТ
135
7357744
- Скорость - Честность - Комфорт -
ЧТУП "НеоТаксИ", УНП 291330266

Прыём аб'яў і падпіска:
аўторак-субота
з 9.00 да 18.00,
абед з 13.00 да 14.00,
выхадны — нядзеля
і панядзелак
8-(044) 762-48-39

ОПРОС

ИСХОДИТ ЛИ УГРОЗА ДЛЯ БЕЛАРУСИ ИЗВНЕ?

14 сентября в Беларуси начались белорусско-российские широкомасштабные учения «Запад-2017». В связи с этим корреспонденты «ГС» обратились к слонимчанам с вопросом: исходит ли угроза для Республики Беларусь извне?

Сергей:

— Какие угрозы?.. Мы же мирная страна, со всеми дружим. Я думаю, что ничто нам не угрожает.

Валентин:

— Наверное, немного угроза все-таки есть. Думаю, что больше она исходит с восточной стороны.

Карина:

— Немного страшно, но думаю, что угрозы как таковой сегодня не существует. Когда воевали наши деды и прадеды, тогда было действительно жутко.

Марк:

— Чувствую угрозу только со стороны погоды.

Людмила:

— Нет, не думаю, что есть угроза для нашей страны. Хотя, конечно, я слежу за новостями в интернете, знаю, что в Беларусь прибыли российские войска для учений «Запад-2017». И про Вейшнорию знаю, слышала, что даже начали выдавать паспорта.

Антон:

— Какая угроза, если наша страна выступает миротворцем? Самый яркий пример тому — как Беларусь пытается помирить Россию и Украину.

Никита ПАСТУХОВ
Полина ЛАВРОВА
ФОТО АВТОРОВ

Алло, мы слушаем вас!

Уважаемые читатели, если вам есть что рассказать, если вы стали участником интересной истории или свидетелем важного для города события, необычного происшествия, напишите нам: г. Слоним, ул. Красноармейская, 41, mail: anna@gs.by или сообщите по тел. 8 01562-29-000, (8 029) 612-26-43.

Командиру танка Т-72 обещают платить 600 рублей и больше

В Слонимском районе за полгода количество безработных снизилось наполовину

ФОТО ИЗ АРХИВА «ГС»

О том, что безработных на Слонимщине стало меньше, корреспонденту «ГС» сообщили в управлении по труду, занятости и социальной защите райисполкома.

На начало сентября в центре занятости зарегистрировано 163 безработных. Напомним, что на 1 мая этого года их было зарегистрировано 190, на 1 апреля насчитывалось 243 безработных, а на 1 марта — 349.

По состоянию на 1 сентября имелось 346 свободных рабочих мест. Получается, что на каждого безработного сейчас приходится примерно по две вакансии.

Корреспондент «ГС» изучила предлагаемые вакансии за последний месяц.

Одну из самых больших зарплат — от 1400 рублей — обещают начальнику службы по эксплуатации АГНКС, филиал «Слонимское УМГ ОАО «Газпром трансгаз Беларусь».

Заместителю директора по коммерческим вопросам Слонимская камвольно-прядильная фабрика предлагает зарплату от 500 рублей. На эту же фабрику требуется электромонтер по ремонту и обслуживанию электрооборудования — заявленная зарплата от 520 рублей и оператор ленточного оборудования — от 465 рублей.

В Слонимский лесхоз требуется лесничий, которому предлагают от 450 рублей в месяц. Предприятию «Время-Строй» требуется сварщик 4-5-го разряда, зарплата от 600 рублей, но есть условия — возраст не более 40 лет и опыт работы не менее трех лет. Главному бухгалтеру со стажем не менее трёх лет на этом же предприятии готовы платить от 700 рублей.

В таблице вакансий среди нанимателей числится и военная часть 33933. Им требуется командир танка Т-72, механик-водитель Т-72, наводчик-72, командир, механик-водитель и наводчик БМП-2 — заработная плата от 600 рублей и выше. Водителю категории «С» в военной части предлагают зарплату от 560 рублей, а повару — 500 рублей.

В одно из учреждений Слонима нужны повар и официант, правда, зарплата одна из самых маленьких в списке вакансий — 265 рублей. Такую же зарплату будут платить балетмейстеру и дирижёру оркестра и хормейстеру народного ансамбля Слонимского центра культуры и отдыха.

Татьяна ПЛАХЕТКО

Вакансия	Заработная плата (руб.)	Контакты нанимателя
Библиотекарь	265,00	8-015-62-5-06-54
Слесарь по контрольно-измерительным приборам и автоматике, Слонимская КПФ	От 500,00	8-015-62-5-54-98
Оператор ленточного оборудования, Слонимская КПФ	от 465,00	8-015-62-5-54-98
Лесник	450,00	8-015-62-5-03-48
Горничная, Слонимский лесхоз	от 300,00	8-015-62-5-03-48
Юрисконсульт, СРУСП "Новодевятковичи"	400,00	8-015-62-2-13-96
Швея 3-4 р., Слонимская ФХИ	350,00	8-015-62-6-59-15
Слонимский отдел Департамента охраны: милиционер роты милиции, милиционер-водитель, милиционер-кинолог, милиционер ГЗ	от 500,00	8-015-62-2-77-48
Водитель категории «В, С», «Д», Автобусный парк №3	300,00- 350,00	8-015-62-6-65-80
Машинист экскаватора, Слонимская ПМС	от 450,00	8-015-62-6-26-69
Продавец, ЧП «Чиполлино»	290,00	8-015-62-4-56-10

КОРАТКА

ААТ «Слоніммэбля» стала пераможцам рэспубліканскага конкурсу «Лепшае мэблевае прадпрыемства года».

Вучні сярэдняй школы №5 Слоніма сустрэліся з дзіцячым пісьменнікам Аляксеем Якімовічам. Падчас імпрэзы адбылася прэзентацыя серыі кніг «Казачныя навукі» Аляксея Якімовіча. Таксама дзецям паказалі слайд-шоу пра выдадзеныя кніжкі пісьменніка і расказалі яго біяграфію.

Вечна маладыя душой сябры клуба «Надзея» сабраліся 14 верасня ў цэнтры культуры на традыцыйную імпрэзу «Залатая восень», дзе спявалі, танцавалі, чыталі вершы, праводзілі конкурсы і хваліліся вырашчанай на сваіх градках агароднінай і садавіной.

На Слонімшчыне 16 верасня прайшоў суботнік, зароблены грошы на якім пойдуць на добраўпарадкаванне канала Агінскага. У гэты дзень непасрэдна на месцы працавалі навучэнцы Жыровіцкага аграрна-тэхнічнага каледжа, якія пасеялі на набярэжнай канала газонную траву.

Адкрытаму акцыянернаму таварыству «Слоніммэбля» была прададзена Ружанская мэблевая фабрыка. Па словах старшыні канцэрна «Беллесбумпрам» Юрыя Назарава, інвестар укладае грошы ў фабрыку, прыводзіць у парадак вытворчыя памяшканні, мадэрнізуе абсталяванне.

За ўзорнае выкананне службовых абавязкаў медалём «За бездакорную службу» III ступені ўзнагароджаны дзяржаўтаінспектар, маёр міліцыі Аляксей Босак.

У суботу, 23 верасня, з 9 да 15 гадзін у Слоніме на вуліцах Опернай і Косаўскі тракт, 100 пройдзе першы сельскагаспадарчы кірмаш, у якім у тым ліку будуць удзельнічаць вытворцы з Брэсцкай вобласці.

У пятніцу, 15 верасня, у драматычным тэатры сабраліся прадстаўнікі лясніцтваў Слонімскага і Зэльвенскага раёнаў з нагоды свайго прафесійнага свята, Дня работнікаў лесу. На імпрэзе лепшыя работнікі лясной гаспадаркі былі ўзнагароджаны.

Падрыхтавала Жанна ІВАНОВА

Уголовное дело по обвинению слонимского подростка в убийстве родственников направлено в суд

Уголовное дело по обвинению несовершеннолетнего жителя Слонима в убийстве родственников направлено в суд, сообщила 15 сентября пресс-служба Следственного комитета.

ФОТО ИЗ АРХИВА «ГС»

Подросток обвиняется в убийстве дедушки и бабушки, совершенном 30 апреля 2017 года в Слониме. Погибшие — известный местный скульптор 64-летний Леонид Богдан и его 61-летняя супруга.

Следователи проделали большой объем работы, собрали доказательства, уличающие в убийствах пенсионеров их внука, которому на день совершения преступления было 16 лет, сообщает официальный представитель УСК по Гродненской области Сергей Шершеневич.

В ходе следствия были допрошены родственники, соседи и одноклассники подростка, исследованы следы и предметы, обнаруженные и изъятые с места преступления. Проведен ряд экспертиз, в том числе судебно-медицинских и криминалистических. Собраны материалы, характеризующие личность несовершеннолетнего.

В качестве орудий совершения убийства признаны нож, совок и топор, которыми подозреваемый нанес бабушке и дедушке многочисленные телесные повреждения. Кроме того, он избивал погибших ногами и руками. Совокупность причиненных им тяжких телесных повреждений повлекла смерть потерпевших.

Мотивом особо тяжких преступлений являются неприязненные отношения, сложившиеся между обвиняемым и его бабушкой и дедушкой, которые непосредственно занимались воспитанием внука. Убийствам предшествовал конфликт, основанный на длительном непонимании друг друга.

По результатам проведения комплексной психолого-психиатрической экспертизы у обвиняемого выявлены определенные проблемы с психикой, однако он может в полной мере сознавать фактический характер и общественную опасность своих действий и руководить ими. Соответственно подлежит ответственности на общих основаниях.

Уголовное дело изучено прокурором и направлено для рассмотрения в суд.

Жанна ИВАНОВА

КОРАТКА

2,2 т **лому** каляровых металаў без адпаведных дакументаў выявілі і канфіскавалі праваахоўнікі ў Слоніме ў гаражы мясцовага жыхара і ў грузавым аўтамабілі, які належыць жыхару Мінска.

В СЛОНИМСКОМ РАЙОНЕ ПЕРЕВЕРНУЛАСЬ МАШИНА С ТРЕМЯ ДЕТЬМИ

ФОТО GAIGRODNO.BY
На месте ДТП

В четверг, 14 сентября, в Слонимском районе по автодороге Хорошевичи — Деревная произошло ДТП, в котором пострадал маленький ребенок.

35-летняя жительница деревни Деревная Слонимского района, управляя автомобилем «Фольксваген», двигалась по грунтовой дороге. На прямом горизонтальном участке машину занесло.

После заезда на обочину по ходу движения машина опрокинулась и легла на крышу.

В салоне вместе с мамой-водителем находились её дети —3- и 8-летние девочки и мальчик, которому нет ещё двух лет.

Как сообщается на сайте областной ГАИ, пострадал самый маленький пассажир. Малыш ехал на переднем сиденье в удерживающем устройстве, однако сильно ударился головой.

Женщина находится в декретном отпуске и получила право управления меньше года назад.

Татьяна ПЛАХЕТКО

В ОТНОШЕНИИ РУКОВОДИТЕЛЕЙ СЛОНИМСКОЙ СТРОИТЕЛЬНОЙ ФИРМЫ ВОЗБУЖДЕНО 9 УГОЛОВНЫХ ДЕЛ

Руководитель фирмы передал долги на вновь созданную неплатежеспособную организацию, сообщили БЕЛТА в управлении Департамента финансовых расследований КГК по Гродненской области. В отношении руководителей и участников слонимского коммерческого предприятия строительной сферы прокуратурой Гродненской области возбуждено сразу 9 уголовных дел.

Предприятие на протяжении нескольких лет выполняло строительные работы на территории Беларуси. В этой деятельности не обошлось без долгов, причем обоюдных: в конце 2015 года фирма являлась должником за поставленные товарно-материальные ценности, использованные в строительстве. Перед самой фирмой не исполнили свои обязательства за оказанные строительные услуги ряд предприятий. Некоторые из них были фактическими неплатежеспособными, еще несколько находились в процедуре банкротства.

Погасить свои собственные долги за счет дебиторской задолженности предприятие не могло. Расчет пришлось бы производить за счет собственных активов и имущества.

Исполнять обязанности перед кредиторами фирма не спешила. «Летом 2016 года директор коммерческого предприятия вместе с сыном приняли решение о создании новой фирмы, которая была выделена из прежней организации-должника. На новое предприятие были переданы многомиллиардные долги, проблемная для взыскания дебиторская задолженность, часть неликвидного имущества прежнего должника. Вновь созданное предприятие не осуществляет свою деятельность, не имеет штата работников, является фактически неплатежеспособным», — рассказали в управлении департамента.

Эти обстоятельства, установленные финансовой милицией, позволили квалифицировать действия руководителей и учредителей обеих фирм как лжепредпринимательство, сопряженное с причинением ущерба кредиторам в особо крупном размере. Инкриминируется им и уклонение от погашения кредиторской задолженности. Подозреваемым может грозить до 7 лет лишения свободы с конфискацией имущества.

БЕЛТА

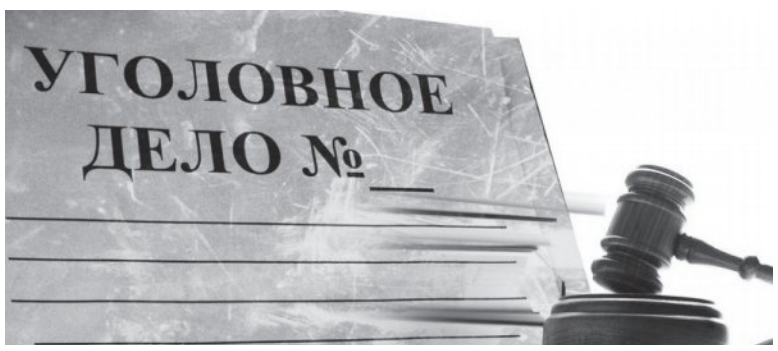

ОКНА, ДВЕРИ ПВХ
Балконные рамы ПВХ, алюминий
Отделка, утепление балконов, теплые откосы, сэндвич-панели для откосов «L», «F»-профиль, монтажная пена «PENOSIL GOLD», «REALIST»
Ремонт окон, сервисное обслуживание
Подоконники, **отливы**
Без первоначального взноса
ЧЕСТНАЯ РАССРОЧКА ДО 8 МЕСЯЦЕВ – 0%
Vel. (029) 963-87-50
МТС (029) 788-73-38
ИП Журович С.И., УНП 590858377

РЕСТАВРАЦИЯ ВАНН
дешевле новой ванны!!!
НАЛИВНАЯ ВАННА ИЗ ЖИДКОГО АКРИЛА
НОВИНКА В РБ!!!
• Срок службы 15-25 лет!!!
ИП Крупеньков Д.Ф., УНП 590942265
ЭМАЛИРОВКА ВАНН: Срок службы 5-7 лет.
VEL 8(029)1355020 МТС 8(029)5629252

VISA CENTR
РЕГИСТРАЦИЯ АНКЕТ
Все типы виз в Польшу и Литву
• Шенген «Покупки»
• Шенген «Деловая»
• Карта поляка
• Национальная
(по приглашению и карте поляка и др.)
www.visapoland.tk
Тел. 8-029-788-25-04
НА 7683218, СЛОНИМ

Многодетной семье удалось выбраться из долговой кабалы

ДЕТИ ОСТАЛИСЬ С МАТЕРЬЮ

В понедельник, 18 сентября, в Зельвенском районном суде состоялось заседание по делу об административном правонарушении статьи 23.4 Кодекса Республики Беларусь в отношении многодетной матери Алёны Костиковой, которая живет в агрогородке Деречин.

На судебном заседании присутствовала многодетная мать, ее адвокат и слонимские активисты Виктор Марчик и Михаил Сошко.

Напомним, что многодетная мать Алёна Костикова отказалась передавать своих несовершеннолетних детей членам комиссии по делам несовершеннолетних, не впускала их в квартиру по месту жительства, чем якобы оказала неповиновение законным требованиям должностных лиц государственного органа при исполнении ими служебных полномочий. Именно такое обвинение озвучила судья Королевич А.В. на заседании, которое проходило 1 августа в зельвенском суде. Суду было представлено десять протоколов в отношении многодетной матери о нарушении статьи 23.4 Кодекса Республики Беларусь об административных правонарушениях. Однако адвокат подзащитной Сергей Тябус ходатайствовал о возвращении протоколов в Зельвенский РОВД в связи с несоответствием их содержания требованиям Процессуально-исполнительного кодекса Республики Беларусь об административных правонарушениях (ПИКоАП). Кроме того, по словам адвоката, при подготовке дела об административном правонарушении в отношении Костиковой также был допущен ряд других нарушений: Алёну не уведомили о том, что в отношении ее начался административный процесс, не разъяснили ей ее права и обязанности, протоколы составлялись без её присутствия. Сергей Михайлович просил судью возвратить дело в Зельвенский РОВД для устранения имеющихся недостатков в протоколах и проведения подготовки дела об административном правонарушении в соответствии с требованиями Закона.

Виктор Марчик, Алёна Костикова и Михаил Сошко на заседании суда

Судья приняла ходатайство защитника Алёны Костиковой.

Административное дело прекращено

18 сентября состоялось очередное слушание административного дела в отношении многодетной матери. И на сей раз адвокат подзащитной обратился к судье с ходатайством, в котором было указано на ряд нарушений, которые, по его словам, и после возвращения не были устранены, так как Алёну никто не вызывал на составление протоколов.

— Если следовать содержанию протоколов, то те деяния, которые отражены в протоколах, не соответствуют составу правонарушения ст. 23.4 Кодекса Республики Беларусь об административных правонарушениях, так как комиссия по отбиранию детей не является государственным органом. То есть те лица, которые пришли отбирать детей, не являются должностными лицами и работают на общественных началах, — пояснил суду адвокат. Более того, защитник Сергей Тябус обратил внимание судьи на то, что двухмесячный срок для привлечения многодетной матери к ответственности истек.

Адвокат удовлетворен решением суда

— Если человек чувствует, что он прав, если он готов бороться за свои права, то всегда найдутся люди, готовые помочь. Человек должен сам захотеть бороться за свои права. Надо понять: да, морально где-то тяжело, где-то немного затратно финансово, но надо всегда идти до конца.

Моя задача была помочь человеку с точки зрения права. Я свою работу выполнил нормально: у нас есть решение комиссии по делам несовершеннолетних, которое этим же органом отменено, и дети оставлены в семье. Есть решение суда, которым прекращено административное дело в отношении Алёны Костиковой. Это положительный результат. Суд закончился тем, что дело было прекращено, — отметил юрист.

Помощь всегда рядом

Свое мнение по данной ситуации высказал и слонимский активист Михаил Сошко.

— Я считаю, что Алёна — молодец, она разумно боролась за своих детей. И не она в этой ситуации виновата, ее поставили в такую ситуацию, хотели сделать алкоголичкой. Более того, ее трезвого мужа забрали с работы и повезли ставить на учет. То есть они готовились любой ценой забрать детей, чтобы не платить детское пособие и в принудительном порядке заставить, чтобы семья им платила. В общем, хотели загнать семью в рабство, потому что на сегодняшний день на содержание одного ребенка требуется платить 500 рублей. Сегодня не все могут в городе заработать такие деньги, не говоря о рабочих сельхозпредприятия. Таким образом, загоняют в кабалу, из которой не выбраться. Поэтому если у вас незаконно пробуют забрать детей, помните: всегда найдется правозащитная организация, которая готова помочь. Пусть люди не боятся и активнее отстаивают свои интересы, и все у них получится.

Виктор Марчик:

— К нам обращается много людей с просьбой о помощи. Каждую ситуацию мы тщательно анализируем и проверяем, так как не всем можно помочь. Например, к нам недавно обратилась многодетная мать из Минского района, которая стояла перед выбором: детей в школу собрать или оплатить коммунальные услуги. Женщина выбрала первый вариант, поэтому у нее образовалась задолженность за электроэнергию, ей нужна была финансовая помощь. К счастью, нам удалось помочь после того, как мы сообщили об этом в СМИ. О ее проблеме узнали люди, которые стали женщине помогать.

Эта история, которая длилась на протяжении нескольких месяцев, могла закончиться и для родителей, и для их детей печально: дети оказались бы в приюте, а родители были бы загнаны в кабалу. К счастью, многодетная мать во время забила тревогу и нашлись люди, которые протянули руку помощи.

Анна ВОЛОДАЩУК
ФОТО АВТОРА

За свои права надо бороться до конца

Судья удовлетворила ходатайство адвоката и сообщила, что дело будет прекращено.

Многодетная мать Алёна Костикова довольна решением суда. И она благодарна всем, кто принял участие в ее судьбе.

— Если нет защиты, то сложно что-то доказать. Но надо верить и бороться за свои права и своих детей. Поэтому я желаю тем мамам, которые находятся в сложной жизненной ситуации, не отчаиваться, смотреть своих деток и отстаивать свои права. Не надо останавливаться на полпути, надо идти до конца, — сказала многодетная мать.

ВЕСТКІ З ЗЭЛЬВЕНШЧЫНЫ

Дык у чым сіла беларускага парабка?

Высвятляецца, што сіла беларускага парабка ў добра прыгатаванай страве, якую яшчэ сто гадоў таму гатавалі нашы бабулі. Сакрэтам гэтай сілы падзяліліся з наведвальнікамі свята «Зялёная гулянка», што прайшло 16 верасня на сядзібе «Верас», кухаркі Князеўскай школы Зэльвенскага раёна.

— Наша школа вельмі актыўна супрацоўнічае з грамадскім аб`яднаннем «Адпачынак у вёсцы». Мы ўзялі накірунак гастранамічнага турызму. Разам з дзеткамі вышукваем рэцэпты страў, што былі некалі на сталах нашых бубуляў і дзядуляў.

Вось чалавек, які распавёў нам пра «Сілу парабка», паведаміў, што калі юнаком батрачыў у пана, то для яго было вялікім шчасцем, калі гаспадыня падавала на стол натаркаваную бульбу з цыбуляй, аздобленую салам і запечаную ў печы. А сёння мы прадстаўляем на суд наведвальнікаў розныя стравы, як традыцыйныя, так і даволі дзівосныя. Напрыклад, «Бульбяшнік тварожны». Ніколі не думалі, што спалучэнне бульбы і тварагу будзе такім прыемным на смак, — распавяла карэспандэнту «ГС» кіраўнічка гуртка гастранамічнага турызму Князеўскай школы Вольга Наруш.

У той дзень наведвальнікі свята маглі даведацца пра каштоўнасць травяных гарбат і пакаштаваць іх на смак. Заварваюць гарбату па нацыянальных беларускіх рэцэптах фермеры з аграсядзібы Альхова.

А вось спадар Янак з Гарадоцкага раёна з задавальненнем частаваў людзей дамашнім хлебам. — Калі мы з жонкай пераехалі з Мінска ў вёску, то шмат вучыліся ў мясцовых сялян, як правільна агарод садзіць, як марынаваць агародніну і як хлеб пячы. І вось ужо каторы час ужываем толькі свой аржаны хлеб, які робім на заквасцы без дражджэй. Боханы у нас выспяваюць у сялянскай печцы, добра нагрэтай дровамі, — распавёў Янак.

На падворку сядзібы «Верас» народ мог пачаставацца і прысмакамі заморскай кухні. Фермеры Уладзімір і Вікторыя з вёскі Даўгінава Карэліцкага раёна вырошчваюць смаўжоў для беларускіх рэстаранаў.

— Каб вырасціць да продажу смаўжа, патрэбна тры гады. Сёлета мы атрымалі 5 тон смаўжоў. Смоўж у сярэднім важыць 25-35 грамаў, можна ўявіць, колькі мы іх вырошчваем. Для прыгатавання смаўжоў ездзілі вучыцца ў Францыю і Іспанію, — паведаміў фермер Уладзімір.

Трэба адзначыць, што смажаныя смаўжы аказаліся даволі смачнымі. Порцыя — 6 смаўжоў і шкляначка белага віна да іх — каштавала 15 рублёў.

Але людзі цешыліся не толькі стравамі. Яны мелі магчымасць прыдбаць розныя беларускія сувеніры, паслухаць беларускіх песняроў, у тым ліку і вядомага беларускага музыку Зміцера Вайцюшкевіча. Для людзей прадпрымальных былі арганізаваны разнастайныя секцыі, прыкладам, як правільна арганізаваць і весці экалагічны бізнес.

Уладзімір ВІКТАРАЎ
ФОТА АЎТАРА
БОЛЬШ ФОТА НА САЙЦЕ GS.BY

Шэсць стагоддзяў і дзесяць гадоў стаіць Божы храм у Сынковічах

Ужо 610 гадоў па гэтай дарозе ходзяць людзі да Сынковіцкага храма памаліцца

Згодна з паданнямі, у 1382 годзе ў тых месцах стаяў замак, у якім вымушаны быў хавацца ад пераследу ворагаў сам вялікі князь Вітаўт. А з цягам часу — у 1407 годзе — ён зноў наведаў Сынковічы. Магчыма, тады крэпасць і была перабудавана ў храм. Бо, паводле сцвярджэння летапісцаў, менавіта ў тым годзе і адбылося першае асвячэнне царкоўнага прастола. І крэпасць-замак стала царквой, якая сёння завецца ў гонар Архангела Міхаіла.

А 16 верасня праваслаўныя вернікі адзначылі 610-гадовы юбілей Сынковіцкай царквы. Ужо з раніцы таго дня наваколле было застаўлена аўто з нумарамі амаль з усёй Беларусі. Месца ў царкве ўсім не хапіла, таму народ стаяў і маліўся на падворку храма. Для іх спецыяльна гучалі малітвы праз гукаўзмацняльнікі, а набажэнства трансляваласа на тэлеэкран, прымацаваны да паўтараметровай цаглянай сцены.

Гэта амаль адзіная на Беларусі царква абарончага тыпу. Гісторыкі да гэтага часу спрабуюць высветліць час яе ўзнікнення. Нядаўна падчас рэстаўрацыі сцен храма пад слоем тынкоўкі рэстаўратары выявілі графіці на старагрэчаскай мове, якія датуюцца 1213 годам.

Пасля набажэнства адбыўся хрэсны ход вакол храма. Пасля аддання даніны Богу народ меў магчымасць вярнуцца і да звычайных мірскіх спраў. Побач з царквою былі арганізаваны кропкі продажу сувенірнай прадукцыі, прадуктаў харчавання, а пазней адбыўся святочны канцэрт царкоўнай музыкі і спеваў.

Уладзімір ВІКТАРАЎ
ФОТА АЎТАРА
БОЛЬШ ФОТА НА САЙЦЕ GS.BY

ВЕСТКІ З МАСТОЎШЧЫНЫ

У МАСТОЎСКАЙ МІЛІЦЫІ ВЕТЭРАНАЎ НЕ ШАНУЮЦЬ?

Савет ветэранаў Мастоўскага РАУС, які ўзначальвае Барыс Лапіч, занепакоены адносінамі кіраўніцтва цяперашняга РАУС да тых супрацоўнікаў, якія пайшлі на заслужаны адпачынак.

Гэтыя адносіны яскрава праявіліся на мінулым тыдні, калі памёр Васіль Дарашэвіч, які адпрацаваў у міліцыі 30 гадоў.

Ніхто з дзейных ахоўнікаў парадку не прыйшоў яго праводзіць, не выказаў спачування родным і блізкім.

Намеснік начальніка міліцыі падпалкоўнік Кірылаў на запыт, чаму так адбылося, выказаўся наступным чынам: «У нас была праверка».

Язэп ПАЛУБЯТКА

БУРАКІ БУДУЦЬ ВАЗІЦЬ ПАД ПРЫМУСАМ

Мастоўскі райвыканкам сваім рашэннем абавязаў Мастоўскую райаграпрамтэхніку прадставіць аўтатэхніку для вывазу з палеткаў на Скідзельскі цукровы завод буракоў для сельгаспрадпрыемства «Мастаўчанка».

Гэтым самым, па меркаванні дасведчаных людзей, прадпрыемства можа пазбавіцца рэальнага даходу.

Бо сёння «Мастаўчанка» з`яўляецца банкрутам і мае вялікія запазычанні, таму разлічыцца за выкананую працу будзе вельмі праблематычна.

Фінансавы стан сельгастэхнікі цяпер нават не дазваляе своечасова выплачваць рабочым заробак, а падобнае валявое рашэнне ўладаў узмоцніць фінансавую залежнасць.

Язэп ПАЛУБЯТКА

ВІНАВАТЫ БЫЎ ЗАЯЦ

У мінулую нядзелю на аўтатрасе Масты — Гродна між вёскамі Заполле і Дубна адбылася аварыя.

Студэнты на аўтамабілі «Рэно» ехалі на вучобу ў Гродна. Нечакана на дарогу выбег заяц. Каб пазбегнуць наезду, вадзіцель рэзка затармазіў, аднак наезду не здолеў прадухіліць.

Асфальт быў мокры, і машыну занесла ў кювет, дзе яна два разы перакулілася. Вадзіцель і яшчэ два пасажыры не пацярпелі. Трэцяя пасажырка з траўмамі была дастаўлена ў бальніцу.

Язэп ПАЛУБЯТКА

СДАЮ КВАРТИРУ НА СУТКИ И БОЛЕЕ
Есть всё для комфортного проживания и отдыха.
Наличный и безналичный расчёт, wi-fi.
Тел.:8-029-960-59-55
8-029-587-71-32
ИП Остапенко С.В. УНП 590857539

Бизнес-центр «Альбион» по адресу: ул. Красноармейская, 73 Б
Аренда помещений под офис, торговлю, складские помещения с использованием погрузчика
Площадь арендуемых помещений от 20 м² до 1500 м², складские помещения от 120 м² до 350 м²
+375293990923, 801562-5-01-44
ИП Шидерский Р.Э. УНП 590324509

ПРОЕКТИРУЕМ, СТРОИМ, ОБСЛУЖИВАЕМ
ТЕХОХРАНА
27 лет на рынке
- *Пожарная сигнализация*
- *Видеокамеры и цифровые системы видеонаблюдения*
- *Охранная сигнализация*
- *Локально-вычислительные сети*
- *Телефонная связь (М/АТС)*
- *Электромонтажные работы*
- *Электроизмерительные работы*
- *Электроосвещение и электроснабжение*

Тел. г. Гродно 8-0152-77-37-42, 77-37-43, 77-37-44
г. Слоним, ул. Красноармейская, 72, тел. 8-01562-63334,
Вел. 8-029-108-80-14, МТС 8-033-684-04-30, 8-033-684-07-46
ООО «Техохрана» УНП 500059606, Лиц. МЧС №02300/720**18.01**.08-**03.01**.2018

СДАЮ НА СУТКИ И БОЛЕЕ 1-КОМНАТНУЮ УЮТНУЮ КВАРТИРУ
WI-FI, СТИРАЛЬНАЯ МАШИНА-АВТОМАТ
Velcom 8-029-635-44-05
МТС 8-033-656-89-65
ИП ШАЙДАК Н.Н., УНП 590324948

Саженцы редкого растения названы именами слонимчан

В Слонимском районе 16 сентября создали резервную популяцию уникального растения — лапчатки скальной.

Как рассказала заведующая сектором сохранения и возобновления растительных ресурсов Центрального ботанического сада Национальной академии наук Алеся Кручонок, это растение на территории Беларуси исчезает. Единственное место, где оно еще сохранилось, находится недалеко от деревни Поречье Слонимского района.

Семена растения, которые были выращены в ботаническом саду, высадили неподалеку от материнской популяции. Всё это происходило в рамках первой акции из цикла запланированных на дальнейшие годы под названием "Зеленые сокровища Беларуси".

В акции принимали участие слонимские ученики и преподаватели совместно с представителями ученых из Центрального ботанического сада, работники Слонимской инспекции природных ресурсов и охраны окружающей среды, Слонимского лесхоза. Все вместе высадили 50 саженцев редкого растения. Стоит отметить, что все они именные — названные именем и фамилией людей, которые их сажали.

Слонимчане, посадившие саженцы такого редкого растения, вошли в историю не только Слонимщины, но и Беларуси. Это Вадим Снитков, Максим Попов, Ксения Зайковская, Дарья Майсюк, Полина Ган, Екатерины Цыдик, Анастасия Майсюк, Елизавета Гаврилова, Елизавета Богза, Иван Коротько, Мария Ефимик, Ксения Мельник, Евгений Коротько, Алесь Майсюк, Вячеслав Цыдик, Елена Король, Тереса Юшкевич — начальник отдела образования, спорта и туризма Слонимского райисполкома, Людмила Семененко, Екатерина Пытель, Иван Ширковец, Марина Еремейчик, Жанна Герасимчик, Александр Виличинский, Светлана Кондратиковская, Вера Мельник, Виктор Микуть, Иван Кринчик, Людмила Гончарова, Анжела Цыдик, Светлана Масло, Алексей Вайтехович — директор Слонимского лесхоза, Ольга Пралюк, Алеся Кручонок, Валентина Леснова, Елена Садовская, Александр Веевник.

Татьяна ПЛАХЕТКО
ФОТО АВТОРА
БОЛЬШЕ ФОТО НА САЙТЕ GS.BY

50 саженцев лапчатки скальной посадили слонимчане

Готовим землю и выбираем саженцы для сада

Начало осени — время посадок плодовых и ягодных культур. Вы можете потратить кучу денег на покупку элитных саженцев суперурожайных сортов, много сил и времени на подготовку посадочных ям, но все окажется напрасным, если вы допустите грубые ошибки при подготовке земли, выборе и посадке саженцев.

Как избежать промахов и правильно посадить плодовые и ягодные культуры, рассказывает Александр Козлович, владелец плодопитомника с почти 30-летним стажем садовода.

— Плодовые деревья можно сажать осенью и весной, — рассказывает Александр, — а ягодные культуры стоит высаживать осенью, так как весной они рано пробуждаются, начинают раскрываться почки, а в таком виде саженцы приживаются хуже, болеют.

А вот саженцы с закрытой корневой системой, отмечает садовод, можно высаживать в любое время в течение периода вегетации, то есть весной, летом и осенью. У них 100%-я приживаемость, так как корневая система защищена, они раньше вступают в плодоношение.

Лучшая почва для сада — легкие суглинки и супесчаники, а вот на песке, тяжелой глине и торфяниках плодовые деревья и кустарники растут и развиваются крайне неохотно.

Большинство плодовых культур предпочитают плодородные, богатые гумусом почвы, легко пропускающие воздух и воду, и в то же время негативно относятся к повышенной кислотности и высокому уровню грунтовых вод. Если на вашем участке протекают грунтовые воды, стоит высаживать деревья с низким и супернизким подвоем.

— Косточковые культуры не терпят лишней кислотности в почве. При посадке таких саженцев следует добавить в почву доломитовую муку или древесную золу, — подсказывает Александр. — А такие культуры, как голубика и клюква, наоборот, требуют закисления почвы. Существуют растения-индикаторы кислой почвы, например хвощ. Но даже в этом случае для лучшего роста и плодоношения голубики и клюквы почву стоит закислять искусственным путем.

Размер участка, отведенного под плодовый сад, тоже, по словам собеседника, имеет значение. Если места много, стоит посадить высокие деревья на семенных подвоях. Такой сад не только вырастет очень красивым, но и будет радовать урожаем много лет.

Если же уголок невелик, советует Александр, выбирайте малогабаритные деревца на полукарликовых и карликовых подвоях. Они очень компактны и просты в уходе, быстро вступают в плодоношение, но менее долговечны и зимостойки, нежели их более рослые собратья.

Также стоит обратить внимание на сорта, устойчивые к наиболее проблемным заболеваниям, например парше.

Идеальное время для осенних посадок — с середины сентября до конца октября. Перед посадкой следует срезать слишком длинные, поврежденные или вымерзшие корни саженца, ветки при посадке осенью не обрезать. Дерево необходимо поставить на несколько часов в воду, чтобы корневая система получила необходимое количество влаги.

Посадочная яма должна быть такого размера, чтобы корни дерева размещались в ней свободно, выкопать ее необходимо заблаговременно. За день до посадки хорошо полить, если земля сухая.

Землю из посадочной ямы необходимо смешать с компостом, в вот навоз вносить не следует. Растения в яме нужно размещать строго вертикально, а место прививки должно быть выше уровня земли на 10 см. Посадочную яму следует засыпать подготовленной почвой во время посадки равномерно, аккуратно уплотнить ее, проводя промежуточный полив.

Посаженное дерево следует обильно полить и подвязать к укрепленному колышку.

— Важно при покупке саженцев выбрать добросовестного реализатора, — подчеркивает Александр. — Для этого просите представить документы на саженцы. Не лишним будет проверить компетентность человека. По-настоящему опытный садовод и реализатор не просто продаст вам товар, но и поможет правильно подобрать саженцы в зависимости от типа вашей земли, места посадки, а также объяснит, как добиться стабильного развития и плодоношения.

Людмила ЕМЕЛЬЯНОВА

— Место для посадки сада зачастую выбирают наугад, а саженцы покупают, не учитывая места посадки и состояния почвы, — делится опытом Александр. — Конечно, это большая ошибка, которая может повлечь за собой большие проблемы в развитии сада. В этом случае ожидания хозяина не оправдаются, он разочаруется и будет винить в своей неудаче продавца саженцев. Поэтому первое, что нужно сделать при подготовке сада, это наметить схему посадки саженцев и определить, какая у вас почва.

ОБУЧАЮЩИЙ СЕМИНАР ДЛЯ САДОВОДОВ-ЛЮБИТЕЛЕЙ

В пятницу, 22 сентября, на базе плодопитомника в д. Бытень состоится обучающий и консультационный семинар для садоводов-любителей.

Мероприятие организуется уже в третий раз. Ведущий и организатор — Александр Козлович, садовод с 30-летним стажем. Александр поделится опытом работы с садом, ответит на все вопросы участников и даст желающим индивидуальные консультации.

Участники семинара познакомятся с тонкостями и правилами выбора и посадки саженцев, а также секретами дальнейшего ухода за ними. Посетители смогут не только получить теоретическую информацию, но и увидеть интересующие их растения во взрослом виде, получить консультацию по их посадке и уходу, а также приобрести саженцы.

Вход на семинар свободный.

Анастасия САЛЕЙКО

ЧАСТНЫЙ ПЛОДОПИТОМНИК РЕАЛИЗУЕТ САЖЕНЦЫ
ПЛОДОВО-ЯГОДНЫХ КУЛЬТУР С ОТКРЫТОЙ И ЗАКРЫТОЙ КОРНЕВОЙ СИСТЕМОЙ
ЯБЛОНИ, ГРУШИ, СЛИВЫ, АЛЫЧИ, ВИШНИ, ЧЕРЕШНИ, АБРИКОСА, ПЕРСИКА, СМОРОДИНЫ, МАЛИНЫ, ЕЖЕВИКИ БЕСШИПОВОЙ, КЛУБНИКИ, ВИНОГРАДА, ГОЛУБИКИ, ЖИМОЛОСТИ, КЛЮКВЫ, ХЕНОМЕЛЕСА.
СОБСТВЕННЫЙ САД ДЛЯ НАГЛЯДНОЙ КОНСУЛЬТАЦИИ ПО ВСЕМ КУЛЬТУРАМ.
9 ЛЕТ ОПЫТА РАБОТЫ
8 (029) 220-75-05

УО «Слонимский профессионально-технический колледж»
приглашает на курсы по подготовке водителей МТС категории «В» и переподготовке водителей МТС категории «В» на «С», с «С» на «D» и с «С» на «СЕ». Переподготовке трактористов на право управления колёсными тракторами категории «В», самоходными машинами категории «D», «F».
Оплата за обучение в рассрочку.
УНП 500041856 Справки по телефону 8(01562) 3-62-58

ИП Рокало А.Н., УНП 590325441
НАТЯЖНЫЕ ПОТОЛКИ любой сложности
Опыт работы более 5 лет • **Низкие цены**
РАССРОЧКА — 0%
МТС (033) 39-39-652
Vel. (029) 39-38-652
INTEZO

Натяжные потолки
Экстенза Строй
от 6 руб. **VEL. 8 (044)740 47 82**
МТС 8 (029)588 40 29
РАССРОЧКА 0% до 4 месяцев
ИП Леончик Р.В. УНП 590324340

ООО „МаксиСтом" г. Слоним ул. Брестская, 69Б/4-1
СТОМАТОЛОГИЯ плюс
зуботехнические работы, рентгенологическая диагностика (дентальная), стоматология ортопедическая, стоматология терапевтическая, стоматология хирургическая
понедельник-пятница: 9.00 - 21.00
суббота: 9.00 - 14.00
воскресенье - выходной
Вырежи КУПОН - получи 5% скидку! На лечение
ВСЕ ВИДЫ СТОМАТОЛОГИЧЕСКИХ УСЛУГ
тел./факс: 8(01562) 5-99-65
8(029) 3302434 velcom, 8(029) 7884747 МТС
Лиц. МЗ РБ № 02040/6634 30.09.10-30.09.25 УНН 590943021
рассрочка на 3 месяца без процентов

ШКАФЫ-КУПЕ
КУХНИ
По индивидуальным проектам, любая корпусная мебель
✓замер ✓доставка ✓установка
✓выезд на район ✓рассрочка без %
✓а также сборка вашей мебели, разборка
Vel 8-044-58-48-028,
МТС 8-033-312-22-92

ИП Супрун С.И. УНП 590321395

КАБИНЕТ УЗИ
(бывшее здание АРЗ, рядом СТО)
- **УЗИ органов брюшной полости** (печень, желчный пузырь, поджелудочная железа, селезенка)
- **УЗИ почек, мочевого пузыря**
- **УЗИ органов малого таза у женщин** (матка, придатки)
- **УЗИ беременных**
- **УЗИ предстательной железы, мошонка**
- **УЗИ щитовидной, слюнных, молочных и др. желез**
- **УЗИ сердца**

Ждем Вас по адресу:
бизнес-центр "Альбион"
г. Слоним,
ул. Красноармейская, 73 Б, к. 405
➤ Запись по телефонам: ◄
городской 8-01562-6-30-60
Велком 8-029-630-60-52
МТС 8-033-363-06-09
ЧП «МедиСлонСервис», УНП 590325270,
Лиц. №02040/7631, 30.10.2013г.-30.10.2023г.

г. Слоним, ул. Брестская, 42
(административный корпус КПФ)
Кабинет УЗИ
Аппарат эксперт-класса 2013 г.
УЗИ СЕРДЦА, СОСУДОВ, СУСТАВОВ (цветной допплер), УЗИ брюшной полости (печень, желчный пузырь, поджелудочная железа, селезёнка), почек, мочевого пузыря, предстательной железы (в т.ч. трансректально), щитовидной, молочных, слюнных желез, органов малого таза, УЗИ беременных
Гинекология
Прием врача-гинеколога, диагностика, лечебно-консультативная помощь, анализы на ИППП методом ПЦР
Предварительная запись
Тел.: 8-01562-5-50-89
Моб.: 8-029-923-21-77
ооо «Медцентр УЗИ» лиц. № 02040/5523 Минздрав РБ до 20.12.2023 УНП 590770282

ПРАГРАМА TV ад "Газеты Слонімскай"

25 сентября — 1 октября

25 сентября ПОНЕДЕЛЬНИК

ИМЕНИНЫ В ЭТОТ ДЕНЬ
Семен, Юлиан
ПО КАТОЛИЧЕСКОМУ КАЛЕНДАРЮ
Владислав, Клеопас, Аурелия

Беларусь 1
06.00, 07.20, 08.15 Доброе утро, Беларусь!
07.00, 08.00, 09.00, 12.00, 13.00, 15.00, 17.00, 19.00, 00.35 Новости
07.05, 08.05 Новости экономики
07.10, 08.10, 18.15, 00.15 Зона Х
09.10 Главный эфир
10.20, 12.10, 18.30, 19.20 «Женский доктор 3»
12.50, 14.35, 15.25 Нарушение правил
15.15, 18.00 Новости региона
17.05 Белорусское времечко
21.00 Панорама
21.50 Наши
22.10 След
23.55 Арена
00.50 День спорта

ОНТ
06.00, 06.30, 07.30, 08.30, 07.00, 08.00, 09.00, 11.00, 13.00, 16.00, 18.00, 20.30 Наши новости
06.05, 07.05, 08.05 Наше утро
09.05 Контуры
10.00 Жить здорово!
11.05, 13.05, 16.15, 18.15, 21.00 Новости спорта
11.10 Модный приговор
12.05 Мужское/Женское
13.10 Давай поженимся!
14.20, 16.20 Время покажет
18.20 Контрольная закупка
18.55 Удача в придачу!
19.00 Жди меня
20.00 Время
21.05 ОНТ: Ток-шоу «Наша жизнь»
22.20 Петля Нестерова
00.10 Вечерний Ургант
00.50 Ночные новости

Беларусь 2
07.00 Телеутро
09.00, 19.10, 21.10 Телебарометр
09.30 Копейка в копейку
10.05 Кислый comment
10.10 Пингвины из Магадаскара
11.30 Мир наизнанку
12.25 Камень, ножницы, бумага
12.55 Свадьба вслепую
14.20 Счастливы вместе 5
15.20 Валл-и
17.00 Как отделаться от парня за 10 дней
19.15 Суперлото
20.10 Научи жену рулить
21.40 Два рубля
22.00 КЕНО
22.05 Верните мне красоту
23.25 Их перепутали в роддоме

СТВ
06.00, 07.30, 10.30, 13.30, 16.30, 19.30, 22.30 24 часа
06.10, 17.25 Минщина
06.20, 07.45 Утро. Студия хорошего настроения
07.40, 20.10, 23.00 СТВ спорт
08.30 Неделя
09.25 Званый ужин
10.20 Всем по котику
10.40 Большой завтрак
11.20 Неделя спорта
11.50 Студенты
13.50 Самая полезная программа
14.40 Ремонт по-честному
15.20 Водить по-русски
15.50 Большой город
16.50 Программа о здоровье «Теледоктор»
17.35 Эликсир молодости
18.35 Самые шокирующие гипотезы
20.00 Столичные подробности
20.15 Военная тайна с Игорем Прокопенко
23.05 «Александр Медведь. Непобедимый»
23.45 Тайны Чапман
00.35 Соль
01.30 Белые волки 2

Беларусь 3
07.00 Дабраранак
07.40, 13.10 Беларуская кухня
08.05, 12.00, 19.55 Калейдаскоп
08.20, 12.15, 13.40, 23.05 Гэты дзень
08.25 Нацыянальны хіт-парад
09.20, 14.10 Без права на правал
10.35 Навукаманія
11.05 Мелодыі лета-2017
12.20 Кругі надзеі
12.45 Наперад у мінулае
13.45 Святло далёкай зоркі
15.25, 21.05 Дзённікі беларускага падполля
15.50, 17.25, 21.30 Час кіно
16.00, 21.40 Вянок санетаў
17.35 Жыццё цудоўнае
19.30 Майстэрня
20.10 Ліра
20.40 Калыханка
23.10 Кліч мора

Беларусь 5
07.30 Теннис. Турнир WTA. Ухань. Прямая трансляция (в перерыве - Спорт-микс)
11.30 Волейбол. Чемпионат Европы. Женщины. Грузия - Беларусь
13.30 Теннис. Турнир WTA. Ухань. Прямая трансляция
16.55 Хоккей. КХЛ. Югра (Ханты-Мансийск) - Динамо-Минск. Прямая трансляция
19.25, 23.55 Спорт-центр
19.40 Гандбол над Бугом
20.10 Время футбола
20.55 Футбол. Чемпионат Англии. Обзор тура
21.55 Футбол. Чемпионат Англии. Арсенал - Вест Бромвич. Прямая трансляция

РТР-Беларусь
07.00 Утро России
10.00 Картина мира
11.00, 14.00, 17.00, 20.00 ВЕСТИ
11.40 Комната смеха
12.30 Что происходит
13.35 Наше дело
13.50, 16.50, 19.50, 23.00 Новости - Беларусь
14.35 О самом главном
15.45 60 Минут
17.35 Сваты
18.45 Андрей Малахов. Прямой эфир
20.40 Тайны следствия
22.10, 23.10 Благие намерения
00.15 Специальный корреспондент

НТВ-Беларусь
05.55 Астропрогноз
06.00, 07.00, 08.00, 10.00, 13.00, 16.00, 19.00 Сегодня
06.10, 07.10 Деловое утро НТВ
08.05 Таксистка
08.55 Возвращение Мухтара
09.45 За гранью
10.20, 19.40 Дневники «Удача в придачу!»
10.25 Лесник
12.00 Суд присяжных
13.25, 18.25 Обзор
14.00 ЧП. Расследование
14.25 Звезды сошлись
16.30 Новые русские сенсации
17.30 Ты не поверишь!
19.45 Пёс
21.30 На глубине
23.10 ЧП.by
23.30 Итоги дня
00.00 Агентство скрытых камер

ТВ3
06.00 Мультфильм
07.45 10 самых
08.15 Доктор И...
08.45, 19.00, 02.35 Королек - птичка певчая
10.25 Судебные страсти
12.00 Осторожно мошенники!
12.30 Без обмана
13.15 Люблю тебя любую
14.55 Человек. Право на вечную жизнь
15.50 Свидание со звездой
17.00, 04.10 Синдром Зомби. Человек управляемый
18.00 Второе дыхание
20.50, 01.45 Еда, я люблю тебя
21.50 Ревизорро
22.55 Обложка
23.25 Легенда об Искателе
00.10 Знакомство с Факерами 2
05.05 Временно доступен

ТНТ
06.00, 06.30, 07.00, 07.30 Бедные люди
08.00, 03.00 Stand Up
09.00, 11.00, 23.00, 00.00 Дом-2
12.00 ТАНЦЫ
14.00, 14.30, 15.00, 15.30, 16.00, 16.30, 17.00, 17.30, 18.00, 18.30, 19.00, 19.30, 04.00, 04.30 Интерны
20.00, 20.30, 05.00, 05.30 Ольга
21.00 Comedy club
22.00 Однажды в России
01.00 Измены
02.00 Comedy Woman

Киномикс
01.25 Потерпевший
03.00 Мерцающие огни
04.50 Универсальный солдат
06.40 Теория заговора. Зулу
08.30 Проповедник с пулеметом
10.40 Фрэнк
12.15 Таинство
14.00 Уайльд
16.25 Фильм со мной в главной роли
18.00 Спроси у пыли
20.00 Тайна в их глазах
21.50 Лучшие дни впереди
23.30 Синистер

Дом Кино
04.00 Раз на раз не приходится
05.15 Суета сует
06.45 Афоня
08.20 Легенды о Круге
11.50 Ищите женщину
14.40 Женский доктор
18.05 Сваты
22.00 Человек-амфибия
23.50 Остров везения
01.25 Русалка
03.10 Две жизни

МИР
06.35 Возвращение Мухтара
07.30 Доброе утро, мир!
08.35 Нет проблем
10.00, 13.15 Марьина роща-2
13.00, 16.00, 19.00 Новости
14.25 Другой мир. Потустороннее воздействие или игра воображения
15.00 Дела семейные с Еленой Дмитриевой
16.15, 17.15, 18.05, 05.40 Возвращение Мухтара-2
19.20 Отдел 44
23.10 Большая любовь
01.00 Дежа Вю
03.00 Другой мир
04.20 Первая перчатка

ТВ 21
10.00, 18.00, 02.00 Возвращение в Брайдехед
12.15, 20.15, 04.15 Чужая страна
14.10, 22.10, 06.10 Коко Шанель и Игорь Стравинский
16.10, 00.10, 08.10 Абсолютная власть

ТВ 1000
06.10, 18.05 Робин Гуд: Мужчины в трико
08.10 Дурдом на колесах
10.10 Вне времени
12.15 Планета 51
14.05 Кристина
16.15 В ожидании вечности
20.10 Унесённые ветром
00.10 Лабиринт Фавна
02.20 Он, я и его друзья
04.10 Сеть

ТВ 1000 Русское кино
06.20 Он - Дракон
08.30 Ёлки 1914 г.
10.35 Граф Монтенегро
12.45 Путешествие пана Кляксы
14.30 Мой папа - Барышников
16.20, 17.10, 04.20, 05.10 Папа напрокат
18.20 Бесславные придурки
20.20 Кухня в Париже
22.30 Цель вижу
00.25 Мама не горюй 2
02.30 Память осени

РЕТРоТВ
06.00, 00.00 Шарада
07.55, 01.55 Тихие омуты
10.10, 04.10 Горбун
12.00 Человек, который слишком много знал
14.05 Волга-Волга
16.00 Скрудж
17.50 Бюро находок
18.00 ТАСС уполномочен заявить
19.10 Встречи для Вас. Виктор Павлов
19.50 Великолепный Гоша
19.55 Место встречи изменить нельзя
21.05 Семнадцать мгновений весны
22.10 Королева Шантеклера

ВТВ
06.00, 15.15 ВОРОНИНЫ
07.20 ДУРАКИ И ДОРОГИ
07.40, 04.20 СМЕШАРИКИ
08.00, 04.40 ФИКСИКИ
08.15, 04.55 ДУДА И ДАДА
08.40, 03.50 ЕРАЛАШ
09.30 СЕРДЦА ЗА ЛЮБОВЬ
10.00 МИСТЕР И МИССИС Z
10.40 ТЁМНЫЙ МИР. РАВНОВЕСИЕ
12.40 6 КАДРОВ
13.00 УСПЕТЬ ЗА 24 ЧАСА
14.10 ТУРБО МИКСЕР
16.45 ПРИНЦ СИБИРИ
17.50, 23.20 УРАЛЬСКИЕ ПЕЛЬМЕНИ
19.00 МОЛОДЁЖКА 5
20.10 ДВА ОТЦА И ДВА СЫНА
21.20 ВАСАБИ
00.00 ЗДЕСЬ КТО-ТО ЕСТЬ...
00.50 БЕЗМОЛВНЫЙ СВИДЕТЕЛЬ
02.00 ЗАКРЫТАЯ ШКОЛА
03.30 ЛОВИ МОМЕНТ
05.10 АМАЗОНКИ

ГРАФИК РАБОТЫ рекламной службы:
«Газеты Слонимской»
ВТОРНИК-СУББОТА
с 9.00 до 18.00,
обед с 13.00 до 14.00
ВЫХОДНОЙ
воскресенье-понедельник
Объявления в текущий номер можно подать на сайте www.gs.by, оплатив через ЕРИП и систему «Интернет-Банкинг». Более подробную информацию можно найти на сайте gs.by в разделе «Подать объявление».
Справки по тел.:
8-01562-29 000,
8029-61-22-643

26 сентября ВТОРНИК

ИМЕНИНЫ В ЭТОТ ДЕНЬ
Леонтий, Валериан, Корнилий
ПО КАТОЛИЧЕСКОМУ КАЛЕНДАРЮ
Кузьма, Демьян

Беларусь 1

06.00, 07.20, 08.15 Доброе утро, Беларусь!
07.00, 08.00, 09.00, 12.00, 13.00, 15.00, 17.00, 19.00, 00.30 Новости
07.05, 08.05 Новости экономики
07.10, 08.10, 18.15, 00.10 Зона Х
09.10, 22.10 След
10.55, 12.10, 18.30, 19.20 «Женский доктор 3»
13.10 Детский доктор
13.45 День в большом городе
14.45, 15.25 Певица
15.15, 18.00 Новости региона
17.05 Белорусское времечко
21.00 Панорама
21.50 Агентства телевизионных новостей
23.50 Сфера интересов
00.50 День спорта

ОНТ

06.00, 06.30, 07.30, 08.30, 07.00, 08.00, 09.00, 11.00, 13.00, 16.00, 18.00, 20.30 Наши новости
06.05, 07.05, 08.05 Наше утро
09.05 Жить здорово!
10.10 Теория заговора
11.05, 13.05, 16.15, 18.15, 21.00 Новости спорта
11.10 Модный приговор
12.05 Мужское/Женское
13.10 Давай поженимся!
14.20, 16.20 Время покажет
18.20 Контрольная закупка
18.55 Удача в придачу!
19.00 Пусть говорят
20.00 Время
21.05 Отчий берег
23.10 Петля Нестерова
01.00 Ночные новости

Беларусь 2

07.00 Телеутро
09.00, 19.10 Телебарометр
09.05, 17.05 Месть
11.15 Нераскрытые тайны
11.50 Шальной ангел
14.10, 20.25 Понаехали 2. Каникулы вслепую
15.15, 23.50 Их перепутали в роддоме
16.20 Пин_код
19.15 Барышня-крестьянка
21.30 Спортлото 6 из 49, КЕНО
21.40, 00.45 Футбол

СТВ

06.00, 07.30, 10.30, 13.30, 16.30, 19.30, 22.30 24 часа
06.10, 17.25 Минщина
06.20, 07.45 Утро. Студия хорошего настроения
07.40, 20.10, 23.00 СТВ спорт
08.30, 23.25 Тайны Чапман
09.25 Всем по котику
09.35 Званый ужин
10.40, 18.35 Самые шокирующие гипотезы
11.30, 21.55 Смотреть всем!
11.50 Студенты
13.50 СТАЯ
15.35 Водить по-русски
16.00 Центральный регион
16.50 Солдаты и офицеры
17.35 Эликсир молодости
20.00 Столичные подробности
20.15 Территория заблуждений
23.05 Автопанорама
00.15 Загадки человечества с Олегом Шишкиным
01.05 Белые волки 2

Беларусь 3

07.00 Дабраранак
07.40, 13.50 Беларуская кухня
08.05, 12.00, 20.00 Калейдаскоп
08.20, 12.15, 14.40, 20.15 Гэты дзень
08.25, 18.40 Людміла Гурчанка
09.10, 14.45 Загадана ўзяць жывым
10.35 Справа жыцця
10.55 Камертон
11.20, 18.05 Апошні дзень
12.20 Сівая легенда Уладзіміра Караткевіча
12.50 Будзіць агонь высокіх мар...
14.15 Размаўляем па-беларуску
16.10, 21.05 Партызаны супраць Вермахта
16.40, 21.30 Балтыйскае неба
19.30 Ваша лато
20.20 Твар у твар
20.40 Калыханка
23.00 Песні пад гітару
23.15 Мелодыі лета

Беларусь 5

07.30 Теннис. Турнир WTA. Ухань. Прямая трансляция (в перерыве - Спорт-микс)
11.30 Хоккей. КХЛ. Югра (Ханты-Мансийск) - Динамо-Минск
13.30 Теннис. Турнир WTA. Ухань. Прямая трансляция
17.25 Гандбол. Лига чемпионов
17.55 Спорт-кадр
18.25 Хоккей. Кубок Беларуси. 1/2 финала. Ответный матч.Прямая трансляция
20.35 Волейбол. Чемпионат Европы. Женщины. Матч плей-офф. Прямая трансляция
22.00 Футбол. Лига чемпионов УЕФА. 2-й тур. Онлайн игрового дня
23.40 Спорт-центр

РТР-Беларусь

07.00 Утро России
11.00, 14.00, 17.00, 20.00 ВЕСТИ
11.40 Комната смеха
12.00, 20.40 Тайны следствия
13.50, 16.50, 19.50, 23.00 Новости - Беларусь
14.35 О самом главном
15.45 60 Минут
17.35 Сваты
18.45 Андрей Малахов. Прямой эфир
22.10 Простые вопросы
22.30, 23.10 Благие намерения
00.35 Вечер с Владимиром Соловьевым

НТВ-Беларусь

05.55 Астропрогноз
06.00, 07.00, 08.00, 10.00, 13.00, 16.00, 19.00 Сегодня
06.10, 07.10 Деловое утро НТВ
08.05 Таксистка
08.55 Возвращение Мухтара
09.45, 23.10 ЧП.by
10.20, 19.40 Дневники «Удача в придачу!»
10.25 Лесник
12.00 Суд присяжных
13.25, 18.25 Обзор
14.05 Место встречи
16.35 ППС
17.25 Улицы разбитых фонарей
19.45 Пёс
21.30 На глубине
23.30 Итоги дня
00.00 Агентство скрытых камер

ТВ3

06.00 Мультфильм
08.25 Доктор И...
08.55, 19.05, 02.00 Королек - птичка певчая
10.35, 03.40 Судебные страсти
12.15 Слепая
13.15 Гадалка
14.15, 05.10 Параллельный мир
15.10 Тренди
15.40 Сделка
16.10 Естественный отбор
17.10 Откровенно
18.05 Второе дыхание
21.00 Вокруг света. Места силы
21.55 Ревизорро
23.00 Истории спасения
23.35 Легенда об Искателе
00.20 Невидимый

ТНТ

06.00, 06.30, 07.00, 07.30 Бедные люди
08.00, 03.00 Stand Up
09.00, 10.30, 23.00, 00.00 Дом-2
12.00, 12.30, 13.00, 13.30, 14.00 САШАТАНЯ
14.30, 15.00, 15.30, 16.00, 16.30, 17.00, 17.30, 18.00, 18.30, 19.00, 19.30, 04.00, 04.30 Интерны
20.00, 20.30, 05.00, 05.30 Ольга
21.00 Comedy club
22.00 Однажды в России
01.00 Измены
02.00 Comedy Woman

Киномикс

01.20 Синистер 2
03.15 Слова
05.00 Выживут только любовники
07.00 Бульвар страха
08.45 Ромовый дневник
10.45 Нью-Йорк, я люблю тебя
12.30 Уроки вождения
14.10 Универсальный солдат
16.20 В первый раз
18.05 Теория заговора. Зулу
20.00 Мачеха
22.05 Такса
23.40 Спроси у пыли

Дом Кино

04.00, 14.40 Женский доктор
07.00 Московские сумерки
08.55 Жара
10.50 Остров везения
12.20 Человек-амфибия
18.05 Сваты
22.00 «Возвращение «Святого Луки»
23.55 Кольцо из Амстердама
01.30 Обитаемый остров

МИР

06.35, 16.15, 17.15, 18.05, 05.35 Возвращение Мухтара-2
07.30 Доброе утро, мир!
08.35 Нет проблем
10.00 Любимые актеры
10.30, 13.15 Марьина роща-2
13.00, 16.00, 19.00 Новости
14.25 Другой мир. Что мешает обрести женское счастье?
15.00 Дела семейные с Еленой Дмитриевой
19.20 Отдел 44
23.10 Фокусник
01.05 Трое разгневанных мужчин
04.15 Другой мир

ТВ 21

10.00, 18.00, 02.00 Александровский сад
11.00, 19.00, 03.00 Вне себя
13.00, 21.00, 05.00 Римские свидания
14.35, 22.35, 06.35 Мебиус
16.25, 00.25, 08.25 Прежде чем я усну

ТВ 1000

06.10, 15.10 Мгла
08.40 Унесённые ветром
12.50 Он, я и его друзья
17.45 Сеть
20.10 Обратная тяга
22.50 Ярмарка тщеславия
01.30 Вне времени
03.35 Джерри Магуайер

ТВ 1000 Русское кино

06.20 Цель вижу
08.20 Кухня в Париже
10.30 Мама не горюй 2
12.40 Путешествие пана Кляксы
14.20 Память осени
16.20, 17.10, 04.20, 05.10 Папа напрокат
18.20 СуперБобровы
20.20 Кухня
22.30 Как я провёл этим летом
01.05 Прогулка
02.40 Горько

РЕТРоТВ

06.00, 00.00 Человек, который слишком много знал
08.05, 02.05 Волга-Волга
10.00, 04.00 Скрудж
11.50, 23.50, 05.50 Бюро находок
12.00, 18.00 ТАСС уполномочен заявить
13.10 Встречи для Вас. Виктор Павлов
13.50 Великолепный Гоша
13.55, 20.00 Место встречи изменить нельзя
15.05, 21.10 Семнадцать мгновений весны
16.10 Королева Шантеклера
19.10 Клоун с осенью в сердце
22.20 Виридиана

ВТВ

06.00, 15.15 ВОРОНИНЫ
07.20 ДУРАКИ И ДОРОГИ
07.40, 04.20 СМЕШАРИКИ
08.00, 04.40 ФИКСИКИ
08.15, 04.55 ДУДА И ДАДА
08.40, 03.50 ЕРАЛАШ
09.30, 19.00 МОЛОДЁЖКА 5
10.40 ВАСАБИ
12.40 6 КАДРОВ
13.00 УСПЕТЬ ЗА 24 ЧАСА
14.10, 20.10 ДВА ОТЦА И ДВА СЫНА
16.45 ПРИНЦ СИБИРИ
17.50, 23.20 УРАЛЬСКИЕ ПЕЛЬМЕНИ
21.20 ВЫКУП
00.00 ЗДЕСЬ КТО-ТО ЕСТЬ...
00.50 БЕЗМОЛВНЫЙ СВИДЕТЕЛЬ
02.00 ЗАКРЫТАЯ ШКОЛА
03.30 ЛОВИ МОМЕНТ
05.10 АМАЗОНКИ

ОДО «Наркотер», УНП 500045864
КОДИРОВАНИЕ
ВРАЧИ ОДО «НАРКОТЕР»:
Прищепа В.К.
Курилов Ю.В.
Шкурский А.И.
ПО АДРЕСУ:
г. Волковыск, ул. Победы, 4, т.+375296854625;
г. Ивацевичи, ул. Ленина, 57, т. 8(01645)91455, +375297949069;
г. Гродно, пр. Космонавтов, 2/1, т. 8(0152)965146, 8(0152)752016

27 сентября СРЕДА

ИМЕНИНЫ В ЭТОТ ДЕНЬ
Иван
ПО КАТОЛИЧЕСКОМУ КАЛЕНДАРЮ
Винсент, Демьян, Амадей

Беларусь 1

06.00, 07.20, 08.15 Доброе утро, Беларусь!
07.00, 08.00, 09.00, 12.00, 13.00, 15.00, 17.00, 19.00, 00.35 Новости
07.05, 08.05 Новости экономики
07.10, 08.10, 18.15, 00.15 Зона Х
08.50 Слово Митрополита Павла на праздник Воздвижения Креста Господня
09.10, 22.10 След
10.55, 12.10, 18.30, 19.20 «Женский доктор 3»
13.15 Детский доктор
13.45 День в большом городе
14.45, 15.25 Певица
15.15, 18.00 Новости региона
17.05 Белорусское времечко
21.00 Панорама
21.50 Актуальное интервью
23.55 Сфера интересов
00.50 День спорта

ОНТ

06.00, 06.30, 07.30, 08.30, 07.00, 08.00, 09.00, 11.00, 13.00, 16.00, 18.00, 20.30 Наши новости
06.05, 07.05, 08.05 Наше утро
09.05 Жить здорово!
10.10 Теория заговора
11.05, 13.05, 16.15, 18.15, 21.00 Новости спорта
11.10 Модный приговор
12.05 Мужское/Женское
13.10 Давай поженимся!
14.20, 16.20 Время покажет
18.20 Контрольная закупка
18.55 Удача в придачу!
19.00 Пусть говорят
20.00 Время
21.05 Отчий берег
23.10 Петля Нестерова
01.00 Ночные новости

Беларусь 2

07.00 Телеутро
09.00, 19.15 Телебарометр
09.05, 17.05 Месть
11.20 Нераскрытые тайны
11.55 Шальной ангел
14.15, 20.30 Битва салонов
15.15, 23.50 Их перепутали в роддоме
16.20 Пин_код
19.20 Барышня-крестьянка
21.30 Спортлото 5 из 36, КЕНО
21.40, 00.45 Футбол

СТВ

06.00, 07.30, 10.30, 13.30, 16.30, 19.30, 22.30 24 часа
06.10, 17.25 Минщина
06.20, 07.45 Утро. Студия хорошего настроения
07.40, 20.10, 23.00 СТВ спорт
08.30, 23.05 Тайны Чапман
09.25 Всем по котику
09.35 Званый ужин
10.40, 18.35 Самые шокирующие гипотезы
11.30, 22.00 Смотреть всем!
11.50 Студенты
13.50 Территория заблужденний
15.30 Водить по-русски
16.10 Автопанорама
16.50 Солдаты и офицеры
17.35 Эликсир молодости
20.00 Столичные подробности
20.15 Секретные территории
00.00 Загадки человечества с Олегом Шишкиным
00.50 Белые волки 2

Беларусь 3

07.00 Дабраранак
07.40, 14.00 Беларуская кухня
08.05, 12.00, 19.55 Калейдаскоп
08.20, 12.15 Гэты дзень
08.25, 18.40 Людміла Гурчанка
09.15, 14.55 Пані Марыя
10.40 Размовы пра духоўнае
10.50 Святло далёкай зоркі
11.20, 18.05 Апошні дзень
12.20 Рамантык з Люцынкі
12.45 Славянскі базар у Віцебску-2010
14.25 Размаўляем па-беларуску
16.20, 21.05 Партызаны супраць Вермахта
16.45, 21.35 Балтыйскае неба
19.30 Запіскі на палях
20.10 24 пытанні
20.40 Калыханка
23.00 Песні пад гітару
23.15 Мелодыі лета

Беларусь 5

07.30 Теннис. Турнир WTA. Ухань. Прямая трансляция
09.30 Футбол. Лига чемпионов УЕФА. 2-й тур. Боруссия (Дортмунд) - Реал (Мадрид)
11.15 Футбол. Лига чемпионов УЕФА. 2-й тур. Обзор игрового дня
12.10 Хоккей. Кубок Беларуси. 1/2 финала. Ответный матч
13.50 Волейбол. Чемпионат Европы. Женщины. Матч плей-офф
15.35 Козел про футбол
15.55 Хоккей. КХЛ. Авангард (Омск) - Динамо-Минск. Прямая трансляция
18.25 Слэм-данк
18.55 Гандбол. Чемпионат Беларуси. СКА-Минск - БГК им.Мешкова. Прямая трансляция
20.35 Спортивные танцы. Международный турнир
21.40 Футбол. Лига чемпионов УЕФА. 2-й тур. Онлайн игрового дня
23.55 Спорт-центр

РТР-Беларусь

07.00 Утро России
11.00, 14.00, 17.00, 20.00 ВЕСТИ
11.40 Простые вопросы
12.00, 20.40 Тайны следствия
13.50, 16.50, 19.50, 23.00 Новости - Беларусь
14.35 О самом главном
15.45 60 Минут
17.35 Сваты
18.45 Андрей Малахов. Прямой эфир
22.10, 23.10 Благие намерения
00.15 Вечер с Владимиром Соловьевым

НТВ-Беларусь

05.55 Астропрогноз
06.00, 07.00, 08.00, 10.00, 13.00, 16.00, 19.00 Сегодня
06.10, 07.10 Деловое утро НТВ
08.05 Таксистка
08.55 Возвращение Мухтара
09.45, 23.10 ЧП.by
10.20, 19.40 Дневники «Удача в придачу!»
10.25 Лесник
12.00 Суд присяжных
13.25, 18.25 Обзор
14.05 Место встречи
16.35 ППС
17.25 Улицы разбитых фонарей
19.45 Пёс
21.30 На глубине
23.30 Итоги дня
00.00 Агентство скрытых камер

ТВ3

06.00 Мультфильм
08.20 Доктор И...
08.50, 19.00, 03.05 Королек - птичка певчая
10.35 Судебные страсти
12.15 Слепая
13.15 Гадалка
14.15, 04.40 Параллельный мир
15.10 Тренди
15.40 Сделка
16.10 Естественный отбор
17.05 Откровенно
18.00 Второе дыхание
20.55 Магаззино
21.55 Ревизорро
23.00, 05.30 Линия защиты
23.30 Легенда об Искателе
00.15 Черная орхидея
02.15 Жанна, пожени

ТНТ

06.00, 06.30, 07.00, 07.30 Бедные люди
08.00, 03.00 Stand Up
09.00, 11.00, 23.00, 00.00 Дом-2
12.00, 12.30, 13.00, 13.30, 14.00 САШАТАНЯ
14.30, 15.00, 15.30, 16.00, 16.30, 17.00, 17.30, 18.00, 18.30, 19.00, 19.30, 04.00, 04.30 Интерны
20.00, 20.30, 05.00, 05.30 Ольга
21.00 Comedy club
22.00 Однажды в России
01.00 Измены
02.00 Comedy Woman

Киномикс

01.40 Сестры
03.30 Фильм со мной в главной роли
05.05 Потерпевший
06.35 Фрэнк
08.15 Уайльд
10.15 Лучшие дни впереди
11.55 Проповедник с пулеметом
14.05 Тайна в их глазах
16.00 Месть от кутюр
18.10 Турецкий для начинающих
20.00 Все говорят, что я люблю тебя
21.40 Французский транзит
23.55 Ромовый дневник

Дом Кино

04.00, 14.40 Женский доктор
07.00 «Тайна виллы «Грета»
08.55 Кольцо из Амстердама
10.25 «Возвращение «Святого Луки»
12.15 Высоцкий. Спасибо, что живой
18.05 Сваты
22.00 Верные друзья
23.55 У самого Чёрного моря
01.20 «Обитаемый остров. Схватка»
03.10 Когда играет клавесин

МИР

06.35, 16.15, 17.15, 18.05 Возвращение Мухтара-2
07.30 Доброе утро, мир!
08.35 Нет проблем
10.00 Маша и Медведь
10.05 Любимые актеры 2.0
10.30, 05.50 Любимые актеры
11.05, 01.05 Все решает мгновение
13.00, 16.00, 19.00 Новости
13.15 Домработница
14.25 Другой мир. Чего хотят мертвые?
15.00 Дела семейные с Еленой Дмитриевой
19.20 Отдел 44
23.10 Фокусник-2
03.00 Другой мир
04.15 Фокусник

ТВ 21

10.00, 18.00, 02.00 Александровский сад
10.55, 18.55, 02.55 Тайна Антуана Ватто
12.20, 20.20, 04.20 Спасительный рассвет
14.30, 22.30, 06.30 8 свиданий
16.05, 00.05, 08.05 Вечность

ТВ 1000

06.10, 16.55 Побег из Шоушенка
08.55 Ярмарка тщеславия
11.40 Обратная тяга
14.20 Джерри Магуайер
19.45 Прости за любовь
22.10 Гений
00.15 Помни (Мементо)
02.25 Это очень забавная история
04.15 Дурдом на колесах

ТВ 1000 Русское кино

06.20 Как я провёл этим летом
08.50 Кухня
11.00 Прогулка
12.45 Гамлет
14.20 Горько
16.20, 17.05, 04.20, 05.05 Крылья
18.15 Наследники
20.20 Жених
22.20 Жить
00.05 Кококо
02.00 Ёлки 1914 г.

РЕТРоТВ

06.00, 12.00, 18.00, 00.00 ТАСС уполномочен заявить
07.10, 01.10 Встречи для Вас. Виктор Павлов
07.50, 01.50 Великолепный Гоша
07.55, 14.00, 20.10, 01.55 Место встречи изменить нельзя
09.05, 15.10, 03.05 Семнадцать мгновений весны
10.10, 04.10 Королева Шантеклера
13.10 Клоун с осенью в сердце
16.20 Виридиана
17.50, 23.50 Бюро находок
19.10 Новогоднее эстрадное представление Ритмы планеты
21.20 Советские биографии
22.05 Вне закона

ВТВ

06.00, 15.15 ВОРОНИНЫ
07.20 ДУРАКИ И ДОРОГИ
07.40, 04.20 СМЕШАРИКИ
08.00, 04.40 ФИКСИКИ
08.15, 04.55 ДУДА И ДАДА
08.40, 03.50 ЕРАЛАШ
09.30, 19.00 МОЛОДЁЖКА 5
10.40 ВЫКУП
12.40 6 КАДРОВ
13.00 УСПЕТЬ ЗА 24 ЧАСА
14.10, 20.10 ДВА ОТЦА И ДВА СЫНА
16.45 ПРИНЦ СИБИРИ
17.50, 23.20 УРАЛЬСКИЕ ПЕЛЬМЕНИ
21.20 ЗАЛОЖНИЦА 2
00.00 ЗДЕСЬ КТО-ТО ЕСТЬ...
00.50 БЕЗМОЛВНЫЙ СВИДЕТЕЛЬ
02.00 ЗАКРЫТАЯ ШКОЛА
03.30 ЛОВИ МОМЕНТ
05.10 АМАЗОНКИ

28 сентября ЧЕТВЕРГ

ИМЕНИНЫ В ЭТОТ ДЕНЬ
Никита, Стефан, Порфирий, Акакий
ПО КАТОЛИЧЕСКОМУ КАЛЕНДАРЮ
Вацлав, Марк, Симон

Беларусь 1

06.00, 07.20, 08.15 Доброе утро, Беларусь!
07.00, 08.00, 09.00, 12.00, 13.00, 15.00, 17.00, 19.00, 00.35 Новости
07.05, 08.05 Новости экономики
07.10, 08.10, 18.15, 00.15 Зона Х
09.10, 22.10 След
10.55, 12.10, 18.30, 19.20 «Женский доктор 3»
13.15 Детский доктор
13.45 День в большом городе
14.45, 15.25 Певица
15.15, 18.00 Новости региона
17.05 Белорусское времечко
21.00 Панорама
21.50 Агентства телевизионных новостей
23.55 Сфера интересов
00.50 День спорта

ОНТ

06.00, 06.30, 07.30, 08.30, 07.00, 08.00, 09.00, 11.00, 13.00, 13.00, 16.00, 18.00, 20.30 Наши новости
06.05, 07.05, 08.05 Наше утро
09.05 Жить здорово!
10.10 Теория заговора
11.05, 13.05, 13.05, 16.15, 18.15, 21.00 Новости спорта
11.10 Модный приговор
12.05, 13.10 Давай поженимся!
12.05 Мужское/Женское
14.20, 16.20 Время покажет
18.20 Контрольная закупка
18.55 Удача в придачу!
19.00 Пусть говорят
20.00 Время
21.05 Отчий берег
23.10 Петля Нестерова
01.00 Ночные новости

Беларусь 2

07.00 Телеутро
09.00, 19.20 Телебарометр
09.05, 17.05 Месть
11.25, 21.35, 22.10 Нераскрытые тайны
12.00 Шальной ангел
14.20, 20.35 На ножах
15.20, 22.50 Их перепутали в роддоме
16.20, 23.50 Пин_код
19.25 Барышня-крестьянка
22.05 Спортлото 6 из 49, КЕНО

СТВ

06.00, 07.30, 10.30, 13.30, 16.30, 19.30, 22.30 24 часа
06.10, 17.25 Минщина
06.20, 07.45 Утро. Студия хорошего настроения
07.40, 20.10, 23.00 СТВ спорт
08.30, 23.25 Тайны Чапман
09.25 Всем по котику
09.35 Званый ужин
10.40, 18.35 Самые шокирующие гипотезы
11.30, 22.00 Смотреть всем!
11.50 Студенты
13.50 Секретные территории
15.35 Водить по-русски
15.55 Минск и минчане
16.50 Солдаты и офицеры
17.35 Эликсир молодости
20.00 Столичные подробности
20.15 Странное дело
23.05 Автопанорама
00.15 Загадки человечества с Олегом Шишкиным
01.05 Белые волки 2

Беларусь 3

07.00 Дабраранак
07.35, 13.40 Беларуская кухня
08.05, 12.00, 19.55 Калейдаскоп
08.20, 12.15, 14.35 Гэты дзень
08.25, 18.40 Людміла Гурчанка
09.10, 14.40 Даурыя
10.35 Справа жыцця
10.55 Святло далёкай зоркі
11.20, 18.05 Апошні дзень
12.20 ...І кружыцца планета Куляшова
12.45 Славянскі базар у Віцебску-2002
14.10 Размаўляем па-беларуску
16.10, 21.05 Партызаны супраць Вермахта
16.35, 21.30 Жаўранак
20.10 24 пытанні
20.40 Калыханка
23.00 Песні пад гітару
23.15 Мелодыі лета

Беларусь 5

08.00 Футбол. Лига чемпионов УЕФА. 2-й тур. ПСЖ - Бавария (Мюнхен)
09.55 Футбол. Лига чемпионов УЕФА. 2-й тур. Обзор игрового дня
10.50 Слэм-данк
11.20 Спорт-микс
11.30 Теннис. Турнир WTA. Ухань. 1/4 финала. Прямая трансляция
16.55 Мир английской премьер-лиги
17.25 Овертайм
17.55 Футбол. Лига Европы УЕФА. 2-й тур. Астана (Казахстан) - Славия (Чехия). Прямая трансляция
19.50 Футбол. Лига Европы УЕФА. Превью
19.55 Футбол. Лига Европы УЕФА. 2-й тур. БАТЭ (Борисов) - Арсенал (Лондон). Прямая трансляция
22.00 Футбол. Лига Европы УЕФА. 2-й тур. Партизан (Сербия) - Динамо Киев, Украина). Прямая трансляция
00.00 Волейбол. Чемпионат Европы. Женщины. 1/4 финала

РТР-Беларусь

07.00 Утро России
11.00, 14.00, 17.00, 20.00 ВЕСТИ
11.40 Комната смеха
12.00, 20.40 Тайны следствия
13.50, 16.50, 19.50, 23.00 Новости - Беларусь
14.35 О самом главном
15.45 60 Минут
17.35 Сваты
18.45 Андрей Малахов. Прямой эфир
22.10 Простые вопросы
22.30, 23.10 Благие намерения
00.35 Поединок

НТВ-Беларусь

05.55 Астропрогноз
06.00, 07.00, 08.00, 10.00, 13.00, 16.00, 19.00 Сегодня
06.10, 07.10 Деловое утро НТВ
08.05 Таксистка
08.55 Возвращение Мухтара
09.45, 23.10 ЧП.by
10.20, 19.40 Дневники «Удача в придачу!»
10.25 Лесник
12.00 Суд присяжных
13.25, 18.25 Обзор
14.05 Место встречи
16.35 ППС
17.25 Улицы разбитых фонарей
19.45 Пёс
21.30 На глубине
23.30 Итоги дня
00.00 Агентство скрытых камер

ТВ3

06.00 Мультфильм
08.25 Доктор И...
08.55, 19.00, 02.30 Королек - птичка певчая
10.35, 04.00 Судебные страсти
12.15 Слепая
13.10 Гадалка
14.10 Параллельный мир
15.05 Тренди
15.35 Сделка
16.05 Естественный отбор
17.05 Откровенно
18.00 Второе дыхание
20.50 90-е
21.40 Ревизорро
22.40, 05.35 Олигарх ТВ
23.10 Легенда об Искателе
23.55 Эффект бабочки
01.45 Хэллоу, Раша!

ТНТ

06.00, 06.30, 07.00, 07.30 Бедные люди
08.00, 03.00 Stand Up
09.00, 10.30, 23.00, 00.00 Дом-2
12.00, 12.30, 13.00, 13.30, 14.00 САШАТАНЯ
14.30, 15.00, 15.30, 16.00, 16.30, 17.00, 17.30, 18.00, 18.30, 19.00, 19.30, 04.00, 04.30 Интерны
20.00, 20.30, 05.00, 05.30 Ольга
21.00 ШОУ СТУДИЯ СОЮЗ
22.00 Импровизация
01.00 Измены
02.00 Comedy Woman

Киномикс

02.10 Бульвар страха
04.10 Спроси у пыли
06.10 Уроки вождения
07.50 Турецкий для начинающих
09.40 Французский транзит
12.00 Теория заговора. Зулу
13.50 Мачеха
16.20 Город насилия
18.00 Мой парень - псих
20.00 Белоснежка: Месть гномов
21.50 Дети Хуанг Ши
23.45 Таинство

Дом Кино

04.00, 14.40 Женский доктор
07.05 Укротительница тигров
09.00 Шумный день
10.50 У самого Чёрного моря
12.15 Верные друзья
18.00 Сваты
22.00 Одиноким предоставляется общежитие
23.40 Мама вышла замуж
01.15 Ивановы
03.00 Нахалёнок

МИР

06.25, 16.15, 17.15, 18.05, 05.35 Возвращение Мухтара-2
07.30 Доброе утро, мир!
08.35 Нет проблем
10.00 Маша и Медведь
10.10 «Любимые актеры». Фильм «Девчата»
10.45 Любимые актеры
11.15, 04.15 Женатый холостяк
13.00, 16.00, 19.00 Новости
13.15 Домработница
14.25 Другой мир. Что блокирует удачу?
15.00 Дела семейные с Еленой Дмитриевой
19.20 Отдел 44
23.10 Дачница
01.00 Фокусник-2
02.55 Другой мир

ТВ 21

10.00, 18.00, 02.00 Александровский сад
10.55, 18.55, 02.55 Моя мама
12.45, 20.45, 04.45 Последний король
14.30, 22.30, 06.30 О чем говорят мужчины
16.10, 00.10, 08.10 Сын Саула

ТВ 1000

06.10, 17.55 Вне времени
08.25 Помни (Мементо)
10.45 Младенец на $30 000 000
13.20 Прости за любовь
15.50 Дурдом на колесах
20.10 Патриот
23.20 Далеко-далеко
02.00 Лабиринт Фавна
04.05 Унесённые ветром

ТВ 1000 Русское кино

06.20 Жить
08.05 Жених
10.05 Он - Дракон
12.20 Старое доброе кино
14.05 Ёлки 1914 г.
16.20, 17.05, 04.20, 05.05 Крылья
18.10 Граф Монтенегро
20.20 Испытание
22.20 Полное превращение
00.10 Я - учитель
02.10 Кухня в Париже

РЕТРоТВ

06.00, 12.00, 18.00, 00.00 ТАСС уполномочен заявить
07.10, 01.10 Клоун с осенью в сердце
08.00, 14.10, 20.00, 02.00 Место встречи изменить нельзя
09.10, 03.10 Семнадцать мгновений весны
10.20, 04.20 Виридиана
11.50, 17.50, 05.50 Бюро находок
13.10 Новогоднее эстрадное представление Ритмы планеты
15.20 Советские биографии
16.05 Вне закона
19.10 Владимир Меньшов
21.20 Программа передач на вчера
22.00 Дьяволицы

ВТВ

06.00, 15.15 ВОРОНИНЫ
07.20 ДУРАКИ И ДОРОГИ
07.40, 04.20 СМЕШАРИКИ
08.00, 04.40 ФИКСИКИ
08.15, 04.55 ДУДА И ДАДА
08.40, 03.50 ЕРАЛАШ
09.30, 19.00 МОЛОДЁЖКА 5
10.40 ЗАЛОЖНИЦА 2
12.40 6 КАДРОВ
13.00 УСПЕТЬ ЗА 24 ЧАСА
14.10, 20.10 ДВА ОТЦА И ДВА СЫНА
16.45 ПРИНЦ СИБИРИ
17.50, 23.20 УРАЛЬСКИЕ ПЕЛЬМЕНИ
21.20 КОНТРАКТ
00.00 ЗДЕСЬ КТО-ТО ЕСТЬ...
00.50 БЕЗМОЛВНЫЙ СВИДЕТЕЛЬ
02.00 ЗАКРЫТАЯ ШКОЛА
03.30 ЛОВИ МОМЕНТ
05.10 АМАЗОНКИ

УО «СЛОНИМСКИЙ ГПТК СП»
СДАЕТ В АРЕНДУ ТЕХНИЧЕСКИЕ ПОМЕЩЕНИЯ
ПО АДРЕСУ: Г. СЛОНИМ, УЛ. БРЕСТСКАЯ, 135:
ЗДАНИЕ МОЙКИ-ГАРАЖА, ОБЩАЯ ПЛОЩАДЬ 455,9 КВ.М.;
ЗДАНИЕ ГАРАЖА, ОБЩАЯ ПЛОЩАДЬ 64,1 КВ.М.;
ЗДАНИЕ БОКСОВ, ОБЩАЯ ПЛОЩАДЬ 637,1 КВ.М.
УНП 500041856
КОНТАКТНЫЙ ТЕЛЕФОН 8 01562 59-2-86

29 сентября ПЯТНИЦА

ИМЕНИНЫ В ЭТОТ ДЕНЬ
Виктор, Людмила, Куприян
ПО КАТОЛИЧЕСКОМУ КАЛЕНДАРЮ
Михаил, Гавриил, Рафаил

Беларусь 1

06.00, 07.20, 08.15 Доброе утро, Беларусь!
07.00, 08.00, 09.00, 12.00, 13.00, 15.00, 17.00, 19.00, 01.30 Новости
07.05, 08.05 Новости экономики
07.10, 08.10, 18.15 Зона Х
09.10 След
10.55, 12.10, 18.40, 19.20 «Женский доктор 3»
13.15 Детский доктор
13.45 День в большом городе
14.45, 15.25, 17.05 Певица
15.15, 18.00 Новости региона
21.00 Панорама
21.50 Сила Веры
01.45 День спорта

ОНТ

06.00, 06.30, 07.30, 08.30, 07.00, 08.00, 09.00, 11.00, 13.00, 16.00, 18.00, 20.30 Наши новости
06.05, 07.05, 08.05 Наше утро
09.05 Жить здорово!
10.10 Теория заговора
11.05, 13.05, 16.15, 18.15, 21.00 Новости спорта
11.10 Модный приговор
12.05 Мужское/Женское
13.10 Давай поженимся!
14.20 Время покажет
16.20 Три тополя на Плющихе
18.20 Контрольная закупка
18.55 Удача в придачу!
19.00 Поле чудес
20.00 Время
21.05 Голос
23.00 Что? Где? Когда?
00.20 Вечерний Ургант
01.10 Ночные новости

Беларусь 2

07.00 Телеутро
09.00, 19.00 Телебарометр
09.05, 17.05 Месть
11.05 Шифры нашего тела
12.00 Шальной ангел
14.20, 20.20 ЛавЛавСаг
15.20 Их перепутали в роддоме
16.20, 00.10 Пин_код
19.05 Барышня-крестьянка
21.20 Нераскрытые тайны
22.00 Спортлото 5 из 36, КЕНО
22.05 Битва экстрасенсов. 14 сезон

СТВ

06.00, 07.30, 10.30, 13.30, 16.30, 19.30, 22.30 24 часа
06.10, 17.25 Минщина
06.20, 07.45 Утро. Студия хорошего настроения
07.40, 20.10, 23.00 СТВ спорт
08.30, 23.05 Тайны Чапман
09.25 Всем по котику
09.35 Званый ужин
10.40, 18.35 Самые шокирующие гипотезы
11.30, 22.00 Смотреть всем!
11.50 Студенты
13.50 Странное дело
15.35 Водить по-русски
16.10 Автопанорама
16.50 Добро пожаловаться
17.10 М и Ж
17.35 Эликсир молодости
20.00 Столичные подробности
20.15 Арии. Следы белых богов
00.00 Загадки человечества с Олегом Шишкиным
00.50 Белые волки 2

Беларусь 3

07.00 Дабраранак
07.35, 13.35 Беларуская кухня
08.05, 12.00, 19.55 Калейдаскоп
08.20, 12.15 Гэты дзень
08.25, 18.40 Людміла Гурчанка
09.10, 14.30 Даурыя
10.40 Справа жыцця
11.00 Святло далёкай зоркі
11.20, 18.05 Апошні дзень
12.20 Неба і зямля
12.45 Славянскі базар у Віцебску-2003
14.05 Сіла веры
15.55, 21.05 Партызаны супраць Вермахта
16.25, 21.30 Нейтральныя воды
20.10 24 пытанні
20.40 Калыханка
23.10 Песні пад гітару
23.25 Час кіно
23.30 Чатырыста ўдараў

Беларусь 5

08.00 Футбол. Лига Европы УЕФА. 2-й тур. БАТЭ (Борисов) - Арсенал (Лондон)
09.50 Футбол. Лига Европы УЕФА. 2-й тур. Зенит (Россия) - Реал Сосьедад (Испания)
11.50 Овертайм
12.20 Спорт-микс
12.30 Теннис. Турнир WTA. Ухань. 1/2 финала. Прямая трансляция
16.35 Мир английской премьер-лиги
17.05 На пути к ЧМ- 2018 г.
17.35 Хоккей для всех
18.10 Спорт-центр
18.20 Футбол. Беларусбанк - чемпионат Беларуси. ФК Витебск - Динамо (Брест). Прямая трансляция
20.25 Футбол. Беларусбанк - чемпионат Беларуси. Ислочь (Минский р-н) - Славия (Мозырь). Прямая трансляция
22.25 Спортивные танцы. Международный турнир
23.30 Волейбол. Чемпионат Европы. Женщины. 1/4 финала

РТР-Беларусь

07.00 Утро России
11.00, 14.00, 17.00, 20.00 ВЕСТИ
11.40 Простые вопросы
12.00, 20.40 Тайны следствия
13.50, 16.50, 19.50, 23.00 Новости - Беларусь
14.35 О самом главном
15.45 60 Минут
17.35 Сваты
18.45 Андрей Малахов. Прямой эфир
22.10, 23.10 Аншлаг и Компания

НТВ-Беларусь

05.55 Астропрогноз
06.00, 07.00, 08.00, 10.00, 13.00, 16.00, 19.00 Сегодня
06.10, 07.10 Деловое утро НТВ
08.05 Таксистка
08.55 Возвращение Мухтара
09.45, 23.20 ЧП.by
10.20, 19.40 Дневники «Удача в придачу!»
10.25 Лесник
12.00 Суд присяжных
13.25, 18.25 Обзор
14.00 ЧП. Расследование
14.20 Оружие
16.35 ППС
17.25 Улицы разбитых фонарей
19.45 Бывших не бывает
23.40 Агентство скрытых камер

ТВ3

06.00 Мультфильм
08.25 Доктор И...
08.55 Королек - птичка певчая
10.30, 03.40 Судебные страсти
12.10 Слепая
13.10 Гадалка
14.15, 05.10 Параллельный мир
15.15 Тренди
15.45 Сделка
16.15, 02.05 Рыжие
17.10 13 знаков Зодиака
18.10, 01.15 Битва ресторанов
19.10, 00.25 Громкие дела
20.10 Безумное свидание
21.50 Советские мафии
22.40 Порочная страсть

ТНТ

06.00 Бедные люди
06.30, 07.00, 07.30 Деффчонки
08.00, 03.00 Stand Up
09.00, 11.00, 23.00, 00.00 Дом-2
12.00, 12.30, 13.00, 13.30, 14.00 САШАТАНЯ
14.30 Однажды в России
20.00 Love is
21.00 Comedy club
22.00 Открытый микрофон
01.00 Comedy Woman
04.00 Comedy Баттл

Киномикс

01.30 Месть от кутюр
03.35 Нью-Йорк, я люблю тебя
05.15 Проповедник с пулеметом
07.25 Лучшие дни впереди
09.05 Тайна в их глазах
10.55 Универсальный солдат
12.45 Такса
14.15 Бульвар страха
16.15 Зной
18.00 Уайльд
20.00 Большой всплеск
22.05 Чтец

Дом Кино

04.00, 14.40 Женский доктор
07.00 Мама вышла замуж
08.35 Трава зелена
11.05 Большой капкан, или Соло для кошки при полной луне
12.55 Одиноким предоставляется общежитие
18.00 Сваты
22.00 За двумя зайцами
23.25 Девушка с гитарой
01.10 Бриллианты для диктатуры пролетариата

МИР

06.30, 17.10, 18.05 Возвращение Мухтара-2
07.30 Доброе утро, мир!
08.35 Маша и Медведь
08.55, 04.35 Осторожно, бабушка!
10.35 Любимые актеры
11.05 Семь невест ефрейтора Збруева
13.00, 16.00, 19.00 Новости
13.15 Домработница
14.25 Другой мир. Как выровнять жизненный путь?
15.00 Дела семейные с Еленой Дмитриевой
16.15 Секретные материалы
19.20 Моя вторая половинка
22.55 О бедном гусаре замолвите слово
02.10 Держись, шоубиз!
02.40 Кошмар большого города
03.05 Дачница

ТВ 21

10.00, 18.00, 02.00 Александровский сад
11.00, 19.00, 03.00 Сладкая полночь
12.30, 20.30, 04.30 Жестокие мечты
14.15, 22.15, 06.15 Его жена
16.05, 00.05, 08.05 Иуда

ТВ 1000

08.10 Далеко-далеко
10.50 Патриот
14.00 Это очень забавная история
16.00 Унесённые ветром
20.10 День сурка
22.10 Там, где сердце
00.35 Вне, себя
02.55 Ярмарка тщеславия
05.25 Обратная тяга

ТВ 1000 Русское кино

06.20 Полное превращение
08.10 Испытание
10.15 Я - учитель
12.15 Весёлые ребята
14.20 Прогулка
16.20, 17.10, 04.20, 05.05 Не покидай меня
18.15 Мама не горюй 2
20.20 Человек в футляре, человек в пальто и человек во фраке
22.20 Личный номер
00.20 Сатисфакция
02.15 Как я провёл этим летом

РЕТРоТВ

06.00, 12.00, 18.00, 00.00 ТАСС уполномочен заявить
07.10, 01.10 Новогоднее эстрадное представление Ритмы планеты
08.10, 14.00, 20.10, 02.10 Место встречи изменить нельзя
09.20, 03.20 Советские биографии
10.05, 04.05 Вне закона
11.50, 05.50 Бюро находок
13.10 Владимир Меньшов
15.20 Программа передач на вчера
16.00 Дьяволицы
19.20 Брюс Ли
21.40 Юбилейный вечер Игоря Матвиенко

ВТВ

06.00, 15.15 ВОРОНИНЫ
07.20 ДУРАКИ И ДОРОГИ
07.40, 04.20 СМЕШАРИКИ
08.00, 04.40 ФИКСИКИ
08.15, 04.55 ДУДА И ДАДА
08.40, 03.50 ЕРАЛАШ
09.30 МОЛОДЁЖКА 5
10.40 КОНТРАКТ
12.40 6 КАДРОВ
13.00 УСПЕТЬ ЗА 24 ЧАСА
14.10 ДВА ОТЦА И ДВА СЫНА
16.45 ПРИНЦ СИБИРИ
17.50, 18.45 УРАЛЬСКИЕ ПЕЛЬМЕНИ
20.30 НЕУДЕРЖИМЫЕ
22.30 ПРИЮТ
00.30 БЕЗМОЛВНЫЙ СВИДЕТЕЛЬ
02.00 ЗАКРЫТАЯ ШКОЛА
03.30 ЛОВИ МОМЕНТ
05.10 АМАЗОНКИ

30 сентября СУББОТА

ИМЕНИНЫ В ЭТОТ ДЕНЬ
Вера, Надежда, Любовь, София
ПО КАТОЛИЧЕСКОМУ КАЛЕНДАРЮ
Иероним, Фелиция, Соня

Беларусь 1

06.05 Існасць
06.35 Цена любви
08.20 Кулинарная дипломатия
09.00, 12.00, 15.00 Новости
09.10 Здоровье
10.00 Дача
10.35 Большой селфи-тур
11.10 50 рецептов первого
12.10, 15.45 Сила Веры
15.15 Краіна
16.50 Ветер в лицо
21.00 Панорама
21.45 Счастливый вечер
22.50 Влюблён и безоружен
00.20 День спорта

ОНТ

07.00, 09.00, 16.00, 20.30 Наши новости
07.05 Жизненные обстоятельства
09.05 Смешарики. Спорт
09.20 Здоровье
10.30 Смак
11.10 Идеальный ремонт
12.10 Умницы и умники
13.10 К 100-летию Юрия Любимова
14.15 Два Федора
16.15, 21.00 Новости спорта
16.20 Ералаш
16.35 Теория заговора
17.35 Кто хочет стать миллионером?
19.05 Мой бизнес
21.05 Удача в придачу!
21.10 Сегодня вечером
00.30 Международный музыкальный фестиваль «Жара»

Беларусь 2

07.00 Слишком много хвостов
07.30 Холодное сердце
08.55, 20.50 Телебарометр
09.00 Шифры нашего тела
10.10 Свадьба вслепую
11.45, 20.55 Барышня-крестьянка
12.50 Большое путешествие
14.15 Когда мы дома
14.50 Хроники Нарнии: Лев, колдунья и волшебный шкаф
17.10 Копейка в копейку
17.45 Научи жену рулить
18.45 Бросок кобры
22.00 Спортлото 6 из 49, КЕНО
22.05 Верните мне красоту
23.25 Пираты Карибского моря: На странных берегах

СТВ

06.00 Солдаты и офицеры
07.05 Тайны Чапман
08.00 Самые шокирующие гипотезы
08.55 Ремонт по-честному
09.35 Самая полезная программа
10.25 Программа о здоровье «Теледоктор»
11.00 Минск и минчане
11.35 Всем по котику
11.50 Арии. Следы белых богов
13.30, 16.30, 19.30 24 часа
13.45, 01.20 ОСЕННИЙ МАРАФОН
15.25 Водить по-русски
15.50 Большой город
16.40 Луна
17.40 НЕВОЗМОЖНЫЕ ЗЕЛЕНЫЕ ГЛАЗА
20.00 СТВ спорт
20.10 Засекреченные списки. Космические тайны
21.55 Клетка

Беларусь 3

07.40 Сіла веры
08.05, 13.05, 20.20 Калейдаскоп
08.20 Гэты дзень
08.25 Саламяны капялюшык
10.40 Беларусь як песня
11.05 Навукаманія
11.35 Татулі
13.20 Мелодыі лета-2017
14.10 Ідзі і глядзі
16.30 Апошні дзень
17.10 Чатыры танкісты і сабака
19.05 Вуліца поўная нечаканасцей
20.40 Калыханка
21.05 Бландынка за вуглом
22.25 Час кіно
22.35 Англійскі пацыент

Беларусь 5

08.00 Футбол. Беларусбанк - чемпионат Беларуси. Ислочь (Минский р-н) - Славия (Мозырь)
09.55 Спорт-микс
10.05 Волейбол. Чемпионат Европы. Женщины. 1/4 финала
11.40 Хоккей для всех
12.10 Большой спорт. Ток-шоу
12.55 Плавание. Этап кубка мира. Гонконг. Прямая трансляция
14.25 Футбол.Чемпионат Англии. Хаддерсфилд - Тоттенхэм. Прямая трансляция
16.20 Футбол. Лига чемпионов УЕФА
16.50 Гандбол. Лига чемпионов. БГК им. Мешкова (Беларусь) - Веспрем Венгрия. Прямая трансляция
18.30 Футбол. Лига Европы УЕФА. 2-й тур. Обзор игрового дня
19.25 Футбол.Чемпионат Англии. Челси - Манчестер Сити. Прямая трансляция
21.25 Спорт-центр
21.35 Прыжки на батуте. Этап кубка мира. Португалия
23.40 Теннис. Турнир WTA. Ухань. Финал

РТР-Беларусь

07.00 Комната смеха
07.40 Неотложка-2
11.00, 14.00 ВЕСТИ
11.30 Живые истории
12.20 Пятеро на одного
13.10 Наше дело
13.25, 14.30, 20.55 Чужое счастье
19.00 Картина мира
20.00 ВЕСТИ В СУББОТУ
22.40 Добежать до себя

НТВ-Беларусь

05.50 Астропрогноз
05.55 Их нравы
06.25 Преступление будет раскрыто
08.00, 10.00, 13.00, 16.00 Сегодня
08.20 Врачебные тайны плюс
08.55 Поедем, поедим!
09.40 ЧП.by
10.20 Главная дорога
11.00 Еда живая и мёртвая
11.55 Квартирный вопрос
13.20 НашПотребНадзор
14.20 Адвокат
16.20 Следствие вели...
17.10 Секрет на миллион
19.00 Центральное телевидение
20.00 Ты супер! Танцы
22.25 Дневники «Удача в придачу!»
22.25 Барс и Лялька
00.10 Квартирник НТВ у Маргулиса

ТВ3

06.00 Мультфильмы
10.15 13 знаков Зодиака
11.10 Хроники московского быта
12.00, 02.30 Шрам
15.20 Родня
17.05 Золушка 2:0
18.00 Человек. Право на вечную жизнь
18.55, 05.30 10 самых
19.30, 01.45 Хэллоу, Раша!
20.20 Можете звать меня папой
22.20 Время
00.15 Легенда об Искателе

ТНТ

06.00, 06.30, 07.00, 07.30 Деффчонки
08.00, 11.30, 19.00, 05.00 Экстрасенсы ведут расследование
09.30, 10.30, 23.30, 00.30 Дом-2
14.00, 14.30, 15.00, 15.30 Ольга
16.00, 16.30, 17.00, 17.30 Остров
18.00 ШОУ СТУДИЯ СОЮЗ
21.30 ТАНЦЫ
01.30 Comedy club
02.00, 02.30 Легко ли быть молодым?
03.00 Импровизация
04.00 Однажды в России

Киномикс

00.10 Фрэнк
01.45 Синистер
04.05 Таинство
05.45 Ромовый дневник
07.50 Проповедник с пулеметом
10.00 Дети Хуанг Ши
12.00 Все говорят, что я люблю тебя
13.40 Французский транзит
16.25 Фильм со мной в главной роли
18.00 Последний вампир
19.30 Ночные стражи
21.15 Вкус ночи
22.55 Большой всплеск

Дом Кино

04.00 Женский доктор
07.00 Алёшкина любовь
08.40 Трое в лодке, не считая собаки
11.15 Девушка с гитарой
13.00 За двумя зайцами
14.25 Три плюс два
16.10 Высота
18.00 Каменская
22.00 Покровские ворота
00.35 Перекрёсток
02.25 Полёты во сне и наяву

МИР

06.05, 08.20 Маша и Медведь
07.50 Союзники
09.00 Ой, мамочки
09.30 «Наше кино. История большой любви». Олег Ефремов
10.00, 16.00, 19.00 Новости
10.15 Любовь без границ
10.45 Вокзал для двоих
13.30 Выйти замуж за капитана
15.30 Любимые актеры
16.15, 19.20 Ночные ласточки
00.20 О бедном гусаре замолвите слово
03.30 Семь невест ефрейтора Збруева

ТВ 21

10.00, 18.00, 02.00 Тринадцатый апостол
11.00, 19.00, 03.00 Лучшее во мне
13.00, 21.00, 05.00 Чокнутый
14.50, 22.50, 06.50 Париж - Манхеттен
16.10, 00.10, 08.10 Пеле

ТВ 1000

08.10 Там, где сердце
10.30 Вне, себя
12.50 День сурка
14.50 Ярмарка тщеславия
17.30 Обратная тяга
20.10 Тупой и еще тупее
22.20 Багровые реки
00.20 Одержимость
02.20 Гений
04.05 Помни (Мементо)

ТВ 1000 Русское кино

06.20 Человек в футляре, человек в пальто и человек во фраке
08.10 Личный номер
10.20 Хороший мальчик
12.15 Кащей Бессмертный
13.35 Как я провёл этим летом
16.05 Кухня в Париже
18.10 Кухня
20.20 Душа шпиона
22.30 Пассажирка
00.30 Холодный фронт
02.30 Жить
04.20 Жених

РЕТРоТВ

06.00, 12.00, 00.00 ТАСС уполномочен заявить
07.10, 01.10 Владимир Меньшов
08.00, 14.10, 02.00 Место встречи изменить нельзя
09.20, 03.20 Программа передач на вчера
10.00, 04.00 Дьяволицы
13.20 Брюс Ли
15.40 Юбилейный вечер Игоря Матвиенко
18.00 Моя любимая брюнетка
19.30 Незнайка в Зеленом городе
19.50 В зоопарке - ремонт!
20.00 Подкидыш
21.10 Дело темное
22.00 Последний раз, когда я видел Париж

ВТВ

06.00, 00.10 ТУРБО МИКСЕР
07.00 6 КАДРОВ
08.00 ОСТОРОЖНО: ДЕТИ!
09.00, 03.00 СМЕШАРИКИ
09.20, 03.20 ДУДА И ДАДА
09.45, 03.45 МАША И МЕДВЕДЬ
10.00 АЛИСА ЗНАЕТ, ЧТО ДЕЛАТЬ!
10.30 ЛИГА WATCHCAR
11.00 ШРЭК НАВСЕГДА
13.00 ВОРОНИНЫ
15.00 КРУТЫЕ ДЕВЧОНКИ
17.00, 22.30, 00.10 Прогноз погоды на неделю
17.00 МУШКЕТЕРЫ
19.10 УРАЛЬСКИЕ ПЕЛЬМЕНИ
20.30 НЕУДЕРЖИМЫЕ 2
22.30 ПРОКЛЯТИЕ 3
01.00 ВЗВЕШЕННЫЕ ЛЮДИ
02.30 ЕРАЛАШ
04.00 ЛОВИ МОМЕНТ
05.00 ДУРАКИ И ДОРОГИ

ГРАФИК РАБОТЫ рекламной службы:
ВТОРНИК-СУББОТА **с 9.00 до 18.00, обед с 13.00 до 14.00**
ВЫХОДНОЙ **воскресенье-понедельник**

Объявления в текущий номер можно подать на сайте www.gs.by, оплатив через ЕРИП и систему «Интернет-Банкинг». Более подробную информацию можно найти на сайте gs.by в разделе «Подать объявление».
Справки по тел.: 8-01562-29 000, 8029-61-22-643

1 октября ВОСКРЕСЕНЬЕ

ИМЕНИНЫ В ЭТОТ ДЕНЬ
Ариадна, София, Ирина
ПО КАТОЛИЧЕСКОМУ КАЛЕНДАРЮ
Тереза, Роман, Игорь, Данута

Беларусь 1

07.10, 22.10 Цена любви
09.00, 12.00, 12.10, 15.00 Новости
09.10 Арсенал
09.45 Коробка передач
10.25 Народное утро
11.00 50 рецептов первого
12.35 Весна на Заречной улице
14.15 Вокруг планеты
15.15 Твой город
15.30 Влюблён и безоружен
17.10 Где живёт Надежда?
20.35 Навіны надвор'я
21.00 Главный эфир

ОНТ

07.00, 09.00, 16.00 Наши новости
07.05 Жизненные обстоятельства
09.05 Воскресная проповедь
09.20 Смешарики. ПИН-код
09.40 Непутевые заметки
10.50 Фазенда
11.25 Страховой агент
12.40 К юбилею Олега Ефремова
13.40 Случай с Полыниным
15.30, 16.20 Шоу Филиппа Киркорова «Я»
16.15 Новости спорта
18.20 Лучше всех!
20.00 Контуры
21.05 Глобальный репортаж
21.40 Клуб Веселых и Находчивых

Беларусь 2

06.55 Друзья ангелов
07.10 Хроники Нарнии: Лев, колдунья и волшебный шкаф
09.25, 20.05 Телебарометр
09.30 Мир наизнанку
10.25 Счастливы вместе 5
11.30, 20.55 Барышня-крестьянка
12.35 Пингвины из Мадагаскара
13.50 Икона стиля
15.05 Пираты Карибского моря: На странных берегах
17.25 Камень, ножницы, бумага
18.05 Битва экстрасенсов. 14 сезон
20.35 Два рубля
22.05 Спортлото 5 из 36, КЕНО
22.10 Драйв

СТВ

06.30, 07.45 НЕВОЗМОЖНЫЕ ЗЕЛЕНЫЕ ГЛАЗА
07.25 Добро пожаловаться
08.40, 10.05, 11.40, 20.25, 00.15 День сенсационных материалов
09.35, 16.00 Автопанорама
11.00 Большой завтрак
13.30, 16.30 24 часа
13.45, 01.10 ДОЖИВЕМ ДО ПОНЕДЕЛЬНИКА
15.35 Водить по-русски
16.50 Центральный регион
17.20 Военная тайна с Игорем Прокопенко
19.30 Неделя
22.00 Неделя спорта
22.30 ИНСАЙТ

Беларусь 3

07.40 Музеі Беларусі
08.05, 12.45, 20.20 Калейдаскоп
08.20, 13.00, 23.40 Гэты дзень
08.25 Семдзесят пятая восень Андрэя Мдзівані
08.55 Вуліца поўная нечаканасцей
10.05 Наперад у мінулае
10.30 Нацыянальны хіт-парад
11.25 Бландынка за вуглом
13.05 І Міжнародны фестываль «Хварастоўскі і сябры»
14.40 Беларусь як песня
15.05 Саламяны капялюшык
17.20 Майстры і куміры
18.10 Татулі
19.40 Апошні дзень
20.40 Калыханка
21.05 Чатыры танкісты і сабака
23.00 Песні пад гітару

Беларусь 5

07.15, 10.50 Волейбол. Чемпионат Европы. Женщины. 1/2 финала
08.45 Игры «на вырост»
09.15 Гандбол. Лига чемпионов. БГК им. Мешкова (Беларусь) - Веспрем Венгрия
12.25 Пит-стоп
12.55 Плавание. Этап кубка мира. Гонконг. Прямая трансляция
14.25 Гандбол. Квалификация к ЧЕ- 2018 г. Женщины. Беларусь - Венгрия. Прямая трансляция
16.00 Футбол. Беларусбанк - чемпионат Беларуси. Динамо-Минск - БАТЭ (Борисов). Прямая трансляция
18.00 Спорт-центр
18.10, 20.25 Спорт-микс
18.20 Футбол. Чемпионат Англии. Ньюкасл - Ливерпуль. Прямая трансляция
20.35 Итоги недели
21.20 Волейбол. Чемпионат Европы. Женщины. Финал

РТР-Беларусь

07.00 Комната смеха
07.10 Северное сияние
09.05 Так бывает
11.00, 14.00 ВЕСТИ
11.20 Сам себе режиссер
12.15 Утренняя почта
13.00 Когда все дома с Тимуром Кизяковым
15.50 Смеяться разрешается
16.45 Человек-амфибия
18.30, 22.30 Пластмассовая королева
20.00 ВЕСТИ НЕДЕЛИ
21.30 Что происходит
00.00 Воскресный вечер с Владимиром Соловьевым

НТВ-Беларусь

05.45 Астропрогноз
05.50 Устами младенца
06.25 Преступление будет раскрыто
08.00, 10.00, 13.00, 16.00 Сегодня
08.20 Двойные стандарты. Тут вам не там!
09.20 Однажды...
10.25 Первая передача
11.05 Чудо техники
11.55 Дачный ответ
13.20 НашПотребНадзор
14.20 Адвокат
16.20 Следствие вели...
18.05 Новые русские сенсации
19.00 Итоги недели
20.10 Куба
23.15 Ты не поверишь!

ТВ3

06.00 Мультфильмы
10.15 Барышня и кулинар
10.50, 01.15 Второе дыхание
14.35 Жена. История любви
15.55, 16.55, 18.00, 19.05 Ревизорро
20.05 Без обмана
20.55 Три дня на побег
23.15 Осторожно мошенники!
23.50 Легенда об Искателе
04.40 Траектория судьбы

ТНТ

06.00, 06.30, 07.00, 07.30 Деффчонки
08.00, 05.00 Экстрасенсы ведут расследование
09.00, 10.00, 23.00, 00.00 Дом-2
11.00, 22.00 Stand Up
12.00, 03.00 Импровизация
13.00 Открытый микрофон
14.00, 21.00, 04.00 Однажды в России
15.00, 15.30, 16.00, 16.30, 17.00, 17.30 Остров
18.00, 01.00 Comedy club
20.00 Где логика?
02.00, 02.30 Легко ли быть молодым?

Киномикс

01.05 Синистер 2
03.15 Мой парень - псих
05.15 Турецкий для начинающих
07.00 Универсальный солдат
08.50 Спроси у пыли
10.50 Чтец
12.45 Такса
14.15 Лучшие дни впереди
16.00 Месть от кутюр
18.00 Тайна в их глазах
19.50 Мачеха
22.00 Белоснежка: Месть гномов
23.40 Уайльд

Дом Кино

04.00 Каменская
07.35 «Частный детектив, или Операция «Кооперация»
09.20 Побег
11.40 Ворошиловский стрелок
13.30 Диверсант
17.25 Версия полковника Зорина
19.00 Мосфильма
20.50 Инспектор ГАИ
22.20 Три тополя на Плющихе
23.45 Испытание верности
01.40 Васса

МИР

06.00 Миллион вопросов о природе
06.10, 07.00, 08.10, 09.20 Маша и Медведь
06.30 Такие странные
07.20 Знаем русский
08.20 Беларусь сегодня
08.50 Еще дешевле
09.30 Культ/Туризм
10.00, 16.00 Новости
10.15 Я считаю: раз, два, три, четыре, пять
12.10 Иван
14.05 Мимино
16.15, 20.00 Фаворит
19.00 Вместе
01.25 Ночные ласточки

ТВ 21

10.00, 18.00, 02.00 Тринадцатый апостол
11.05, 19.05, 03.05 Наши любовники
12.40, 20.40, 04.40 В тихом омуте
14.45, 22.45, 06.45 В компании мужчин
16.35, 00.35, 08.35 Любовь и пингвины

ТВ 1000

06.10 Багровые реки
08.20 Одержимость
10.30 Тупой и еще тупее
12.45 Прости за любовь
15.10 Помни (Мементо)
17.30 Младенец на $30 000 000
20.10 Свадебный Переполох
22.15 Легенды осени
00.50 Телохранитель
02.45 Далеко-далеко
05.05 Патриот

ТВ 1000 Русское кино

06.20 Душа шпиона
08.30 Пассажирка
10.30 Хоттабыч
12.25 Женитьба
14.25 Кухня
16.40 Жених
18.35 Уроки выживания
20.20 М+Ж
22.00 Брестская крепость
00.45 Спарта
02.20 Испытание
04.20 Полное превращение

РЕТРоТВ

06.00, 00.00 ТАСС уполномочен заявить
07.20, 01.20 Брюс Ли
08.10, 02.10 Место встречи изменить нельзя
09.40, 03.40 Юбилейный вечер Игоря Матвиенко
12.00 Моя любимая брюнетка
13.30 Незнайка в Солнечном городе. Переполох в зоопарке
13.50 Незнайка в Солнечном городе. Как Незнайка совершал хорошие поступки
14.05 Подкидыш
15.15 Дело темное
16.00 Последний раз, когда я видел Париж
18.00, 19.50 Песня - 93
21.15 КОАПП
21.30 Его развод - ее развод

ВТВ

06.00, 07.00, 08.00, 09.00, 11.00, 12.00, 13.00, 15.00, 16.50, 23.10, 00.10 Прогноз погоды на неделю
06.00, 01.00 ТУРБО МИКСЕР
07.00 6 КАДРОВ
08.00 ОСТОРОЖНО: ДЕТИ!
09.00, 03.00 СМЕШАРИКИ
09.20, 03.20 ДУДА И ДАДА
09.45, 03.45 МАША И МЕДВЕДЬ
10.00 АЛИСА ЗНАЕТ, ЧТО ДЕЛАТЬ!
10.30 ЛИГА WATCHCAR
11.00, 02.30 ЕРАЛАШ
11.30 СЕРДЦА ЗА ЛЮБОВЬ
12.00 УСПЕТЬ ЗА 24 ЧАСА
13.00 ВОРОНИНЫ
15.00 ДЕТИ ШПИОНОВ 4D
16.50 КОТ В САПОГАХ
18.40 УРАЛЬСКИЕ ПЕЛЬМЕНИ
20.30 НЕУДЕРЖИМЫЕ 3
23.10 ГАЛЫГИН.RU
00.10 КИНО В ДЕТАЛЯХ
04.00 ЛОВИ МОМЕНТ
05.00 ДУРАКИ И ДОРОГИ

ОКНА за 7 дней!
EXPRESS ОКНА
Профиль Salamander
Фурнитура Roto
Скидка до 20% к Новому году!
▪ Балконные рамы ▪ Откосы ПВХ
МТС: +375 33 VEL.: +375 29 624 61 59

НАТЯЖНЫЕ ПОТОЛКИ
быстро, качественно, любой сложности
★ РАССРОЧКА ★
Тел. МТС 8-029-228-39-02
ИП Исаков В.В., УНП 291195880

ШКАФЫ-КУПЕ КУХНИ
Раздвижные двери.
Гарантия качества, замер, доставка бесплатно.
8-033-392-52-99,
8-029-150-25-83.
ИП Езепчик С.С. УНП 591332972

Прафсаюзны юрыст правядзе бясплатныя кансультацыі ў Слоніме і Зэльве

У чацвер, 28 верасня, юрыст абкама прафсаюза працаўнікоў мясцовай прамысловасці і камунальна-бытавых прадпрыемстваў правядзе бясплатную кансультацыю грамадзян у Слоніме і Зэльве.

ФОТА KORELICHI.GOV.BY

Прыём працаўнікоў — членаў прафсаюза адбудзецца ў Слонімскім раённым ліцэі (вул. Чырвонаармейская, 39, тэл. 6-56-77) з 9 да 11 гадзін і ў Зэльвенскім РУП ЖКГ (вул. Пушкіна, 83) з 12 да 14 гадзін.

На кансультацыю да юрыста абкама прафсаюзаў Вольгі Уладзіміраўны Калінка па пытаннях, звязаных з абаронай працоўных і сацыяльна-эканамічных праў і інтарэсаў, можна запісацца ў старшыняў райаб`яднанняў: у Слоніме ва Уладзіміра Уладзіміравіча Чышчэні (тэл. 8-015-62-66-407) і ў Зэльве ў Ірыны Станіславаўны Пузач (тэл. 8-029-28-74-996).

Жанна ІВАНОВА

Жалюзи
роллеты (тканевые, защитные)
москитные сетки
Низкие цены
Установка
Тел. 8-029-278-03-13
ИП Середа М.Е., УНП 291211010

ИП Герасимчик А.П., УНП 591742830
РЕМОНТ в Слониме
Бытовой техники
Электроинструмента
Стиральных и посудомоечных машин
Кофемолок и СВЧ печей
и другой бытовой техники.
МТС +375 (33) 688 53 91
Vel. +375 (44) 519 35 37

ПОСЛЕДНИЙ ДЕНЬ ПОДАЧИ РЕКЛАМЫ
в очередной номер «Газеты Слонимской»
— СУББОТА ДО 18.00

Натяжные потолки
intet
Лучшее решение вашего интерьера
VIP – двухуровневые
нал/безнал, чеки
Тел. 8-029-229-83-62 МТС
ИП Хомич С.А. УНП 290831964

Лазерная эпиляция в Барановичах!
БЕЗБОЛЕЗНЕННОЕ удаление нежелательных волос на ЛИЦЕ и ТЕЛЕ аппаратом Soprano ICE производство Израиль.
НОВЫЙ МЕТОД лечения опорно-двигательного аппарата УДАРНО-ВОЛНОВАЯ ТЕРАПИЯ
г. Барановичи ул. Фабричная, 22
8 (0163) 640481 8 (033) 3079070 8 (029) 3539070
УНП 291374506 ЧМУП «УльтраКлиник»

НАТЯЖНЫЕ ПОТОЛКИ
(матовые, сатиновые, глянцевые, белые и цветные)
*20 рублей за добрые слова!
Рассрочка без справок 2-12 месяцев 0%
Карниз для штор и плинтус ПВХ в ПОДАРОК!
Закажи двухуровневый потолок и получи - БОНУСОМ одноуровневый (до 10м²)
Закажи два потолка, третий получи БОНУСОМ - "под ключ"
АКЦИЯ! 3 руб. за м²
8(044)569-48-48(vel) 8(029)569-48-48(мтс)
ИП Шишмарёв А.В. УНП 192502672

РЕСТАВРАЦИЯ РЕМОНТ мягкой мебели
•Изменение дизайна
•Широкий выбор тканей
•Услуги грузчика и доставка бесплатно
•Переделаем Вашу кровать в тахту, диван в угловой, в еврокнижку.
Рассрочка!
Скидка 10% (пенсионерам, инвалидам)
Качественно и быстро!
(029) 181 60 21
(029) 557 87 08
ИП Заяц Д.В. УНП 690754410

УНП 590719077, ЧТПУП "ЮриксБел"
РАССРОЧКА ДО 6 МЕСЯЦЕВ
ШКАФЫ-КУПЕ
НОВОСЁЛАМ СКИДКИ!
Добрый дом
Брестская 109А
Тел. 6-36-00
kupe-slonim.by

все виды корпусной мебели по индивидуальным заказам
ШКАФЫ-КУПЕ
КУХНИ И МНОГОЕ ДРУГОЕ
мы стараемся
Тел. 8-029-785-27-74 МТС
Вел. 8-029-941-64-94
ИП Караков А.Н. УНП 590905121

РЕМОНТ и РЕСТАВРАЦИЯ мягкой мебели
www.sofa.kraj.by
Изменение дизайна.
Качественно, быстро,
ЧЕСТНЫЕ ЦЕНЫ
СКИДКИ!
Тел.: 8-029-812-35-32,
8-044-729-00-92.
ИП Явзин В.Н. УНП 691561647.

КУХНИ
ШКАФЫ-КУПЕ
И др. корпусная мебель
8-029-78-52-778, 8-029-990-04-90
НИЗКИЕ ЦЕНЫ
ВЫСОКОЕ КАЧЕСТВО
ИП Кузнецов С.А., УНП 591353811

НАТЯЖНЫЕ ПОТОЛКИ
РАБОТЫ АБСОЛЮТНО ЛЮБОЙ СЛОЖНОСТИ
ГАРАНТИЯ до 25 ЛЕТ
ЧИСТЫЙ МОНТАЖ
БЕСПЛАТНЫЙ ОБМЕР
*КАРНИЗЫ И СВЕТИЛЬНИКИ В ПОДАРОК
EDISON DESIGN STUDIO
Двухуровневые за 1 день
Нал/безналичный расчет
Цены производителя
Рассрочка 0%
Халва
+375 (33) (29) 3585488 с 08.00 до 22.00 без выходных
Скидки от 5% при заказе потолков через сайт www.edison.of.by
ИП Лошаковский А.Э. УНП 591335652

Рассрочка без справок от 2 -12 месяцев 0% или карта покупок
ОКНА ПВХ
- двери - откосы
- рамы балконные из ПВХ и алюминия
*20 рублей за добрые слова!
*Акция! от 56 руб.
ДВЕРИ металлические
производство РБ, изготовление под заказ
Балконы под ключ: ▪Крыши ▪Обшивка ▪Утепление
8(029) 703-22-63(мтс); 8(029) 143-05-13(vel) okd.by; рбдвери.бел
ИП Фабишевская В.И. УНП 191720349

MSD Империя потолков impo.by
НАТЯЖНЫЕ ПОТОЛКИ
ОТ ПРОСТЫХ ДО СЛОЖНЫХ
ШИРОКИЙ АССОРТИМЕНТ
РАССРОЧКА ДО 7 МЕСЯЦЕВ
ЛЮБАЯ КОМПЛЕКТАЦИЯ
КАЧЕСТВЕННЫЙ МОНТАЖ
от 7,5 рублей
365 09 09
УНП 591608560
СОБСТВЕННОЕ ПРОИЗВОДСТВО

РЕМОНТ И РЕСТАВРАЦИЯ МЯГКОЙ МЕБЕЛИ
ИП Криводубский А.Л., УНП 690759387
• изменение формы, дизайна
• изменение кровати в тахту
• большой выбор тканей
• пенсионерам скидки 5%
Тел. 8-044-703-41-50 LIFE

• МЕТАЛЛОЧЕРЕПИЦА
• ПРОФНАСТИЛ
• ЗАБОРНЫЕ СИСТЕМЫ
• ВОДОСТОК
• АРМАТУРА
• МЕТАЛЛОПРОКАТ
предъявителю скидка 3%
Скайпрофиль
СЛОНИМ
ул. Вокзальная, 11
(01562) 5 00 92
(033) 300 18 54
skyprofil.by
Унитарное предприятие «Скайпрофиль» УНП 691537001

НАТЯЖНЫЕ ПОТОЛКИ
• Пенсионерам СКИДКИ
• Гарантия, договор, безопасность
• Выезд в любую точку города и области
• Нал./безнал. расчет
ПОДАРКИ потолочный карниз или точечный светильник
НОВИНКА! МОНТАЖ газовым пистолетом без пыли и грязи
Рассрочка до 12 месяцев
8044 571-51-13
8033 371-51-13
www.potolki-prof.by
Гарантия25лет
MAKSIOMA PROF
ЧТПУП "МаксиомаПроф", УНП591606371

TAXI 3-66-66
Velcom 61-56-056
МТС 58-79-056
Life 91-11-076
ИП Климович С.Н., УНП 590092913

ПРОДАЮ

дачу, дом, коттедж

ДАЧУ в д. Чемеры, 2-этажную, кирпичную, есть электричество, на участке колонка, участок 6 соток, привозной чернозем, рядом озеро, лес, цена 8 тыс. бел.рублей. Тел. 8-029-931-34-99.

ДАЧУ, в д. Якимовичи, дом, свет, вода есть. Тел. 6-97-90, 2-54-95.

ДАЧУ возле д. Якимовичи. Тел. 6-06-22, 8-029-649-70-57.

ДАЧУ, в р-не д. Якимовичи, 6 соток, дачный домик, свет, газ баллон, вода для полива, печки нет, сад, ухоженную. Тел. 2-21-50, 8-029-587-00-58.

ДАЧУ, д. Чемеры, с/о «Газовик», рядом лес, есть вода, дом блочный, 6 соток земли. Тел. 2-17-61, 8-044-479-43-15.

ДОМ (1/2), кирпичный, газ, вода, канализация, 2 подвала, гараж 100 м², окна пластиковые, котел новый. Тел. 8-029-343-15-25.

ДОМ (1/2), срочно, кирпичный, на ул. Приречной, 1-е Рыщицы, гараж, сарай, имеются все коммуникации. Тел. 8-029-337-66-53.

ДОМ в а/г Жировичи, ул. Лесная, 8, деревянный, обложен кирпичом, все коммуникации, хоз. постройки. Тел. 8-029-765-18-16, 8-029-670-87-57.

ДОМ, в д. Воробьевичи, деревянный, одноэтажный, газ, свет колодец, участок 20 соток, цена договорная. Тел. 6-19-77, 8-033-622-10-83.

ДОМ, в пер. Октябрьском. Тел. 8-029-774-32-16.

ДОМ в р-не д/с №5, все коммуникации, хоз. постройки, гараж, участок 7 соток или сдам внаём. Тел. 8-029-135-22-74.

ДОМ, в р-не ресторана «Золотой Феникс», деревянный, общ. пл. 75 м², все коммуникации, гараж, хоз. постройки. Тел. 2-05-99, 8-029-612-46-51.

ДОМ деревянный, а/г Селявичи, 25 км от г. Слонима, 78 м², все удобства, отопление газовое и печное, ванная, туалет, земля 40 соток, хоз. постройки, погреб, 8 тыс. руб. Тел. 95-2-04, 8-029-952-08-16.

ДОМ деревянный, в г. Слониме, на ул. Синичкина, 60, 7х12 м, 4 комнаты, кухня, ванная, туалет, 2 подвала, газ, вода, канализация центральные, хоз. постройки, гараж, 8,5 соток. Тел. 8-029-703-48-44, 8-017-232-05-25.

ДОМ, деревянный в д. Сеньковщина, с мебелью, газ природный, вода подведена, хозпостройки, 20 соток земли, сад. Тел. 98-3-43, 8-029-323-07-61.

ДОМ деревянный, в пер. Минский тракт, 6, 110 м², 17 соток, хоз. постройки, все коммуникации. Тел. 8-029-788-11-62, 8-029-786-48-14, 8-015-62-506-77.

ДОМ деревянный, в центре города, пер. Шоссейный, 8, приусадебный участок большой, хозпостройки, газовое отопление, цена договорная. Тел. 8-029-580-87-96.

ДОМ деревянный, на две половины, в д. Тальковщина, ул. Виленская, д. 118, печное отопление, участок 25 соток, хоз. постройки, колодец, рядом лес, река, по деревне проведен газ. Тел. 4-82-02, 8-029-288-55-88.

ДОМ жилой, в д. Тальковщина, газ, хоз. постройки, гараж, участок 40 соток. Тел. 8-029-313-67-95, 8-029-149-90-43.

ДОМ, на ул. Виноградова, общ. пл. 193 м², без отделки, центральный водопровод, канализация, газ подведены к дому, по дому разведены отопление, свет, на кухне теплые полы, цена договорная. Тел. 8-029-634-63-01, 8-033-312-97-50.

ДОМ на ул. Кирова, 50, пл. 83,2 м², 2010 г. п., все коммуникации центральные, есть баня с бассейном, кухня летняя, гараж на двое ворот, участок 22 сотки, цена договорная, торг. Тел. 8-029-947-14-77.

ДОМ, на ул. Мирошника, общ. пл. 74 м², все коммуникации, гараж, подробности по телефону. Тел. 8-029-532-03-45.

ДОМ, на ул. Садовой, деревянный, общ. пл. 53 м², 3 комнаты, кухня, ванная, туалет, котельная газовая, вода горячая, канализация, погреб, подвал, участок 6 соток, рядом находится гимназия №1, детский сад, рынок, стадион. Тел. +7-921-350-12-77.

ДОМ, на ул. Садовой, имеется печное и газовое отопление, центральная канализация, или меняю на квартиру в г. Могилеве. Тел. 8-029-847-70-66.

ДОМ, на ул. Тополевой, шлакобетонный, сарай, газ, канализация. Тел. 8-029-582-60-19, 8-029-341-82-52.

ДОМ новый, с удобствами, гараж 7х8, сарай, времянка, огород 13 соток. Тел. 8-029-982-01-38.

квартиру

КВАРТИРУ 1-комн., на ул. Колхозной, пл. 40 м², торг при покупке. Тел. 8-029-350-02-87.

КВАРТИРУ 2-комн., ул. К. Маркса, 42, г. Слоним, общ. пл. 58 м², 7-й этаж, планировка чешская, великолепный вид на город, реку Щару. Тел. 8-029-679-28-06, 8-029-562-91-29.

КВАРТИРУ 2-комн., в р-не Альбертин, 4-й этаж 5-эт. дома, общ. пл. 59 м², жил. пл. 33,6 м², кухня 8,1 м², с/у раздельный, комнаты не проходные, стеклопакеты, дверь входная металлическая. Тел. 6-76-61, 8-029-625-62-47.

КВАРТИРУ 2-комн., в частном доме, в центре, цена при осмотре, недорого. Тел. 6-55-97, 8-029-750-00-08.

КВАРТИРУ 2-комн., на ул. Доватора, общ. пл. 57,7 м², жил. пл. 34,3 м², цена договорная, недорого. Тел. 8-029-319-92-22.

КВАРТИРУ 2-комн., на ул. Доватора, центр г. Слонима, 2-й этаж 9-эт. дома, 57,3 м², не угловую, чешская планировка, кухня встроенная, дверь металлическая, качественные стеклопакеты и др., отличный ремонт, хорошие соседи, дом утеплен, двор благоустроен, есть парковка. Тел. 8-029-587-03-27.

КВАРТИРУ 2-комн., на ул. Пушкина, 77а, 1-й этаж, общ. пл. 51 м², жил. пл. 30,2 м², подвал, балкон, кладовая, санузел раздельный. Тел. 8-029-762-62-01.

КВАРТИРУ 2-комн., на ул. Черняховского, д. 5, в 3-этажном кирпичном доме, общ. пл. 50,1 м², комнаты изолированные, 16 м², 15 м², кухня 8 м², стеклопакеты, ламинат, встроенная кухня, шкаф-купе, балкон, подвал. Тел. 8-044-452-74-84.

КВАРТИРУ 2-комн., на ул. Шоссейной, 18, 1-й этаж, лоджия, цена при осмотре. Тел. 8-029-974-05-73.

КВАРТИРУ 2-комн., на Энке, 1-й этаж, общ. пл. 48,7 м². Тел. 8-044-536-90-08.

КВАРТИРУ 2-комн., со всеми удобствами, в 4-квартирном доме, недорого. Тел. 8-044-755-31-32, 8-033-336-16-33.

КВАРТИРУ 2-комн., ул. Коссовский тракт, Энка, 3-й этаж 5-эт. дома, общ. пл. 52 м², 2 балкона, + гараж в ГСК «Гарнизонный». Тел. 8-029-586-85-04.

КВАРТИРУ 3-комн., 8-й этаж, 70/43/9 м², 2 лоджии застекленные, 2 кладовки, хороший ремонт, 67 тыс. руб. Тел. 8-029-373-05-48.

КВАРТИРУ 3-комн., на ул. Брестской, 87, 2-й этаж, возможен обмен на Волковыск. Тел. 2-97-72.

КУЗОВ АВТО
Капоты, крылья, пороги, арки
Бампера. Решетки. Защита
Фары, повороты, фонари
Глушители. Радиаторы
Лобовые стекла
МТС 7-222-450, Vel. 9-745-745
ИП Черняк А.Г., УНП 290163405

автостекла
ремонт
установка
выезд по адресу заказчика
г.Слоним ул. Багратиона, 5
Vel. 8-029-668-94-94,
МТС 8-029-868-94-94
ИП Сайчик С.Н., УНП 590319603

КВАРТИРУ 3-комн., на ул. 1-й Семилетки, дом 20, 2-й этаж 5-эт. дома, общ. пл. 70,5 м², жил. пл. 41,7 м², балкон, подвал, цена договорная. Тел. 2-22-36, 8-029-683-19-47.

КВАРТИРУ 3-комн., на ул. 17 Сентября, 2-й этаж 5-эт. дома, не угловую, ремонт, окна ПВХ, двери новые, паркет, лоджия в сайдинге, застекленная, гардероб, кухня, шкаф-купе, оставим дом в Мельковичах, 17 соток, вода, свет, теплица, еще гараж и машину «Ситроен АХ», 1992 г.в., срочно, 80 тыс. руб., торг. Тел. 6-55-54, 8-029-265-71-47.

КВАРТИРУ 3-комн., на ул. Брестской, 9-й этаж, общ. пл. 65,1 м², балкон застеклен, встроенные шкафы-купе, окна ПВХ, есть телефон, домофон, подвал, 49,5 тыс. руб. Тел. 8-044-547-73-22.

КВАРТИРУ 3-комн., на ул. Брестской, д. 105, 7-й этаж 9-эт. дома, 66 м², 2005 г. п., цена договорная. Тел. 8-029-787-24-19, 8-044-490-46-50.

КВАРТИРУ 3-комн. на ул. Красноармейской, 83, р-н «Полонез», общ. пл. 58 м², жил. пл. 40 м², санузел раздельный, частично с мебелью, район хороший, рядом магазины, банк, аптека, 52000 руб., торг. Тел. 8-033-666-16-62.

КВАРТИРУ 3-комн., на ул. Ф. Скорины, 9, 1-й этаж 5-эт. дома, общ. пл. 66,6 м², жилая 41,5 м², 2 лоджии (стеклопакеты), готовую к проживанию, 2001 год постройки, цена договорная, возможен обмен на г. Минск. Тел. 8-029-587-02-73, 8-029-657-01-38.

КВАРТИРУ 3-комн., на Энке, 1-й этаж, кладовки, цена при осмотре. Тел. 6-07-21, 8-044-561-61-09.

КВАРТИРУ 3-комн., ул. Брестской, 8-й этаж, общ. пл. 67 м², частично с мебелью, отличное состояние, ремонт сделан. Тел. 8-029-652-49-82.

КВАРТИРУ 3-комн., ул. Ершова, 2-й этаж 5-эт. дома, теплая, планировка компактная, не угловая, 61,5/39,4/7,9, свежий ремонт кухни, новая плита, лоджия 5,6 м², застеклена, кладовка 1,4 м², двери входные двойные, подвал вместительный, счетчики, домофон, все рядом: магазины, школы, детские сады, хорошие соседи, тихое место, готова к проживанию, торг уместен. Тел. 8-029-306-30-77, 8-029-502-60-49.

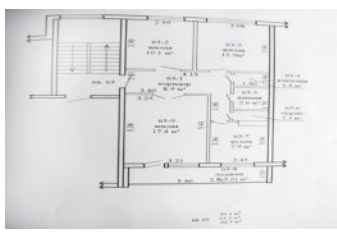

ИП Голубец Д.В., УНП 590079238
СХОД 3D РАЗВАЛ
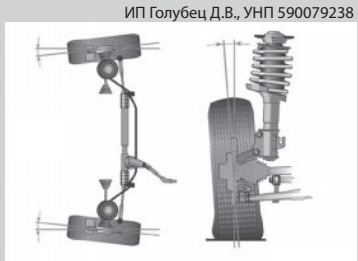
Velcom 8(029) 686-44-01
Ул. Коссовский тракт, 53 А (автостоянка)
АКЦИЯ!
С 13 сентября до 25 декабря 2017г. при регулировке развала / схождения — СКИДКА на шиномонтаж

ИП Голубец Д.В., УНП 590079238
АВТОСТЁКЛА
РЕМОНТ
УСТАНОВКА
НАЛИЧИЕ

ВЫЕЗД К КЛИЕНТУ
8 (029) 90 60 555
ул. Коссовский тр–т, 53 А (автостоянка)

автосервис
ЧСУП "АтрисСервис" УНП 590844709
автоэлектрика
BOSCH дилерское оборудование
8-029-140-28-03
ремонт стартеров и генераторов
atrisservis@mail.ru
8-044-553-52-69
химчистка салонов автомобилей
автозапчасти новые и б/у
Доставка по Слониму от 50 руб. бесплатно
8-015-62-65-5-10
8-029-940-51-23
8-029-782-68-09
8-029-956-91-59
ПОСТОЯННЫМ КЛИЕНТАМ СКИДКИ!

КВАРТИРУ 4-комн., в г. Кореличи, или обменяю на квартиру 2-комн. в г. Слониме. Тел. 8-044-564-72-39.

КВАРТИРУ 4-комн., на ул.1-й Семилетки, 16, 4-й этаж, общ. пл. 64,5 м², кухня 7,4 м², рядом школа, детсад, магазин, дачный участок в д. Якимовичи в подарок. Тел. 8-029-772-06-32.

КВАРТИРУ 4-комн., на ул. Брестской, 1-й этаж, дом кирпичный, есть подвал, 60 тыс. руб., торг. Тел. 8-029-131-65-22.

КВАРТИРУ 4-комн., на ул. Ершова, 5-й этаж, общ. пл. 77 м², без ремонта. Тел. 8-029-962-57-80.

КВАРТИРУ 4-комн., на ул. Красноармейской, 22, в центре, 4-й этаж, общ. пл. 60,2 м², из 4-й комнаты сделана столовая, все подробности по телефону. Тел. 8-044-533-31-73, 8-029-678-74-92.

гараж, участок

ГАРАЖ №107, ГСК «Гарнизонный», ул. Коссовский тракт, 72, угловой, 9х4 м, беспрепятственный заезд, охрана 24 часа, 6 тыс. руб., рассмотрю варианты обмена. Тел. 8-029-641-75-85.

ГАРАЖ, ГСК «Заозерный», подвал, яма, свет, оштукатурен. Тел. 8-029-994-18-67.

ГАРАЖ, ГСК «Заозерный», свет, яма, подвал. Тел. 3-30-05, 8-029-995-68-24.

ГАРАЖ, ГСК «Заозерный», свет, яма, подвал. Тел. 8-029-157-63-81.

ГАРАЖ, «Текстильщик», свет, яма, подвал, возле большого «Евроопта». Тел. 8-029-589-23-93, 8-044-551-15-18.

авто

VW-ПАССАТ, универсал, 1996 г., 1,9 ТДИ, черного цвета, цена договорная. Тел. 8-044-574-65-54, 8-033-382-27-88.

АУДИ-100, 1985 г. в., цена договорная. Тел. 8-029-383-34-96.

МАЗДА-МПВ, 1997 г. в., 2,5 ТД, зеленый металлик, минивен, г/у, сигн., 2 п/б, э/з, э/с, задний привод, 5-МКП, 4 тыс. руб, торг, есть нюансы. Тел. 8-044-453-52-42, 8-029-955-76-27, 2-26-72.

ФОРД-СИЕРРА, 1990 г., седан, 1,6i, недорого. Тел. 8-029-942-94-31.

запчасти

АВТОЗАПЧАСТИ, б/у, для иномарок. Тел. 8-029-204-07-13.

АВТОШИНЫ, б/у, размер 215х70х16, 2 шт., 215х65х15, 1 шт., 195х65х15, 4 шт. Тел. 8-044-534-46-50.

АУДИ-100, Ауди-80, VW-Пассат, Гольф, по запчастям. Тел. 8-029-265-45-41.

НИССАН-ПРЕМЬЕРА п10, п11, по запчастям. Тел. 8-025-672-28-08.

ОПЕЛЬ-АСТРА, Аскона, Кадет, Омега, по запчастям. Тел. 8-029-785-32-32.

РЕНО-МЕГАН, 19, 25, по запчастям. Тел. 8-025-521-30-84.

ФИАТ-БРАВА, Уно, по запчастям. Тел. 8-025-672-28-08.

ФОРД-ЭСКОРТ, Мондео, по запчастям. Тел. 8-025-521-30-84.

ОТКАЧКА КАНАЛИЗАЦИИ
г. Слоним Слонимский район

ИП Голубец Д.В. УНП 590079238 8 (029) 144-6-441

Как подать частное объявление в *«Газету Слонимскую»*

Объявление в газету можно подать в нашем офисе:
г. Слоним, ул. Красноармейская, 73Б (бывшее здание АРЗ).

Время работы:
Вторник-суббота
с **9.00** до **18.00**
Обед
с **13.00** до **14.00**
Воскресенье-понедельник
выходной.

Газета Слонімская

Тел. для справок:
801562 6-60-56
8029-61-22-643
29-000

Последний день подачи объявления в текущий номер – суббота.

МАСТЕРСКАЯ «ПриорТоргСервис»
по ремонту ноутбуков, компьютеров, DVD, сотовых телефонов, цифровых фотоаппаратов микроволновых печей, принтеров и т.д.
Заправка картриджей
ул. Красноармейская, 18 (общ. МПМК-164, центр города, напротив м-на "Апельсин" вход со двора), Вывеска будет магазин «Мир Техники»
5-06-50
8-025-962-73-00(Лайф)
ИП Воробьев Н.Н. УНП 590827306

АРЕНДА ФРОНТАЛЬНОГО ПОГРУЗЧИКА (Амкодор 332с4)
САМОСВАЛА (10 т, 20 т)
Услуги по планированию участков, засыпка цоколя, перевозка по месту грунта, погрузочно-разгрузочные работы. Отсыпка участков. Вывоз мусора.
Доставка
КАМЕНЬ СТРОИТЕЛЬНЫЙ, ПЕСОК, ЩЕБЕНЬ, ПЕСОК СЕЯНЫЙ, ГРАВИЙ
ИП Правдик А.И., УНП 590316844
Наличный и безналичный расчет.
Тел. 8-044-472-63-36

АРЕНДА
САМОСВАЛ (10 т, 20 т)
УСЛУГИ
ИП Бичевский А.В., УНП 591738760
по планированию участков
засыпка цоколя
перевозка по месту грунта
отсыпка участков
вывоз мусора
НАЛИЧНЫЙ И БЕЗНАЛИЧНЫЙ РАСЧЕТ
ДОСТАВКА
сеяного песка,
щебня, гравия,
строительного камня, песка
8 029 334 79 31

бытовая техника

ТЕЛЕВИЗОР «Горизонт 72 CTV-698T» с тумбой под телевизор. Тел. 8-029-532-03-45.

ХОЛОДИЛЬНИК «Атлант», 2-камерный, морозильная камера внизу, 3 секции, высота 1,75 м, б/у, 200 руб. Тел. 2-29-18, 8-029-994-63-05.

продукты питания

КАРТОФЕЛЬ крупный, доставка, цена договорная. Тел. 8-029-622-86-47.

КАРТОФЕЛЬ мелкий, 100 кг, цена договорная. Тел. 6-40-20, 8-029-973-90-28, 8-033-667-99-35.

КАРТОФЕЛЬ отборный, мелкий, сорта «Джелли», «Скарб», «Уладар», цена договорная, с доставкой на дом. Тел. 8-029-316-31-68, 8-01564-36-5-30, 8-029-845-11-45.

животные

ГУСЕЙ разной окраски. Тел. 8-029-125-24-68.

КОЗУ дойную и козочку, недорого. Тел. 8-029-962-74-94, 3-64-87.

КОРОВУ, черно-белую, отел в январе. Тел. Тел. 7-94-10, 8-029-884-85-64.

КРОЛИКОВ живым весом, мясо кролика. Тел. 8-025-945-67-70.

КУР молодых, 5-6 месяцев, недорого, доставка. Тел. 8-029-788-75-67.

ПОРОСЯТ, 2 месяца, привитых, цена 230 руб. за парочку. Тел. 8-029-815-54-87, 8-029-866-03-97, 99-4-83.

ПОРОСЯТ, 8 руб. за 1 кг живого веса, кур красных, 8 месяцев, 7 руб., кур белых, 1 год, 1,5 руб. Тел. 8-029-399-31-10, 8-029-268-72-65, 4-91-99.

ПОРОСЯТ, возраст 7 недель. Тел. 8-01562-2-04-81, 8-029-635-08-32, 8-029-285-56-52.

ПОРОСЯТ породы ландрас (мясная порода), привитых, 8 недель, цена договорная. Тел. 8-029-161-36-69.

ПОРОСЯТ. Тел. 8-029-323-01-89.

СВИНЬЮ, поросят 7 недель. Тел. 8-029-283-45-64, 8-044-735-15-63.

ЩЕНОЧКА отдам в добрые руки, черненький, лапки желтенькие в черные пятна, гладкошерстный, мальчик, будет небольшой, в еде не привередлив. Тел. 8-029-913-10-94.

одежду

ОДЕЖДУ детскую, от 0 до 4 лет, состояние отличное, недорого. Тел. 8-029-589-23-93, 8-044-551-15-18.

мебель

КРОВАТЬ с матрацем и двумя тумбочками. Тел. 8-029-339-71-89.

КУХНЮ, в хорошем состоянии, пр-во Польша, размер 1,80 м. Тел. 2-62-72, 8-029-789-06-50.

ШКАФ 4-створчатый, зеркальный, 2 тумбочки прикроватные, кровать деревянную, большую, все б/у, в хорошем состоянии, недорого. Тел. 2-37-58, 8-029-283-36-96.

стройматериалы

КЕРАМЗИТ, 8 мешков по 14 кг, цена одного мешка 5 руб. Тел. 2-29-18, 8-029-994-63-05.

КОЛЬЦА, крышку, днище железобетонные, железо листовое 1,5х1,5 м, толщина 4 мм, мастику, 20 кг. Тел. 8-029-120-20-24.

разное

БАТАРЕИ чугунные по 10 рёбер, 4 шт., колонку газовую б/у, насос для газового отопления. Тел. 8-029-915-16-81, 2-10-84.

БЕТОНОМЕШАЛКУ на 80 литров, в хорошем состоянии, шуруповерт электрический. Тел. 8-029-982-01-38.

МАТРАЦЫ, б/у, 185х70 см, 2 шт., недорого. Тел. 8-033-686-84-17.

МАТРАЦ противопролежневый, вся система. Тел. 6-15-16 (в любое время), 8-029-939-06-48.

ПЛОДОПИТОМНИК реализует саженцы плодово-ягодных культур: яблони, груши, сливы, алычи, вишни, черешни, абрикоса, персика, смородины, малины, ежевики бесшипной, клубники, винограда, голубики, жимолости, клюквы, хеномелеса. Тел. 8-029-220-75-05.

ПРИЦЕП к мотоблоку, плуги 2-корпусные к трактору Т-25, корзину сцепления к трактору МТЗ-80. Тел. 8-029-955-76-27.

ТРАКТОР МТЗ-80, 1987 г.в., Зельвенский район, цена договорная. Тел. 8-029-609-16-15.

ВАКАНСИИ

требуется

АРМАТУРЩИКИ, плотники, каменщики, отделочники, разнорабочие для строительства частного дома. Тел. 8-029-853-32-59, 8-033-672-50-02.

ПОМОЩНИК по хозяйству, мужчина, без в/п, не пенсионного возраста, оформление через райисполком. Тел. 6-33-88, 8-029-670-69-77.

поиск работы

ИЩУ работу кровельщика. Тел. 8-029-960-76-14.

ИЩУ работу по внутренней и наружной отделке, выполню быстро, качественно, недорого. Тел. 8-029-954-58-55.

ИЩУ работу по внутренней отделке помещений. Тел. 8-029-889-65-44.

ИЩУ работу по вспашке земли, покосу травы. Тел. 8-029-177-53-95.

ИЩУ работу по монтажу розеток, карнизов, сантехника и многое др. Тел. 8-029-177-53-95.

ИЩУ работу по регулировке окон ПВХ. Тел. 8-029-177-53-95.

МЕНЯЮ

недвижимость

КВАРТИРУ 3-комн., в пер. Южном, д. 1, на квартиру 2-3-комн., на ул. Доватора или К. Маркса. Тел. 2-16-42, 8-029-923-21-01.

КВАРТИРУ 4-комн., на ул. Шоссейной, 14А, на 2-комн., с доплатой. Тел. 6-97-90, 2-54-95.

КУПЛЮ

авто-мото

АВТО в любом техн. состоянии, марка, модель любые от 1990-2016 г.в., тип двигателя любой, срочно. Тел. 8-029-538-80-87.

АВТО, европейского, азиатского, американского пр-ва, бензин, дизель, в любом техн. состоянии, рассмотрю все варианты. Тел. 8-029-682-52-76

АВТО, любое, требующее срочной продажи. Тел. 8-029-801-27-04, 8-044-456-68-61.

АВТО 1992-2017 г., рассмотрю все предложения, дорого. Тел. 8-029-770-24-67.

АВТО б/у, в любом техн. состоянии, любой марки и модели, срочно. Тел. 8-029-738-95-35.

АВТО любое для себя, можно аварийное, рассмотрю все предложения. Тел. 8-029-738-96-00.

АВТО любое на ходу, деньги сразу. Тел. 8-029-791-82-10.

АВТО для себя, дорого, срочно. Тел. 8-029-641-27-06.

АВТО на ходу, рассмотрю все варианты, также аварийные. Тел. 8-029-570-64-15.

ИНОМАРКУ для себя, рассмотрю любое состояние. Тел. 8-033-901-26-10, 8-029-928-17-12.

МОСКВИЧ, ВАЗ, Волгу и старую иномарку на з/п. Тел. 8-029-795-47-03.

МОТОЦИКЛ, очень старый. Тел. 8-029-795-88-95.

бытовая техника

КОМПЬЮТЕРЫ старые, неисправные, битые, сгоревшие, материнки, пускатели ПМЕ, ПМЛ, 1-3 руб., платы с микросхемами. Тел. 8-025-619-43-04.

разное

ВАГОН-БЫТОВКУ, для стройки, за разумную цену. Тел. 8-029-389-11-19, 8-029-783-10-50.

НОУТБУК, компьютер, неисправные, не старше 10 лет. Тел. 8-029-222-22-07.

ВНАЕМ

сниму

КВАРТИРУ 2-3-комн., на Энке, молодая семья, срочно. Тел. 8-029-909-62-11.

КВАРТИРУ 2-комн., в м-не Энка, на длительный срок, молодая семья, порядок и своевременную оплату гарантируем. Тел. 8-029-581-00-11, 8-029-589-45-65.

КВАРТИРУ, в р-не Энка или на ближайших улицах, на длительный срок, семья из 3 человек. Тел. 8-033-687-97-35.

КВАРТИРУ на длительный срок, порядок и своевременную оплату гарантирую, возможна предоплата за несколько месяцев. Тел. 8-029-867-95-07.

СЕМЬЯ из 2 человек снимет 1- или 2-комнатную квартиру на длительный срок в районе ул. Ф. Скорины, Е. Полоцкой, Тополёвой, Независимости. Тел. 8-029-588-07-21.

сдаю

ДОМ семье на длительный срок, имеется гараж, недорого. Тел. 8-044-416-34-81, 8-044-416-34-80.

КВАРТИРУ 3-комн., в центре города, с мебелью, холодильником. Тел. 8-029-882-64-29.

КВАРТИРУ, на ул. Ф. Скорины, на длительный срок, семейным. Тел. 8-029-580-43-52.

УСЛУГИ

ПЕДАГОГ высококвалифицированный проведет индивидуальные занятия для детей 5-6 лет по подготовке к школе, чтение, грамота, математика. Тел. 8-029-943-80-38.

ОКАЖУ помощь в усвоении школьной программы, 1-4 класс. Тел. 8-029-960-72-85.

ОКАЖУ услуги по написанию контрольных и курсовых работ по истории, обществоведению. Тел. 8-029-860-20-08, 8-01562-6-57-95.

ОКАЖУ услугу репетитора по математике: подготовка к ЦТ, школьный курс 8-11 классы. Тел. 6-40-20, 8-029-973-90-28.

РАЗНОЕ

ФИАЛКИ, амарилис, поделюсь или обменяю на другие цветы. Тел. 6-33-88, 8-029-137-83-18.

УТЕРЯННОЕ водительское удостоверение на имя Павлюченко Вадима Евгеньевича прошу вернуть за вознаграждение. Тел. 8-044-561-45-16.

ПОТЕРЯЛСЯ кот в районе пр. Независимости, по кличке Маркиза, рыженький, большой, пушистый, с оттенком персика. Просьба вернуть за вознаграждение. Тел. 8-029-371-69-37.

ПОСЛЕДНИЙ ДЕНЬ ПОДАЧИ РЕКЛАМЫ
в очередной номер «Газеты Слонимской»
— СУББОТА ДО 18.00

КУПОН
частного объявления

Газета Слонімская

Действителен по 26. 09. 2017 г.

На купоне должно быть **одно** объявление (не более 8 слов, включая номера телефонов).
Обязательно указывайте **номер** и **код** мобильного телефона, вашу **фамилию, инициалы.**
Цены в **белорусских рублях** образца 2009 года.

КУПОН ДАЕТ ПРАВО БЕСПЛАТНОГО РАЗМЕЩЕНИЯ ОБЪЯВЛЕНИЙ В РУБРИКАХ

Продам (разное) ☐ **Сдаю** ☐ **Сниму** ☐ **Разное** ☐

_____

_____

Тел.: _____

Фамилия, инициалы _____ *Город* _____

Для контакта. В объявлении не публикуются

Платные объявления, помимо страниц газеты, размещаются на сайте газеты www.gs.by

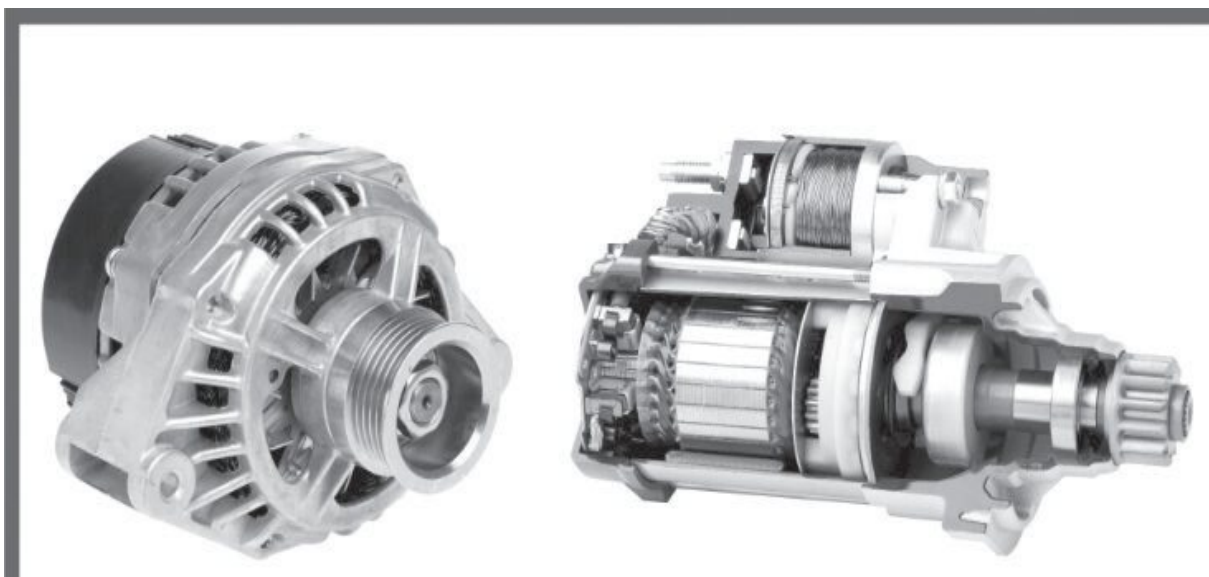

РЕМОНТ СТАРТЕРОВ И ГЕНЕРАТОРОВ
НА ПРОФЕССИОНАЛЬНОМ ОБОРУДОВАНИИ В ДЕНЬ ОБРАЩЕНИЯ
УЛ. РУЖАНСКАЯ 38/1;
8 029 39 39 333; 8 029 305 48 61
ИП Левкович А.М. УНП 5900878595

УВАЖАЕМЫЕ ЧИТАТЕЛИ!

Вы можете разместить бесплатное частное объявление в печатном варианте «Газеты Слонимской» с помощью купона.

ПОРЯДОК РАЗМЕЩЕНИЯ:

Купон вырезать, заполнить и принести или прислать его по адресу:

231800, г. Слоним, ул. Красноармейская, 41 (понедельник-пятница с 9.00 до 18.00) либо по адресу: г. Слоним, ул. Красноармейская, 73Б (вторник-суббота с 9.00 до 18.00).

Купон с текстом объявления Вы можете передать также через наших продавцов газеты.

Бесплатно публикуются объявления только от частных лиц в следующие рубрики: **«Продаю (разное)», «Сдаю», «Сниму» и «Разное»**. Все остальные частные объявления — платные.

На **ОДНОМ** купоне можно написать **ОДНО** частное объявление в **ОДНУ** рубрику (подрубрику). Объявления принимаются только на купонах «Газеты Слонимской». Ксерокопии к печати не принимаются.

Последний день приёма купонов в текущий номер — понедельник до 10 часов. Объявления, поданные на купонах через распространителей газеты и отправленные почтой, публикуются в ближайших номерах газеты в порядке очередности их поступления в редакцию.

Объявление должно содержать **НЕ БОЛЕЕ** 8 слов, включая номер телефона.

Редакция оставляет за собой право проверки, сокращения и редактирования объявлений.

Редакция оставляет за собой право не публиковать объявления, содержание которых не соответствует общепринятым нормам морали, содержание которых противоречит законодательству РБ, а также нарушают права других лиц.

Неразборчиво или неправильно заполненные купоны **НЕ ПРИНИМАЮТСЯ К ПУБЛИКАЦИИ.**

При отсутствии данных отправителя объявление **НЕ ПУБЛИКУЕТСЯ.**

Ответственность за содержание и достоверность объявлений несут их авторы.

ЗАО БАНК ВТБ (БЕЛАРУСЬ) АКТИВНО УЧАСТВУЕТ В РЕАЛИЗАЦИИ СХЕМЫ ПОДДЕРЖКИ БЕЛОРУССКОГО ЭКСПОРТА

ЗАО Банк ВТБ (Беларусь) активно участвует в реализации схемы поддержки белорусского экспорта посредством механизма экспортного кредитования, являясь банком — агентом в соответствии с нормами Указа Президента от 29.09.2009 №466 «О некоторых мерах по реализации товаров, произведенных в Республике Беларусь».

Так, в 2017 году между Правительством Республики Беларусь и крупнейшей в Российской Федерации лизинговой компанией — ПАО «Государственная транспортная лизинговая компания» заключен договор, по условиям которого осуществлена сделка по передаче в лизинг карьерных самосвалов производства ОАО «БЕЛАЗ». Банком-агентом по сделке выступил ЗАО Банк ВТБ (Беларусь).

«Механизм экспортного кредитования создает конкурентные условия реализации продукции белорусских предприятий на рынке Российской Федерации, позволяет получить экономический эффект в виде наращивания экспортных поставок, своевременного поступления валютной выручки на счета предприятий и загрузки производственных мощностей», — отметила Ирина Дуброва, начальник группы «Машиностроение, металлообработка» Отдела по работе с крупными клиентами ЗАО Банк ВТБ (Беларусь).

Справочно:

В мае 2013 года в рамках действия данного Указа Президента Республики Беларусь между Правительством Республики Беларусь и Банком ВТБ (ПАО) был заключен Договор об условиях выдачи кредитов для приобретения в Российской Федерации товаров, произведенных в Республике Беларусь. За 4 года Банком ВТБ (ПАО) предоставлено финансирование субъектам хозяйствования Российской Федерации для покупки техники белорусского производства в объеме 238 млн российских рублей.

ГРАФИК РАБОТЫ рекламной службы:
«Газеты Слонимской»
ВТОРНИК-СУББОТА
с 9.00 до 18.00, обед с 13.00 до 14.00
ВЫХОДНОЙ
воскресенье-понедельник
Объявления в текущий номер можно подать на сайте www.gs.by, оплатив через ЕРИП и систему «Интернет-Банкинг». Более подробную информацию можно найти на сайте gs.by в разделе «Подать объявление».
Справки по тел.:
8-01562-29 000, 8029-61-22-643

Добавь селфи! Стань лучшим! Получи сувенир!

Хотите увидеть себя на первой полосе "ГС"?

Спешите прислать ваше селфи в рубрику «Газеты Слонимской» «Селфи номера»!

Лучшее селфи будет напечатано на первой полосе «ГС».

ВСЕ ПРИСЛАННЫЕ СЕЛФИ БУДУТ УЧАСТВОВАТЬ В ГОЛОСОВАНИИ НА САЙТЕ GS.BY.

Селфи принимаются в сообществе в ВКонтакте **«Селфи | «Газета Слонимская».** Чужие селфи присылать НЕЛЬЗЯ.

Автор лучшего селфи по итогам голосования получит приз от нашего спонсора

рекламное агентство КОРЕКС

ООО «Евроторг» УНП 101168731
евроопт
В магазины "Евроопт" г. Слоним приглашаем на работу:
КОНТРОЛЁРОВ-КАССИРОВ з/п от 500 руб. до 520 руб.
ПРОДАВЦОВ з/п от 450 руб. до 500 руб.
(044) 733-70-95, (029)3-426-426, (033)3-426-426

«Газета Слонимская» приглашает
Специалиста по верстке газеты

Требования:
знание
Adobe Indesign,
Adobe illustrator,
Adobe Photoshop.
Обращаться по телефону:
+375 29 625-24-12

ОАО «Новогрудский завод газовой аппаратуры»
на постоянную работу требуются:

Заместитель главного энергетика
(образование высшее техническое, опыт руководящей работы)
Заместитель главного механика
(образование высшее техническое, опыт руководящей работы)
Инженер-технолог сварочного производства женщина
(образование высшее техническое, опыт работы)
Инженер-конструктор по механизации и автоматизации производства
(образование высшее техническое, опыт работы)
Мастер
(образование высшее техническое, опыт работы)

Иногородним предоставляются комнаты улучшенной планировки в общежитии

Обращаться в отдел кадров: ул. Мицкевича, 109, тел. 8(01597) **4-48-33**

Волковысскому ОАО «Строительно-монтажный трест №32» на высокооплачиваемую работу
ТРЕБУЮТСЯ
КАМЕНЩИКИ
БЕТОНЩИКИ
Плотники-бетонщики,
АРМАТУРЩИКИ
(вахтовый метод работы)
За справками обращаться по тел.:
9-55-20, 9-55-04,
8 (029) 3200429,
8 (029) 3338457
или по адресу:
г. Волковыск, ул. С. Панковой, 69

На мебельное производство требуются:
Дизайнер-конструктор
Обивщик мебели
Установщик корпусной мебели
(опыт работы, зарплата высокая, полный рабочий день)
Тел.:
8(029) 3401517, 8(044) 7585340

УП «Вертикаль -21 век» (г. Лида) **ТРЕБУЮТСЯ:**
ПРОИЗВОДИТЕЛЬ РАБОТ (ПГС)
Рабочие следующих строительных специальностей:
плотники
арматурщики
монолитчики
каменщики
монтажники санитарно-технических систем и оборудования
Обращаться по тел.:
8 (029) **995-98-66**, 8 0154 **56-81-87**

Требуются рабочие строительных специальностей:
ШТУКАТУРЫ
ПЛИТОЧНИКИ
ОТДЕЛОЧНИКИ
КАМЕНЩИКИ
СВАРЩИКИ
Обращаться по тел.: 6-24-91
8(029) 135-07-86, 8(044) 754-06-59

Фермерское хозяйство г. Слоним приглашает на работу:
Водителя, тракториста с опытом работы и разнорабочих
Контактный телефон
МТС +375 33 **345-38-23** Вячеслав

Государственному предприятию «УКС Слонимского района» на постоянное место работы
ТРЕБУЕТСЯ
главный БУХГАЛТЕР
Обращаться по тел.
6-69-55

В г.п. Ружанына предприятие «Будорама» требуются
СТАНОЧНИКИ
деревообрабатывающих станков
Зарплата сдельно-премиальная
от 450 рублей за месяц
Наличие удостоверений обязательно
Контактные телефоны:
+375 (33) 622 12 15, +375 (33) 632 14 38

ОРГАНИЗАЦИИ
требуются продавцы:
МАГАЗИНЫ
- «Спутник» г. Слоним,
- д. Раховичи
- д. Жировичи

Обращаться по тел.
6-63-41

На работу в женский монастырь требуются
СТОЛЯР
Тел.
+375 44 756 00 82
+375 29 571 67 82

Пришли ответ и выиграй!

Уважаемые читатели! При желании вы можете присылать ответы на все конкурсы в одном SMS-сообщении.

SMS-ответы принимаются на номер 8 029 133-04-21 с 8:00 22 сентября до 20:00 24 сентября

ПИЦЦА ЗА КРОССВОРД

→Уже съели 93 пиццы

Внимание! Изменены правила игры! Победителем станет читатель, чьё SMS-сообщение с правильным ответом придет 15-м по счету!

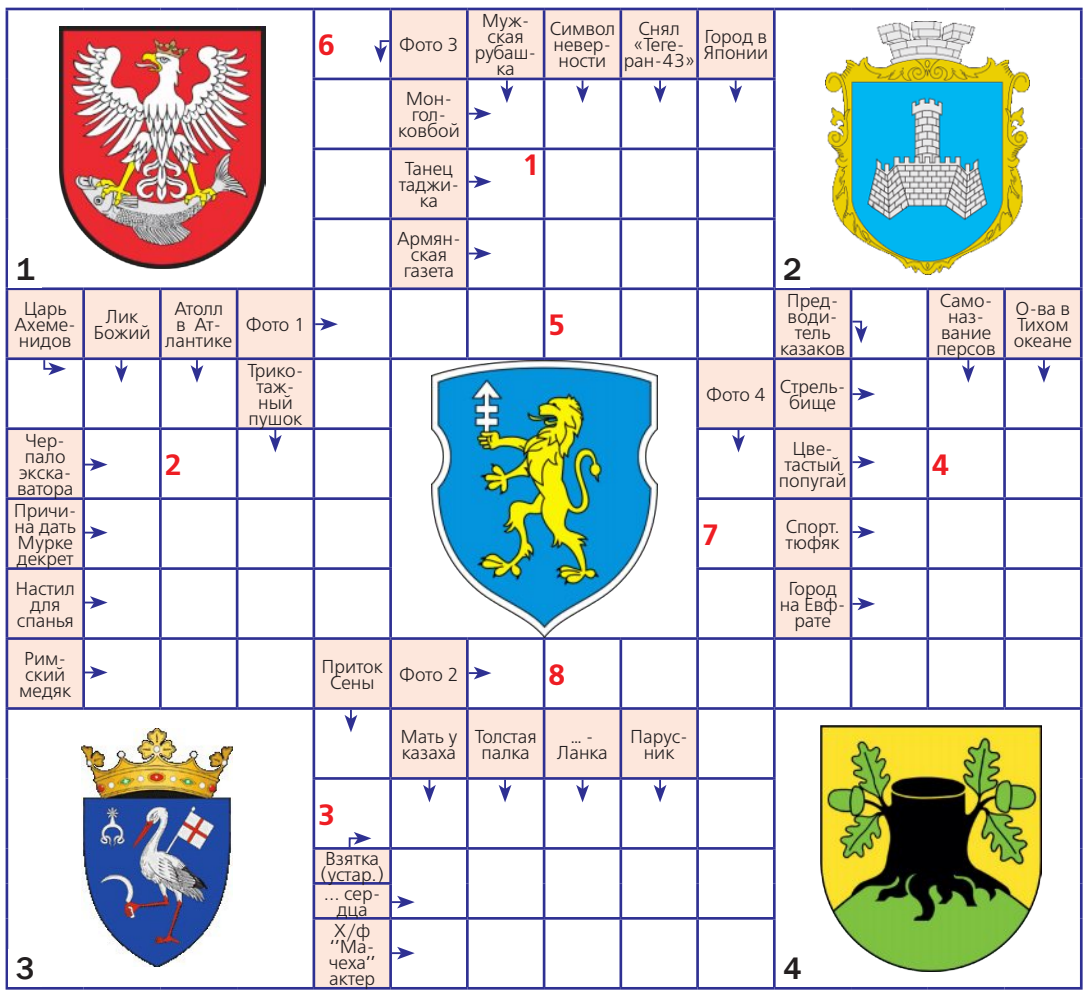

ОТ ВЛАДИМИРА ВАШУТЫ

СЛОВО-ПАРОЛЬ (1) (2) (3) (4) (5) (6) (7) (8)

*Победное SMS-сообщение со словом-паролем «диско» на кроссворд в №37 было прислано в пятницу, 15 сентября, в 10:48 с номера **+375 44 77xxx17.***
Всего было получено 29 ответов.

ПАЗНАЙ МЕСЦА

→Ужо з'елі 91 піцу

Пераможцам конкурсу стане чытач, чыё SMS-паведамленне з правільным адказам прыйдзе 10-м па ліку

Адказ на заданне ў №37:
яслі-сад №18 на Тапалёвай вуліцы

На заданне ў №37 прыйшло 7 адказаў, 3 з якіх былі няправільнымі. Пераможнае SMS-паведамленне было атрымана ў пятніцу, 15 верасня, у 10:56 з нумара **+375 29 86xxx29.**

СТРИЖКА ЗА КРОССВОРД

→Уже сделали 45 причёсок

Победителем станет наш читатель, чье SMS-сообщение с правильным ответом придет 20-м по счету.

СЛОВО-ПАРОЛЬ (1) (2) (3) (4) (5) (6) (7)

*Победное SMS-сообщение со словом-паролем "папаратнік" на кроссворд в №37 было получено в субботу, 16 сентября, в 13:42 с номера **+375 29 98xxx34**. Всего было получено 34 ответа.*

Золотая монета в России	Окурок свечи	Кандалы	Предмет мебели	Крик в лесу	Куплет поэмы
	1	6	3	5	2	4	7

Металл из Клондайка	Позерство индусов	Стиль в искусстве	Роман Фолкнера	Трагедия Гёте	Буква греков	Нота

ОТ ВЛАДИМИРА ВАШУТЫ

Наши победители

Люция Полуянцевич
(победитель в №37):
— Спасибо, что даете возможность почувствовать себя хоть немного удачливым человеком, хотя и не немного… У нас это уже 10-й, можно сказать, юбилейный выигрыш.

Марыя Бякасава
(пераможца ў №37):
— Пашчаслівілася зноў выйграць. Напэўна, злавілі хвалю ўдачы. А не пазнаць месца — гандлёвы цэнтр "Альбіён" — было проста немагчыма.

Валентина Скаскевич
(победитель в №37):
— Очень довольны выигрышем. Задания постоянно разгадываем, ответы отправляли уже несколько раз, а выиграли впервые.

Страницу подготовила Жанна ИВАНОВА

Намеснік галоўнага рэдактара
Мікола КАНАНОВІЧ
Журналісты
Мікіта ПАСТУХОЎ
Яўген ВАЛАДАШЧУК
Таццяна ДЗЕНІСЮК
Стыль-рэдактар
Жанна ПЛЕШКО
Рэдакцыя сайта www.gs.by
Рэдактар
Дзмітрый МІЦКЕВІЧ
Спецыяліст па рэкламе
Юлія ТОЛКУН

Галоўны бухгалтар
Людміла СКРАБІНА
Бухгалтар
Валянціна СЕМАК
Аддзел падпіскі і продажу
Аляксей НАВІЦКІ
8-(029) 322-06-42
Вёрстка і дызайн
Віталь ЕМЯЛЬЯНАЎ
Андрэй ХРЫСЦЮК

Тэлефоны рэдакцыі:
т/факс: **8 (01562) 29-999,**
Тэл. 6-36-58, 6-36-68, 6-36-54, 6-36-44.
Velcom: 8-029-133-04-21
Skype — gazslon
(9.00-18.00)

Для карэспандэнцыі:
231799, г. Слонім,
вул. Чырвонаармейская, д. 41
e-mail: gs@gs.by,
gazslon@gmail.com
© «Газета Слонімская»
Спасылка на «ГС» абавязковая

Рэкламная служба
Начальнік рэкламнай службы
Ганна ВАЛАДАШЧУК
anna@gs.by
8-(029) 612-26-43
Супрацоўнікі
Людміла ЕМЯЛЬЯНАВА
Наталля ЦАРОВА
Анастасія САЛЕЙКА
8-(044) 715-90-03
8-(01562) 6-60-56
(9.00–16.00)
т/факс: **8-(01562) 29-000**
Ⓚ Матэрыялы публікуюцца на правах рэкламы

Прыём аб'яў і падпіска:
аўторак-субота з 9.00 да 18.00, абед з 13.00 да 14.00,
выхадны — нядзеля і панядзелак
8-(044) 762-48-39

Аўтары апублікаваных матэрыялаў адказваюць асабіста за падбор і дакладнасць фактаў, іх меркаванні могуць не супадаць з поглядам рэдакцыі. Рэдакцыя не вядзе перапіскі з чытачамі і пакідае за сабою права рукапісы не рэцэнзаваць і не вяртаць. Рэдакцыя таксама не адказвае за змест рэкламы.

Анекдоты

☺ ☺ ☺

Сходила с детьми в зоопарк, дети рычали, пищали, кричали, махали. Надеюсь, звери остались довольны.

☺ ☺ ☺

Настали времена, когда ты сидишь такой с пакетиком чая в 7 утра и залипаешь в одну точку.

☺ ☺ ☺

Мечты — это прекрасно! Но только если вы что-то предпринимаете ради их осуществления. Мечтать на диване — это как рыбачить в унитазе.

☺ ☺ ☺

— С каких пор вы работаете на нашем предприятии?

— С тех пор, как припугнули, что уволят.

☺ ☺ ☺

— Сколько друзей у меня было, сколько родственников... В гости друг к другу ходили, общались. Всё, никого нет, всех забрала она, проклятая.

— Водка?

— Дача!

☺ ☺ ☺

Сидят девчонки, сидят в сторонке,
Смартфоны в руках теребят.
Потому что у этих девчонок
Есть аккаунт, но нету ребят...

☺ ☺ ☺

Пытался победить шлаки при помощи фиточая, но этим только вывел их из себя.

☺ ☺ ☺

Чукча приводит сына к врачу:

— Доктор, сын не ест ничего: ни мяса, ни масла, ни колбасы.

— Почему же он не ест?

— Нету.

☺ ☺ ☺

— Вообще-то в помещении шапку снимают.

— Вообще-то в помещении температура больше 0 должна быть.

☺ ☺ ☺

— Но ведь раньше ты мне так мозг не выносила?

— Я стеснялась.

☺ ☺ ☺

Стану президентом, отменю тихий час в детсаде и сделаю его в универе.

☺ ☺ ☺

Если дело дошло до постели, настоящий джентльмен не будет напоминать даме, что у неё есть муж, а справится сам.

☺ ☺ ☺

— Скажи мне, что я жирная мерзкая свинья, которая не влезает ни в одно платье!

— Лопай свою булку спокойно.

☺ ☺ ☺

Сотрудницу «секса по телефону» изнасиловали с неопределенного номера.

☺ ☺ ☺

Очень опасно встретить бабу, которая полностью тебя понимает. Это обычно кончается женитьбой.

Оскар Уайльд

☺ ☺ ☺

Ощущаю себя каким-то разбитым. Наверное, на счастье.

☺ ☺ ☺

— Мама, я хочу братика или сестренку.

— Хорошо, будет тебе братик или сестренка.

— Папа, я договорился, у тебя сегодня вечером будет секс. С тебя велосипед и новый джойстик.

☺ ☺ ☺

Ссора между мужчиной и женщиной.

М: Да чтоб твоим детям жены, как ты, достались!

Ж: Да как ты можешь такое детям желать?!

☺ ☺ ☺

Первое, что я сделаю, когда куплю себе машину — переслушаю в ней всю свою любимую музыку.

☺ ☺ ☺

Бесят люди, которые ноют, что приходится вставать в 7 утра.

Встаю в 6.

УСЛУГИ МИНИ-ЭКСКАВАТОРА
НЕ КОПАЙ ЛОПАТОЙ – АРЕНДУЙ ЭКСКАВАТОР
• ФУНДАМЕНТЫ • ПЛАНИРОВКА УЧАСТКА
• КОММУНИКАЦИИ • ВОДОЕМЫ
8-029-6608834 vel 8-033-3342476 МТС 8-25-5371138 life:)
ИП Романовский В.И. УНП 591737792

ВРЕМЯ МЕНЯТЬ ОКНА
✓ Гарантия 5 лет
✓ Скидка пенсионерам +3%
✓ Рассрочка на 21 месяц
30% скидка
ЗВОНИТЕ:
8 (01562) 2-72-72
МТС 8033 Vel 8029 683-6000
при оплате в 2 этапа
Окнаград www.oknagrad.by
УНП 390518235 ОДО «МетаВлок-Плюс»
Акция действует до 30.09.17

ИП Жуков И.А. УНП 291200303
КРЕДИТ ЗАЙМ
от 100 до 7 000 руб
от 18 лет только паспорт!
5276899
МТС

Окна ПВХ
РАССРОЧКА на 10 мес.
Скидка 30%
Балконные рамы
РАБОТАЕМ БЕЗ ВЫХОДНЫХ с 08.00 до 20.00
8(033)615 60 68
8(029)615 60 68
ИП Татаринович Д.О. УНП 291201182

ДОСТАВКА ПИЦЦЫ
Полное меню на vk.com/slonim101level
Заказ по телефонам:
Гор.: +375 (1562) 2 71 75
МТС: +375 33 660 27 38
Life:) +375 25 921 19 64
Vel. +375 29 606 69 69
с 12.00 до 24.00
ООО «Эларио», УНП 590717975

Ресторан Золотой Феникс
А также заказывайте у нас ПИЦЦУ!
6-58-00
КОМПЛЕКСНЫЕ ОБЕДЫ
ежедневно с 12.00 до 18.00
по цене 4,99 руб.

парикмахерская Империя
https://vk.com/imperia_slonim
ул. В. Крайнего 12 | 8-029-72-72-111
ул. Коссовский тракт 96 | 8-029-82-82-887

УВАЖАЕМЫЕ ЧИТАТЕЛИ!

В рубрике «Поздравляем с днём рождения!» мы поздравим вашего ребенка бесплатно! Приносите или присылайте нам фото своих любимых чад (в конверте по адресу: 231800, РБ, Гродненская обл., г. Слоним, ул. Красноармейская, 41 или на электронный адрес anna@gs.by). В письме обязательно укажите имя и фамилию именинника, дату его рождения и возраст. Вложите в своё письмо чистый конверт с маркой и вашим адресом, чтобы мы могли выслать фото обратно. Ждем фото именинников!

ПОГОДА на неделю

www.meteoprog.by

	ночь	утро	день
СРЕДА, 20 сентября	10⁰	11⁰	13⁰
ЧЕТВЕРГ, 21 сентября	10⁰	10⁰	13⁰
ПЯТНИЦА, 22 сентября	11⁰	14⁰	19⁰
СУББОТА, 23 сентября	15⁰	15⁰	20⁰
ВОСКРЕСЕНЬЕ, 24 сентября	14⁰	14⁰	18⁰
ПОНЕДЕЛЬНИК, 25 сентября	12⁰	12⁰	19⁰
ВТОРНИК, 26 сентября	14⁰	14⁰	18⁰
СРЕДА, 27 сентября	12⁰	17⁰	20⁰

ГОРОСКОП

НА НЕДЕЛЮ
ignio.com

18 — 24 сентября

ОВЕН

Наступающая неделя в целом будет спокойной и благополучной, но излишне тоже расслабляться не стоит. Окружающие будут поддерживать вас, друзья составят компанию в делах, только делайте что-нибудь, а не лежите на диване. В пятницу погружение в работу станет отличным рецептом от плохого настроения не только для вас, но также и для тех, кого вы сможете уговорить к вам присоединиться.

ОВЕН

В сю неделю вы, похоже, будете улаживать возникающие проблемы на работе. Однако прежде, чем решительно действовать, стоит все тщательно обдумать. В начале недели вам придется несколько раз объяснить окружающим, что вы от них хотите. Не беспокойтесь, ваша настойчивость и внимание к деталям помогут добиться желаемого. В пятницу, во второй половине дня, актуальная проблема может благополучно решиться как бы сама собой. В выходные дни не принимайте второпях важных решений.

БЛИЗНЕЦЫ

На этой неделе стоит действовать решительно, воплощая в жизнь свои планы и замыслы, но при этом желательно заручиться поддержкой коллег и начальства. В середине недели не принимайте всерьез сплетен и слухов, так как преподносимая информация будет слишком искажена. В четверг вы проявите себя с лучшей стороны в важном деле. В пятницу вам могут понадобиться такие качества, как дисциплинированность и пунктуальность, тогда вы успешно справитесь со многими сложными задачами.

РАК

В понедельник вам могут предложить на первый взгляд перспективное дело, в которое необходимо вложить определенные ресурсы, но не спешите принять это предложение, стоит все продумать и посоветоваться со специалистами. Начиная со вторника ситуация изменится и позволит совершить рывок в карьере. В четверг не стоит пытаться решать несколько дел одновременно, лучше не торопиться и сделать все качественно, отложив что-то на потом. В выходные дни вы быстро решите все бытовые вопросы.

ЛЕВ

Похоже, сейчас не время наступать, возможно, даже придется оставить ранее завоеванные позиции. Относитесь к этому проще. Постарайтесь не хвастаться еще не доведенным до конца делами, о вашей деятельности должны знать только в узком кругу надежных друзей. Не следует бороться за лидерство на работе — чем больше коллегиальности, тем более успешны будут ваши действия. Постарайтесь помогать просящим о помощи по мере сил и возможностей, потрудитесь проявить понимание. Реализуйте свои планы на ясную голову, так как туманность и неопределенность могут привести к неувязкам и неточности.

ДЕВА

На этой неделе разумно не взваливать весь груз забот на себя, а обратиться за помощью к друзьям или близким людям. Понедельник может оказаться днем, когда воплощаются желания и замыслы. Успех в деловой сфере будет зависеть от умения договориться и использовать свои связи и знакомства. В четверг не стоит доверять новым коллегам, так как они могут втянуть вас в весьма неприятную авантюру. Четверг — благоприятный день для поездок и путешествий. В пятницу можно устроить встречу с друзьями.

ВЕСЫ

На этой неделе вас всюду будет сопровождать легкий налет таинственности. Что бы с вами ни происходило, окружающие будут склонны удивляться этим событиям, даже если вас самого они совершенно не взволнуют. В среду вы сможете решить многие задачи с поистине волшебной легкостью. В пятницу вас могут искушать новизной, в этот день хорошо быть в дороге, он благоприятен для начала поездок и путешествий.

СКОРПИОН

Наступает благоприятный период для планирования и обдумывания будущих дел, причем это будут весьма интересные, творческие проекты. На работе, скорее всего, придется активно действовать и добиваться своих целей. Окружающие люди будут настроены к вам по-доброму и поддержат многие ваши идеи. Если в субботу вам захочется уединения, постарайтесь отгородиться от активных дел и провести этот день в прогулках на свежем воздухе с любимым человеком.

СТРЕЛЕЦ

На этой неделе проявите мудрость и осмотрительность в своих решениях, так как от этого будет зависеть дальнейшее развитие событий в профессиональной сфере и семейной жизни. Границы вашего влияния могут расшириться, но свои амбиции следует держать в узде, в запале есть опасность пойти по ложному пути. Появится шанс освоить новую специальность, удачно осуществятся дальние поездки и командировки. Вам придется проявить терпение и трудолюбие, чтобы получить прибыль. Возможны переезды, смена обстановки или начало ремонта.

КОЗЕРОГ

На этой неделе вас может поразить обилие новых мыслей, идей и планов, которые появятся вокруг вас, некоторые из них могут показаться вам бредовыми. Немалую роль в появлении этих идей могут сыграть ваши друзья, заразив вас своим примером, причем сами они быстренько уйдут в тень. В данной ситуации вам стоит включить свою интуицию и здравомыслие, чтобы не попасть в неприятную ситуацию. Однако, если вас ничто не смущает, смело двигайтесь вперед, именно сейчас вам удастся одним рывком преодолеть многие препятствия, стоящие на вашем пути.

ВОДОЛЕЙ

На этой неделе вам придется выбирать: решать проблемы с напряжением сил или прекратить попытки и переждать, пока сложности не закончатся сами собой. Вам будет необходимо почувствовать свою независимость. Постарайтесь в дискуссиях не упорствовать, настаивая на своей точке зрения, важно слышать высказывания ваших оппонентов. Может быть, пришло время изменить мироощущение и безжалостно выбросить устаревшие взгляды из вашей жизни! В начале недели можете смело рассчитывать на помощь и поддержку близких.

РЫБЫ

Эта неделя может подарить вам просто лавину разнообразных возможностей для устройства личной жизни и активного отдыха. В среду чем меньше вы будете думать о собственной выгоде, тем более удачными окажутся результаты. В ваших силах помочь близким друзьям в сложной ситуации. В пятницу будет трудно связаться с нужным вам человеком, что может повлечь проблемы, которые, впрочем, благополучно решатся в воскресенье.

Галоўны рэдактар Віктар Уладзіміравіч Валадашчук, victor@gs.by

На сайт «ГС» можно зайти с помощью QR-кода с мобильного устройства

Заснавальнік Віктар Уладзіміравіч ВАЛАДАШЧУК

Газета друкуецца на беларускай і рускай мовах

Рэгістрацыйнае пасведчанне №64 ад 05.03.2009 года, выдадзена Міністэрствам інфармацыі Рэспублікі Беларусь. Свидетельство о госрегистрации УП «Газета Слонимская» ЮКЛ № 001845, выданное Гродненским областным исполнительным комитетом от 03.04.2003 г.

email: gs@gs.by, gazslon@gmail.com
Юрыдычны адрас: 231800, г.Слонім, вул. Чырвонаармейская, 41

Тыраж 3700

Падпісныя індэксы: 63272 (індывідуальная) 632722 (ведамасная)

Свабодны кошт

Час падпісання да друку па графіку 19 верасня 2017 года 16:00.

Аб'ём — чатыры ўмоўныя друкаваныя аркушы.

Надрукавана ў друкарні ГАУПП «Гродзенская друкарня» г. Гродна, вул. Паліграфістаў, 4, індэкс 230025.

Заказ №4 670