Издатель УП «Газета Слонимская» Выходит один раз в неделю
Просто хорошая газета
Газета рекламная для досуга
Основана 18 октября 2002 года
№35 (678) 30 августа 2017 года

Продолжение на стр. 7

Хорошо выглядеть — это быть счастливым

Слонимчанка стала Королевой красоты Гродно и моделью известной компании

Отдушина

12+

В Слониме дети отдохнули на «Планете желаний»

Продолжение на стр. 7

ЧМУП «ЛечМед», УНП 290474083
медицинский центр
ЛЕЧМЕД
УЗИ все виды обследования
КОНСУЛЬТАЦИИ:
• эндокринолога и невролога для детей и взрослых
• кардиолога
• сосудистого хирурга
• хирурга-онколога
• хирурга:
- лечение варикозной болезни, склеротерапия
ЭКГ
холтеровское мониторирование (суточная запись ЭКГ)
г. Барановичи ул. Брестская, 112В
с 8.00 до 20.00
без выходных
(0163) 41-01-51, 41-01-43;
(029) 729-72-25; (029) 689-01-51

Больше репортажей, фото и видео здесь
GS.BY

Грузоперевозки по городу и РБ
до 3 тонн,
4м х 1,86 м х 2,10 м
Тел. 8-029-379-48-13 Vel
8-029-285-90-07 МТС
ИП Русый А.В. УНП 590713862

ГРУЗОПЕРЕВОЗКИ
по городу, району, РБ
10 м³ длина – 3,3 м
высота – 1,85 м
ширина – 1,7м
Грузоподъемность –1,5т
Мерседес-Бенц-Спринтер, 1998 г.в.
Тел.: 8-033-623-98-77 МТС,
8-044-788-02-32 Vel.
ИП Герасимчик М.А. УНП 590323995

TAXI 3-66-66
Velcom 61-56-056
МТС 58-79-056
Life 91-11-076
ИП Климович С.Н., УНП 590092913

ДОМ деревянный, на ул. Котовского, гараж блочный, все коммуникации в доме, газ, домашний телефон, хоз. постройки, свой пруд в конце участка, торг. Тел. 8-029-102-48-39.

КУЗОВ АВТО
Капоты, крылья, пороги, арки
Бампера. Решетки. Защита
Фары, повороты, фонари
Глушители. Радиаторы
Лобовые стекла
МТС 7-222-450, Vel. 9-745-745
ИП Черняк А.Г., УНП 290163405

автосервис
ЧСУП "АтрисСервис" УНП 590844709
автоэлектрика
BOSCH дилерское оборудование
8-029-140-28-03
ремонт стартеров и генераторов
atrisservis@mail.ru
8-044-553-52-69
химчистка салонов автомобилей
автозапчасти новые и б/у
Доставка по Слониму от 50 руб. бесплатно
8-015-62-65-5-10
8-029-940-51-23
8-029-782-68-09
8-029-956-91-59
ПОСТОЯННЫМ КЛИЕНТАМ СКИДКИ!

ПРОДАЮ

дачу, дом, коттедж

1/2 дома, в городе, хутор в живописном месте, на берегу реки, 2 входа, без соседей, отличное предложение для ИП. Тел. 8-029-974-52-34.

1/2 дома, в г. Слониме, на ул. Космонавтов, вода, свет, газ, гараж, участок приусадебный, цена договорная. Тел. 8-029-816-89-49.

1/2 дома, на ул. Янки Купалы, в центре города, общ. пл. 67,6 м², жил. пл. 46,2 м², все коммуникации, участок, можно под магазин. Тел. 8-029-971-97-84, 8-029-106-51-64, 2-82-60.

ДАЧУ, на Лобазовке, свет, вода, печка, погреб. Тел. 8-029-343-96-79, 8-029-281-71-66.

ДОМ (1/2), со всеми удобствами, 3 комнаты, кухня большая, вход отдельный, гараж 5х9 м, баня. Тел. 8-029-982-01-38.

ДОМ, 3 комнаты, евроремонт, все коммуникации, гараж, 9 соток земли, 92 тыс. руб., торг. Тел. 8-033-310-20-04.

ДОМ, 7х7 м, газ, вода, отопление печное, участок 10 соток. Тел. 3-64-31.

ДОМ в а/г Жировичи, ул. Лесная, 8, деревянный, обложен кирпичом, все коммуникации, хоз. постройки. Тел. 8-029-765-18-16, 8-029-670-87-57.

ДОМ, в г. Слониме, на ул. Заречной, 9, есть вода, свет, газ в 10 м от дома, участок 15 соток, хоз. постройки, 14 тыс. руб., торг. Тел. 8-044-733-37-98.

ДОМ, в д. Воробьевичи, деревянный, одноэтажный, газ, свет, колодец, участок 20 соток, цена договорная. Тел. 6-19-77, 8-033-622-10-83.

ДОМ, в д. Загритьково, деревянный, 10 км от города, участок 21 сотка, 1,8 тыс. руб. Тел. 2-66-86, 8-029-268-60-14.

ДОМ, в д. Мижевичи, деревянный, гараж, хоз. постройки, участок большой. Тел. 8-029-145-81-28.

ДОМ, в д. Петралевичи-1, 95, кирпичный, общ. пл. 62,4 м², площадь земельного участка 0,25 га, отопление печное, газоснабжение проходит по деревне. Тел. 8-029-173-23-54.

ДОМ, в д. Чемеры, ул. Партизанская, д. 15, пл. 48,9 м², есть электричество, печь, погреб, дом из бруса, обложен кирпичом, участок 14,3 сотки, огорожен металлической сеткой в рамке, рядом ручей, цена договорная при осмотре. Тел. 8-029-672-13-75.

ДОМ, в Зельвенском р-не, д. Пеляжин, 1, общ. пл. 90 м², 3 сарая, 25 соток, около трассы, рядом магазин, озеро, автобусная остановка, или меняю на авто 2010 г. Тел. 3-64-31.

ДОМ, в р-не Альбертин, без удобств, участок 5 соток, рядом остановка, магазин, больница, коммуникации. Тел. 8-033-623-09-32, 8-025-673-94-55.

ДОМ, в р-не Альбертин, деревянный, общ. пл. 76 м², участок 8 соток, все коммуникации, хоз. постройки. Тел. 3-15-90, 8-044-717-25-14.

ДОМ, в центре, деревянный, 3 комнаты, хоз. постройки, цена при осмотре, квартиру 2-комн., в центре, участок, хоз. постройки. Тел. 6-41-05, 8-044-492-37-53.

ДОМ деревянный, в г. Слониме, на ул. Синичкина, 60, 7х12 м, 4 комнаты, кухня, ванная, туалет, 2 подвала, газ, вода, канализация центральные, хоз. постройки, гараж, 8,5 соток. Тел. 8-0172-32-05-25, 8-029-703-48-44.

ДОМ, деревянный, в деревне, под снос. Тел. 8-029-584-40-09.

ДОМ деревянный в центре города, пер. Шоссейный, 8, приусадебный участок большой, хозпостройки, газовое отопление, цена договорная. Тел. 8-029-580-87-96.

ДОМ жилой, в центре города, большой участок, все вопросы по телефону. Тел. 8-029-517-10-39.

ДОМ, жилой, пер. Богдановича, 1, общ. пл. 102 м², жил. пл. 57 м², все удобства, хоз. постройки, подробности по телефону, цена договорная. Тел. 8-029-787-13-89.

ДОМ, на ул. Барановичской, в р-не Альбертин, деревянный, теплый, пристройка блочная, общ. пл. 95 м², потолок 3,15 м, газ, канализация, вода, скважина своя, участок 15 соток, ровный, сад, хоз. постройки, погреб, 54 тыс. руб. Тел. 8-029-139-59-56.

ДОМ, на ул. Ковалевского, 44, общ. пл. 100 м², все коммуникации, гараж, участок 15 соток, обращайтесь после 20:00. Тел. 2-32-92.

ДОМ, на ул. Мирошника, общ. пл. 74 м², все коммуникации, гараж, подробности по телефону. Тел. 8-029-532-03-45.

ДОМ, на ул. Садовой, деревянный, общ. пл. 53 м², 3 комнаты, кухня, ванная, туалет, котельная газовая, вода горячая, канализация, погреб, подвал, участок 6 соток, рядом находится гимназия №1, детский сад, рынок, стадион. Тел. +7-921-350-12-77.

ДОМ, на ул. Садовой, пл. 64 м², все коммуникации, подвал, блочный сарай, рядом детсад, гимназия, или меняю на квартиру в г. Могилеве. Тел. 8-029-847-70-66.

ДОМ, на ул. Советской, 67, деревянный, гараж, участок 12 соток. Тел. 8-029-520-50-87, 8-029-366-17-08.

ДОМ, недостроенный, в г. Слониме. Тел. 8-029-384-70-95, 8-029-339-91-35.

ХУТОР в черте г. Слонима, газ привозной, вода, канализация, телефон, ванная, туалет, хоз. постройки, заходи и живи, участок 57 соток. Тел. 8-029-157-79-56.

квартиру

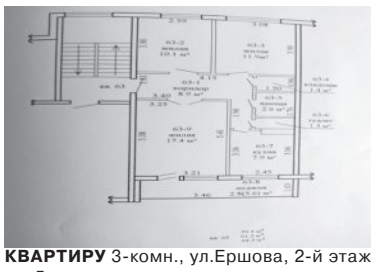

КВАРТИРУ 3-комн., ул.Ершова, 2-й этаж 5-эт. дома, теплая, планировка компактная, не угловая, 61,5/39,4/7,9, свежий ремонт кухни, новая плита, лоджия 5,6 м², застеклена, кладовка 1,4 м², двери входные двойные, подвал вместительный, счетчики, домофон, все рядом: магазины, школы, детские сады, хорошие соседи, тихое место, готова к проживанию, торг уместен. Тел. 8-029-306-30-77, 8-029-502-60-49.

КВАРТИРУ 1-комн., на пр. Независимости, кухня, мебель, машина стиральная, телефон, wi-fi. Тел. 2-43-08.

КВАРТИРУ 1-комн., на ул. Ершова, 2-й этаж, цена при осмотре. Тел. 2-58-72, 8-044-532-41-56.

КВАРТИРУ, 1-комн., на ул. Шоссейной, 14а, 5-й этаж 9-эт. дома, общ. пл. 41,2 м², кухня 9,1 м², большая, светлая, теплая, не угловая, полностью готова к заселению, стеклопакеты, в том числе и на балконе, плитка в ванной и туалете красивая, сантехника новая, шкаф-купе, кладовка, кухня встроенная, вся инфраструктура в шаговой доступности, есть счетчики, оптоволокно, 38 тыс. руб., торг. Тел. 8-029-789-59-67.

КВАРТИРУ 2-комн., на ул. Брестской, напротив «Евроопта», 1-й этаж, Тел. 8-029-354-10-32.

автостекла
ремонт
установка
выезд по адресу заказчика
г.Слоним ул. Багратиона, 5
Vel. 8-029-668-94-94,
МТС 8-029-868-94-94
ИП Сайчик С.Н., УНП 590319603

АВТОСТЁКЛА
РЕМОНТ
УСТАНОВКА
НАЛИЧИЕ
ВЫЕЗД К КЛИЕНТУ
8 (029) 90 60 555
ул. Коссовский тр–т, 53 А (автостоянка)
3D РАЗВАЛ СХОЖДЕНИЕ
8 (029) 686 44 01
ИП Голубец Д.В. УНП 590079238

КВАРТИРУ 2-комн., на ул. Доватора, 5, 2-й этаж 9-эт. дома, пл. 50,1/29,8/7 м², евроремонт. Тел. 5-06-88, 8-029-185-34-23.

КВАРТИРУ 2-комн., на ул. Доватора, общ. пл. 57,7 м², жил. пл. 34,3 м², цена договорная, недорого. Тел. 8-029-319-92-22.

КВАРТИРУ 2-комн., на ул. Комсомольской, 2-й этаж, имеется подвал, или сдам. Тел. 8-029-792-12-14.

КВАРТИРУ 2-комн., на ул. Пушкина, со всеми удобствами, огород, сарай, срочно. Тел. 8-044-755-31-32.

КВАРТИРУ 2-комн., на ул. Черняховского, д. 5, в 3-этажном кирпичном доме, общ. пл. 50,1 м², комнаты изолированные, 16 м², 15 м², кухня 8 м², стеклопакеты, ламинат, встроенная кухня, шкаф-купе, балкон, подвал. Тел. 8-044-452-74-84.

КВАРТИРУ 2-комн., ул. Коссовский тракт, 3-й этаж 5-эт. дома, общ. пл. 52м², 2 балкона, один застеклен на кухне, паркет, дверь входная металлическая, встроенные шкафы в прихожей с антресолями, встроенная кухня, счетчики воды, + гараж в ГСК «Гарнизонный». Тел. 8-029-586-85-04.

КВАРТИРУ 3-комн., 8-й этаж, 70/43/9 м², 2 лоджии застекленные, 2 кладовки, хороший ремонт, 67 тыс. руб. Тел. 8-029-373-05-48.

КВАРТИРУ 3-комн., в 2-квартирном доме, общ. пл. 82 м², жил. пл. 45 м², вспомог. пл. 37 м², все коммуникации, гараж, сарай, огород, сад, цена договорная. Тел. 8-029-121-94-74.

КВАРТИРУ, 3-комн., в р-не магазина «Брестский», 7-й этаж 9-эт. дома, 2003 г.п., общ. пл. 66 м², 56,9 тыс. руб. Тел. 8-029-787-24-19, 8-044-490-46-50.

КВАРТИРУ 3-комн., на ул. 17 Сентября, 2-й этаж 5-эт. дома, не угловая, ремонт, окна ПВХ, двери новые, паркет, лоджия в сайдинге, застекленная, гардероб, кухня, шкаф-купе, оставим дом в Мельковичах, 17 соток, вода, свет, теплица, еще гараж и машину "Ситроен АХ", 1992 г.в., срочно, 80 тыс. руб., торг. Тел. 6-55-54, 8-029-265-71-47.

КВАРТИРУ 3-комн., на ул. 1-й Семилетки, дом 20, 2-й этаж 5-эт. дома, общ. пл. 70,5 м², жил. пл. 41,7 м², балкон, подвал, цена договорная. Тел. 2-22-36, 8-029-683-19-47.

КВАРТИРУ 3-комн., на ул. Брестской, 3-й этаж 5-эт. дома, общ. пл. 54,6 м², жил. пл. 36,7 м², кухня 7,9 м², стеклопакеты, дверь входная металлическая, шкаф-купе встроенный, кухня, можно частично с мебелью. Тел. 8-044-495-29-94, 8-029-763-06-64.

КВАРТИРУ 3-комн., на ул. Брестской, 97, 5-й этаж, планировка чешская. Тел. 8-029-312-97-55.

КВАРТИРУ 3-комн., на ул. Брестской, 9-й этаж, общ. пл. 65,1 м², балкон застеклен, встроенные шкафы-купе, окна ПВХ, есть телефон, домофон, подвал, 49,5 тыс. руб. Тел. 8-044-547-73-22.

КВАРТИРУ 3-комн., на ул. Ершова, 10, 5-й этаж, или меняю на 1-комн. с доплатой. Тел. 8-029-284 -94-86, 8(01562)2-83-92.

КВАРТИРУ 3-комн., на ул. Пушкина, 4-й этаж 5-эт. дома, дом кирпичный, общ. пл. 61,9 м², жил. пл. 37,5 м², кухня 7,6 м², стеклопакеты, шкаф-купе встроенный, лоджия большая, благоустроенная. Тел. 8-044-495-29-94, 8-029-763-06-64.

КВАРТИРУ 3-комн., на ул. Тополевой, или меняю на 1-комн., с доплатой. Тел. 8-029-588-61-49.

КВАРТИРУ 3-комн., на ул. Ф. Скорины, 9, 1-й этаж 5-эт. дома, общ. пл. 66,6 м², жилая 41,5 м², 2 лоджии (стеклопакеты), готовую к проживанию, 2001 год постройки, цена договорная, возможен обмен на г. Минск. Тел. 8-029-587-02-73, 8-029-657-01-38.

КВАРТИРУ 3-комн., на Энке, 3-й этаж, балкон большой один, кладовка одна, ремонт, цена при осмотре. Тел. 6-83-26.

КВАРТИРУ 4-комн., в м-не Альбертин, г. Слоним, общ. пл. 72 м², кухня 6 м², евроремонт, стеклопакеты, двери деревянные, пол деревянный под лак, 2 лоджии застекленные, дом кирпичный. Тел. 8-025-933-90-97.

КВАРТИРУ 4-комн., на ул. Брестской, 9-й этаж 9-эт. дома, пл. 77,2/49,9/8,3, окна «Века», кухня встроенная, шкаф-купе, мебель современная, рольшторы, светильники, ковры, все новое, телевидение кабельное и спутниковое, телефон, интернет, 62000 р. Тел. 8-033-311-15-47.

КВАРТИРУ 4-комн., на ул. Красноармейской, 22, в центре, 4-й этаж, общ. пл. 60,2 м², из 4-й комнаты сделана столовая, все подробности по телефону. Тел. 8-044-533-31-73, 8-029-678-74-92.

гараж, участок

ГАРАЖ в ГК «Заозерный», 7х3,5 м, подвал под всем гаражом, торг при осмотре. Тел. 8-029-932-64-33.

ГАРАЖ в ГСК «Заозерный», или обменяю на дачу, дом. Тел. 8-029-611-60-91.

ГАРАЖ, ГСК «Гарнизонный», на ул. Коссовский тракт, свет, яма, подвал, охрана, срочно, недорого. Тел. 8-029-654-17-36.

ГАРАЖ, ГСК «Гарнизонный», свет, подвал. Тел. 8-029-394-70-56, 8-029-830-10-01.

ГАРАЖ, ГСК «Заозерный», возможна рассрочка на полгода (6 месяцев). Тел. 8-029-319-41-33.

ГАРАЖ, ГСК «Заозерный», свет, яма, подвал. Тел. 8-029-880-51-28.

ГАРАЖ, ГСК «Мечта», срочно, недорого. Тел. 8-029-135-52-81.

ГАРАЖ новый, в ГСК «Звездный», или обмен на авто, предлагать другие варианты. Тел. 8-029-982-01-38.

УЧАСТОК под строительство дома, в центре. Тел. 8-025-948-85-28, 8-025-906-03-46.

авто

OPEL- Ascona, 1,3 Б. Тел. 8-029-284-90-28.

АУДИ-80, 1985 г.в., красный, дизель, 1 тыс. руб. Тел. 8-044-481-37-73, 2-12-09.

АУДИ-Б-3, 1989 г. в., бордовый, 1,8 бензин, мотор в отличном состоянии, замена всех сайлентблоков в подвеске, кузов с небольшими недочетами. Тел. 8-029-285-38-89.

ВАЗ-2107, 1989 г.в., на ходу, сел и поехал, цена договорная. Тел. 8-029-303-60-87.

ГОЛЬФ-2, 1,3 л, газ-бензин, 5-КПП, 1987 г., белый, без проблем. Тел. 8-044-797-85-44, 8-029-522-87-75.

ЗИЛ-130 самосвал, на ходу, газ, вместе с запчастями, двигатель, 8 колес, редуктор и др. Тел. 8-029-393-45-99.

ФОЛЬКСВАГЕН-ВЕНТО, 1993 г.в., седан, черный, э/л, ц/з, зимняя резина на дисках R13, торг при осмотре. Тел. 8-029-662-52-60.

ФОРД-МОНДЕО, 1996 г.в., универсал, темно-синий, бензин. Тел. 8-029-265-34-93.

ШКОДА-ФЕЛИЦИЯ, 1996 г.в., 1,3 бензин, комплектный, на ходу, можно по запчастям. Тел. 8-029-948-19-53, 6-51-37.

запчасти

АВТОЗАПЧАСТИ, б/у, для иномарок. Тел. 8-029-204-07-13.

АВТОШИНЫ, б/у, размер 215х70х16, 2 шт., 215х65х15, 1 шт., 195х65х15, 4 шт. Тел. 8-044-534-46-50.

РЕДУКТОР заднего моста, для "Жигулей", есть другие запчасти. Тел. 8-029-581-07-43.

мото-вело

ВЕЛОСИПЕД Stels, женский, складной, новый. Тел. 8-033-310-22-44.

ВЕЛОСИПЕД, детский, складной, синий, для детей 8-14 лет, состояние хорошее, велосипед горный для взрослых. Тел. 8-044-490-68-40.

комп. техника

НОУТБУК Lenovo G585, б/у, в отличном состоянии, с документами. Тел. 8-044-558-64-08, 8-033-321-60-76.

НОУТБУК «Фуджити-АН-512», 4 Гб памяти, 750 жесткий диск, клавиатура водонепроницаемая, использовался только для учебы, немного б/у, в идеальном состоянии. Тел. 8-033-688-14-04.

животные

КОЗ, звонить лучше утром и вечером. Тел. 9-66-82.

КОЗЛИКА зааненской породы, белого, безрогого, 3 месяца. Тел. 8-015-62-9-68-49.

КОРОВУ молочную, черно-белую, отел в январе. Тел. 7-94-10, 8-029-884-85-64.

КУР молодых, 5-6 месяцев, утят, цыплят (100% куры), бройлеров, доставка. Тел. 8-029-788-75-67.

КУРОЧЕК, домашних, 4 месяца, недорого. Тел. 3-88-19, 8-029-936-32-71.

ПОРОСЯТ. Тел. 8-029-323-01-89.

ЩЕНКОВ немецкой овчарки. Тел. 8-029-972-92-57.

мебель

СТОЛ компьютерный, угловой, длина 160 см, ширина 110 и 55 см, б/у, 150 руб. Тел. 8-029-625-14-01.

ШКАФ 3-створчатый, зеркальный, 2 прикроватные тумбочки, из комплекта «Медуница», кровать деревянная, 2-спальная, большая. Тел. 8-029-283-36-96.

муз. инструменты

АККОРДИОН «Вельтмейстер», 11/5 регистров, 120 басов, баян «Орфей», 5-рядный, все в исправном, хорошем состоянии. Тел. 8-029-586-41-78, 8-029-189-77-10.

стройматериалы

БРУС 50х100(150)х6000, 80х180х6000, доску обрезную 22х100(120, 140)х6000, дешево. Тел. 8-029-883-78-21.

КАМЕНЬ, гравий, песок сеяный, щебень, с доставкой. Тел. 8-029-580-72-80, 8-029-178-72-80.

КИРПИЧ красный, трубы канализационные, керамические, диаметр 150 мм, длина 1,25 м, трубы канализационные, полиэтиленовые, длина 5 м. Тел. 8-029-941-74-98.

ШИФЕР, около 50 листов, б/у, самовывоз. Тел. 8-033-325-23-48.

разное

БОЧКУ, на 1 тыс. л, железную, тяжелую. Тел. 8-033-656-48-17.

ЕМКОСТЬ для приготовления раствора, столбики для забора. Тел. 8-025-658-75-84.

КАРТОФЕЛЕКОПАЛКУ, все вопросы по телефону. Тел. 8-029-283-67-43.

КОЛОНКУ газовую «Нева-люкс», котел газовый, стальной, вытяжку. Тел. 8-029-338-24-02.

ЛОДКУ, 2-местную, ПВХ, "Барк 240 С". Тел. 8-033-310-20-69

ОТКАЧКА КАНАЛИЗАЦИИ

г. Слоним
Слонимский район
8 (029) 144-6-441
ИП Голубец Д.В. УНП 590079238

АРЕНДА ФРОНТАЛЬНОГО ПОГРУЗЧИКА (Амкодор 332с4)
САМОСВАЛА (10 т, 20 т)
Услуги по планированию участков, засыпка цоколя, перевозка по месту грунта, погрузочно-разгрузочные работы. Отсыпка участков. Вывоз мусора.
Доставка
КАМЕНЬ СТРОИТЕЛЬНЫЙ, ПЕСОК, ЩЕБЕНЬ, ПЕСОК СЕЯНЫЙ, ГРАВИЙ

Наличный и безналичный расчет.
Тел. **8-044-472-63-36**
ИП Правдик А.И., УНП 590316844

АРЕНДА
САМОСВАЛ (10 т, 20 т)
УСЛУГИ ИП Бичевский А.В., УНП 591738760
по планированию участков
засыпка цоколя
перевозка по месту грунта
отсыпка участков
вывоз мусора
НАЛИЧНЫЙ И БЕЗНАЛИЧНЫЙ РАСЧЕТ
ДОСТАВКА
сеяного песка,
щебня, гравия,
строительного камня, песка

8 029 334 79 31

Транспортному частному унитарному предприятию «Стэлкарго» на постоянную работу требуются:
ВОДИТЕЛИ
категории «Е» для осуществления международных грузоперевозок (необходим опыт работы по категории «Е»).
Условия:
полная занятость, трудовой договор, заработная плата высокая, хорошие условия труда.
Запись на собеседование по телефонам:
5-04-74, (044) 7959431.

КУПОН частного объявления
Газета Слонімская

Действителен по 05. 09. 2017 г.

На купоне должно быть **одно** объявление (не более 8 слов, включая номера телефонов).
Обязательно указывайте **номер** и **код** мобильного телефона, вашу **фамилию, инициалы.**
Цены в **белорусских рублях** образца 2009 года.

КУПОН ДАЕТ ПРАВО БЕСПЛАТНОГО РАЗМЕЩЕНИЯ ОБЪЯВЛЕНИЙ В РУБРИКАХ

Продам (разное) ☐ **Сдаю** ☐ **Сниму** ☐ **Разное** ☐

_____

_____

Тел.: _____

Фамилия, инициалы _____ *Город* _____

Для контакта. В объявлении не публикуются

Платные объявления, помимо страниц газеты, размещаются на сайте газеты www.gs.by

ОКНА деревянные, на 2 стекла с форточкой, 6 шт., на 3 стекла, 2 шт., оконные рамы, 40 руб., на 2 ст. 80 руб., на 3 ст. 90 руб. Тел. 8-044-481-37-73, 2-12-09.

ПЛУГИ 2-корпусные к трактору Т-25, прицеп к мотоблоку, корзину сцепления для МТЗ-80. Тел. 8-029-955-76-27.

СВЕТИЛЬНИК, дешево. Тел. 8-029-784-23-71, 8-029-289-58-25.

ТУЮ «Смарагд», 40-45 см, 5 руб. за 1 шт., тую «Хозери», можжевельники. Тел. 8-029-727-29-38.

ЩЕНКОВ дворняжки, низкорослых, отдам в хорошие руки. Тел. 8-029-674-51-18, 6-68-91.

ВАКАНСИИ

требуется

АРМАТУРЩИКИ, сварщики, плотники, монтажники, разнорабочие, для строительства частного дома. Тел. 8-029-853-32-59, 8-033-690-10-60, 8-0163-40-21-21.

МАСТЕР по кладке печей. Тел. 8-029-981-38-77, 8-029-981-38-78.

МОНТАЖНИКИ, сварщики, арматурщики, для строительства частного дома. Тел. 8-029-887-43-35, 8-033-672-50-02, 8-0163-40-35-35.

РЕПЕТИТОР по русскому языку, для подготовки к ЦТ, в районе ул. Тополевой. Тел. 8-044-710-61-44.

СИДЕЛКА для инвалида I группы по зрению, оформление через райисполком. Тел. 8-029-692-11-26.

поиск работы

ИЩУ работу кровельщика. Тел. 8-029-960-76-14.

ИЩУ работу по внутренней и наружной отделке, выполню быстро, качественно, недорого. Тел. 8-029-954-58-55.

ИЩУ работу по внутренней и наружной отделке квартир, коттеджей, офисов, любой сложности, быстро, качественно, недорого. Тел. 8-025-752-54-82, 8-029-202-97-64, 8-029-981-20-29.

ИЩУ работу по внутренней и наружной отделке помещений. Тел. 8-029-984-61-99, 8-029-734-87-09.

ИЩУ работу по внутренней отделке и облицовке плиткой. Тел. 8-029-584-30-30, 8-025-944-84-51.

ИЩУ работу по кладочным, штукатурным, кровельным работам. Тел. 8-029-284-21-89.

ИЩУ работу по обучению польскому языку, для учащихся 9-11-х классов. Тел. 8-029-786-93-21, 5-82-18.

ИЩУ работу по общестроительным работам, каменщик, бетонщик и т.п. Тел. 8-033-687-04-85, 8-029-168-97-38.

МЕНЯЮ

недвижимость

1/2 дома, 3 комн., кухня, ванная, туалет, прихожая, коридор, отопление газовое, отдельный вход, на квартиру 1-2 комн., с доплатой. Тел. 8-033-656-48-17.

КВАРТИРУ 2-комн., 4-й этаж, 59,7 м², 2010 г. п., кухня 9 м², лифт, на дом, рассмотрю любые варианты. Тел. 8-029-393-45-99.

КУПЛЮ

авто-мото

АВТО в любом техн. состоянии, марка, модель любые от 1990-2015 г.в., тип двигателя любой, срочно. Тел. 8-029-538-80-87.

АВТО, европейского, азиатского, американского пр-ва, бензин, дизель, в любом техн. состоянии, рассмотрю все варианты. Тел. 8-029-682-52-76.

АВТО, любое, требующее срочной продажи. Тел. 8-029-801-27-04, 8-044-456-68-61.

АВТО в любом состоянии, аварийные, не на ходу, бензин, дизель, выезд, деньги сразу. Тел. 8-029-110-30-13, 8-025-530-27-52.

АВТО, мото, битые, с проблемами или на запчасти, ДОРОГО! Тел. 8-033-689-54-09.

АВТО, б/у, в любом техн. состоянии, любой марки и модели, срочно. Тел. 8-029-738-95-35.

АВТО, любое, для себя, можно аварийное, рассмотрю все предложения. Тел. 8-029-738-96-00.

АВТО, любое, на ходу, деньги сразу. Тел. 8-029-791-82-10.

АВТО, для себя, дорого, срочно. Тел. 8-029-641-27-06.

АВТО, 1992-2017 г. в., в любом техническом состоянии, рассмотрю все предложения, приеду к вам, срочно, дорого. Тел. 8-029-648-75-48.

АВТО, любое, можно с проблемами, все варианты. Тел. 8-029-541-97-41, 8-029-927-61-83.

АВТО, с 1985 по 2000 г.в., в заводском состоянии, для себя, рассмотрю все предложения. Тел. 8-044-730-30-20.

ИНОМАРКУ, для себя, рассмотрю любое состояние. Тел. 8-033-901-26-10, 8-029-928-17-12.

МОСКВИЧ, ВАЗ, Волгу на запчасти. Тел. 8-029-795-47-03.

МОТОЦИКЛ очень старый. Тел. 8-029-795-88-95.

разное

КОЛЛЕКЦИОНЕР купит дорого монеты, награды, немецкие трофейные вещи, старинную посуду, картины, открытки, монеты ВКЛ, предметы старины, статуэтки, знаки. Тел. 8-029-786-82-73.

НОУТБУК, компьютер, неисправные, не старше 10 лет. Тел. 8-029-222-22-07.

РАДИОПРИЕМНИКИ 50-х г., «Мир», «Фестиваль», «Огонек», «Москва-53-57», «ВЭФ-557», часы, картины, мебель, инструменты духовые, граммофоны, самовары и др. Тел. 3-17-32, 8-029-568-10-26.

РОГА лося, оленя, косули, дорого. Тел. 8-044-466-62-33.

ВНАЕМ

сниму

КВАРТИРУ 1-2-комн., на длительный срок, молодая семья из 3 человек, порядок и оплату гарантируем. Тел. 8-029-961-87-62 (Матвей).

КВАРТИРУ 2-3-комн., на длительный срок, семья. Тел. 8-033-654-35-28.

КВАРТИРУ, в р-не Энка или на ближайших улицах, на длительный срок, семья из 3 человек. Тел. 8-033-687-97-35.

КВАРТИРУ, на длительный срок, порядок и своевременную оплату гарантирую, возможна предоплата за несколько месяцев. Тел. 8-029-867-95-07.

сдаю

ДОМ, в районе стадиона, со всеми удобствами. Тел. 8-029-145-25-79.

КВАРТИРУ 2-комн., на длительный срок, желательно семье. Тел. 8-029-265-17-18.

КВАРТИРУ 2-комн., на ул. Доватора, мебель частично, недорого. Тел. 8-029-319-92-22 (Ольга).

КВАРТИРУ 2-комн., на ул. Ф. Скорины, на длительный срок, желательно семье, 150 руб. Тел. 8-033-686-91-24, 8-029-963-87-68.

КВАРТИРУ 4-комн., на ул. Ершова, возможно для студентов. Тел. 8-044-483-52-81.

УСЛУГИ

ОКАЖУ репетиторские услуги по биологии, помогу выполнить домашнее задание, дам школьный материал на углубленном уровне, подготовлю к централизованному тестированию. Тел. 8-029-582-54-23.

ОКАЖУ услуги по подготовке к централизованному тестированию по английскому языку, индивидуальная и групповая подготовка. Тел. 8-033-390-68-92.

РАЗНОЕ

КОЛЯСКУ для двойни Geoby SC-705X, б/у, пользовались 1 год, цвет салатовый с синим, в комплекте 2 люльки, дождевик, москитная сетка, перекидная ручка, автономно регулируемые спинки сидений, большие люльки, проходимая, не широкая, из колясок для двойни. Тел. 2-53-37, 8-029-705-33-02.

НАЙДЕНА цепочка из серебра с кулоном и камнем в районе Солдатского озера. Тел. 8-044-779-99-36.

На мебельное производство требуются:
Дизайнер-конструктор
Обивщик мебели
Установщик корпусной мебели
(опыт работы, зарплата высокая, полный рабочий день)
Тел.:
8(029) 3401517, 8(044) 7585340

ЧП «Роал компани»
ТРЕБУЮТСЯ
ВОДИТЕЛИ
*категории **B, C***
Контактный телефон по вакансии водитель:
Велком: **8 (029) 682-29-78**
УНП 591732045

Требуется
вальщик леса

Vel.+375 44
498-28-73

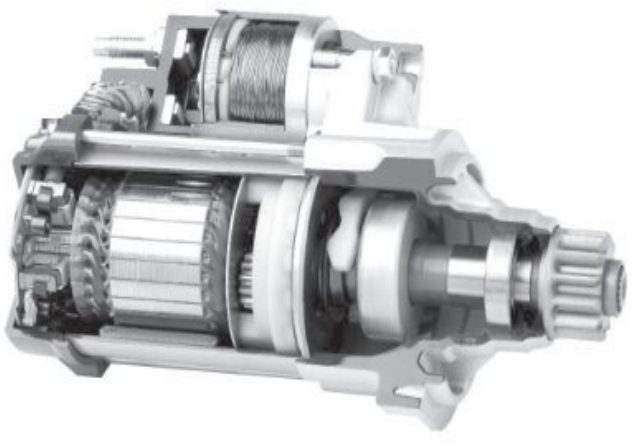
РЕМОНТ СТАРТЕРОВ И ГЕНЕРАТОРОВ
НА ПРОФЕССИОНАЛЬНОМ ОБОРУДОВАНИИ В ДЕНЬ ОБРАЩЕНИЯ
УЛ. РУЖАНСКАЯ 38/1;
8 029 39 39 333; 8 029 305 48 61
ИП Левкович А.М. УНП 5900878595

УВАЖАЕМЫЕ ЧИТАТЕЛИ!

Вы можете разместить бесплатное частное объявление в печатном варианте «Газеты Слонимской» с помощью купона.

ПОРЯДОК РАЗМЕЩЕНИЯ:

Купон вырезать, заполнить и принести или прислать его по адресу:

231800, г. Слоним, ул. Красноармейская, 41 (понедельник-пятница с 9.00 до 18.00) либо по адресу: г. Слоним, ул. Красноармейская, 73Б (вторник-суббота с 9.00 до 18.00).

Купон с текстом объявления Вы можете передать также через наших продавцов газеты.

Бесплатно публикуются объявления только от частных лиц в следующие рубрики: **«Продаю (разное)», «Сдаю», «Сниму» и «Разное»**. Все остальные частные объявления — платные.

На **ОДНОМ** купоне можно написать **ОДНО** частное объявление в **ОДНУ** рубрику (подрубрику). Объявления принимаются только на купонах «Газеты Слонимской». Ксерокопии к печати не принимаются.

Последний день приёма купонов в текущий номер — понедельник до 10 часов. Объявления, поданные на купонах через распространителей газеты и отправленные почтой, публикуются в ближайших номерах газеты в порядке очередности их поступления в редакцию.

Объявление должно содержать **НЕ БОЛЕЕ** 8 слов, включая номер телефона.

Редакция оставляет за собой право проверки, сокращения и редактирования объявлений.

Редакция оставляет за собой право не публиковать объявления, содержание которых не соответствует общепринятым нормам морали, содержание которых противоречит законодательству РБ, а также нарушают права других лиц.

Неразборчиво или неправильно заполненные купоны **НЕ ПРИНИМАЮТСЯ К ПУБЛИКАЦИИ.**

При отсутствии данных отправителя объявление **НЕ ПУБЛИКУЕТСЯ.**

Ответственность за содержание и достоверность объявлений несут их авторы.

ФОТОФАКТ

Аисты подкреплялись перед долгой дорогой

Более двухсот аистов запечатлела корреспондент «ГС» на одном из колхозных полей Слонимского района 28 августа. Сбилась на счёте 225.

Птицы ходили за трактором по свежевспаханному полю, поедая жадно червяков. Было такое чувство, что птицы пытались хорошо подкрепиться перед долгой дорогой в тёплые страны.

Татьяна ПЛАХЕТКО

ФОТО АВТОРА

Животные ищут дом

Игривые малыши ищут хозяев

Очаровательные котята ищут заботливых хозяев! Малыши очень ласковые, нежные, игривые и забавные. Здоровы. Приучены к лоточку. Питаются самостоятельно. Звоните и приезжайте знакомиться! Возможна доставка.

Татьяна, тел. 8-029-783-09-16 МТС, 8-029-965-09-90 Велком, 6-49-67 (дом.).

Потеряшка или брошенка ищет дом

Прибилась очаровательная кошечка. В белых туфельках и с таким же воротничком! Ждет Ваших заботливых ручек.

Тел. 8-029-289-82-42.

Ведущая рубрики Татьяна ПЛАХЕТКО

Потеряшка или брошенка ищет дом

Игривые малыши ждут хозяев

Строительной организации в Гродно требуются
Бригады монолитчиков
+375(29) **5885644**

В строительную организацию
ТРЕБУЮТСЯ:
Машинист автокрана
Водитель погрузчика
Рабочие
всех строительных специальностей
Обращаться по адресу: пер.Водопроводный, 12, Слоним
Телефоны: 8(01562) 6 44 72, +375 44 592 90 89, +375 44 707 07 61

Филиалу
«Автобусный парк №3 г. Слоним»
на постоянную работу требуются:
КОНДУКТОР
(автобуса) 3-го разряда
ВОДИТЕЛЬ автомобиля
(кат. С, Д, Е)
Обращаться по адресу: г. Слоним, ул. Чкалова, 32, тел. **6-65-80** (отдел кадров), **6-65-81** (отдел перевозок)

Редакция «Газеты Слонімскай»
ПРИГЛАШАЕТ НА РАБОТУ
молодых талантливых людей, которые готовы себя реализовать в качестве
РЕПОРТЕРА
Обращаться по телефону:
+375 29 625-24-12

Приглашаем на работу в Слониме
замерщика окон ПВХ
обязателен опыт работы и наличие автомобиля
850 97 75
680 97 75
kadry@oknagrad.by
Окнаград
Какие окна — такой вид
УНП 390518235

На постоянную работу требуется
ВОДИТЕЛЬ
для международных перевозок
грузов РБ, РФ категории «Е», без вредных привычек
Обращаться по телефону 8 (029) **585 22 25**

Требуются на работу в городе Минске
ШТУКАТУРЫ,
подсобные рабочие
Тел. **8 044 791-59-23, 8 044 701-68-84**

ИООО «Бытеньский деревообрабатывающий завод»
ТРЕБУЮТСЯ:
Станочники д/о станков (лесопильный цех), з/п сдельная от 650 руб.
Подсобные рабочие (лесопильный цех), з/п сдельная от 350 руб.
Слесарь-ремонтник (д/о оборудование и автотехника), з/п от 400 руб.
Механик, з/п от **700** руб.
Доставка транспортом предприятия.
Тел.: +375 (29) 181 29 48, +375 164 5 333 09

ОАО «Слонимский агросервис»
ТРЕБУЕТСЯ
▶ АВТОЭЛЕКТРИК
Контактный номер тел.: **6-26-16, 8029 397-91-60**

«Газета Слонимская» приглашает
СПЕЦИАЛИСТА
по верстке газеты
(на время отпуска). Возможно совмещение.
Требования: знание **Adobe Indesign, Adobe Photoshop.**
Обращаться по телефону:
+375 29 625-24-12

«Газета Слонимская» приглашает на работу
SMM специалиста
для развития и ведения групп
газеты в социальных сетях и мессенджерах.
Преимущество у соискателей с **опытом работы** и **опытом создания**, продвижения и ведения страниц/профилей/групп в соцсетях.
8 (029) **625-24-12**
В письме, помимо резюме, указать успешные проекты: gs@gs.by

Центр повышения квалификации «Академтранс», УНП 190437354
КУРСЫ! КАЧЕСТВЕННО, НЕДОРОГО!
водителей такси
водителей-международников
Г. Слоним, ул. Я.Купалы, 27 Тел.: 8 01562 66 947, 8 029 234 06 06

Если вы постигли искусство радоваться каждому мгновению, то вы научились очень многому.
Азад

ДОМ МЕБЕЛИ
ООО"ФаворитГРУППсервис" УНП 590319445
ОАО «Минскпроектмебель», мягкая мебель «Тиолли», ООО «Компас КММ»
РАССРОЧКА БЕЗ ПЕРЕПЛАТ - 0%
- Мягкая мебель
- Прихожие
- Тумбы ТВ
- Столы компьютерные
- Корпусная мебель
- Матрасы
- Спальни
- Комоды
- Шкафы

РЕЖИМ РАБОТЫ
Вт - Пт: 10.00 - 18.00
Сб - Вс: 10.00 - 14.00
Понедельник: выходной

Модульные системы:
anrex Мебель
BLACK RED WHITE
тел. (01562) 2-38-67
г. Слоним, ул. Красноармейская, 73Б (Бизнес-центр «Альбион» 3-й этаж)

Дарагія нашы падпісчыкі Наталля Георгіеўна ЁТЧЫК і Мікалай Сяргеевіч САВАНЧУК!

Прыміце нашы віншаванні З днём нараджэння!

Ўдзень і ўранні —
Хай вам заўсёды будзе добра!
Здароўя жнівеньская торба
Лёгка нясе цяжар гадоў
Ды шчасце усміхнецца зноў.

Рэдакцыя «Газеты Слонімскай»

Поздравляем с днём рождения!

Александра Волчунович
2 сентября исполнится 4 года

В рубрике «Поздравляем с днём рождения!» мы поздравим вашего ребенка бесплатно!
Приносите или присылайте нам фото своих любимых чад (по адресу: 231800, РБ, Гродненская обл., г. Слоним, ул. Красноармейская, 41 или на электронный адрес anna@gs.by). В письме обязательно укажите имя и фамилию, дату его рождения и возраст.

ИП Ёрш Т.И. УНП 500573558
Свадебный салон "Виктория"
Широкий выбор свадебных и вечерних нарядов и аксессуаров к ним
Прокат детских платьев
Каждой невесте подарок
ул. Первомайская, 10
8-029-931-03-96
Выбирай всё для свадьбы у нас!

ЧУП «Алирис» УНП 590770295
магазин ВСЁ ДЛЯ ПРАЗДНИКА
•Гелиевые шарики
•Цветы и фигуры из воздушных шаров
•Свечи и фонтаны для торта
•Колпачки и хлопушки
•Мыльные пузыри
•Светящиеся игрушки и шары
тел. +375 29 132 35 28
+ 375 29 582 57 57
г. Слоним, ул. Синичкина,6

НА 581289 4
Фотограф
Полный спектр фотоуслуг
МТС 375 29 724 17 55
8-044-753-77-32

ИП Евсейчик Н.В. УНП 590315041
Тамада на вашем празднике!
Весело, интересно
В удобном для Вас месте, в удобное и на любое для Вас время (час, два... сутки)
Музыка, видеофотосъемка
– порекомендую
Тел. 8-029-663-65-03

ТЕПЛОСНАБ - ЦЕНА И КАЧЕСТВО
Акция!
котлы, колонки, плиты
радиаторы отопления
полотенцесушители
электроводонагреватели
сантехника
доставка бесплатно
ИП Стаховец Н.П. УНН200713334
☎ 8-(029)-222-2-777 ☎ 8-(029)-641-73-71

ГРОДНОГИПРОЗЕМ
проектный институт
55 лет на рынке:
стабильность, качество, надежность
УНП 590000452

Мы выполняем для ВАС:
- подготовка материалов для госрегистрации земельных участков
- топографическая и исполнительная съемка
- вынос и разбивка осей зданий
- оценка недвижимого имущества
- изготовление выкопировок
- определение порядка пользования земельным участком

г. Гродно, пр-т Космонавтов, 56а, тел. 8-(0152) 74-40-00, факс 8-(0152) 75-37-80
г. Лида, ул. Чапаева, дом № 20, каб. 48, тел/факс 8-(01545) 2-06-15
г. Слоним, ул. Красноармейская, д. 40, тел/факс 8-(01562) 6-56-83
г. Сморгонь, пер. Гастелло, дом № 3, тел/факс 8-(01592) 2-11-22

ИП Липницкий А. А. УНП591572651
НАТЯЖНЫЕ ПОТОЛКИ
ВЫСОКОГО КАЧЕСТВА!!!
мат, сатин, глянец
фотопечать
эксклюзивные полотна
Нал/безнал
Рассрочка до 4 месяцев под 0%!
Гарантия 25 лет!!!
029 604-61-57 VEL, 029 844-98-46 МТС

УНП 290504734
ОКНА ПВХ
+375 29 855 78 52 МТС
+375 44 533-95-22 Вел
8- 0163 41-17-69
8- 0163 41-18-69
г. Барановичи
ул. Царюка, д. 64/1
чптуп Гласс-мастер
~~50%~~
57%
скидка на каждое 2-е окно

СПУТНИКОВЫЕ АНТЕННЫ
ОБСЛУЖИВАНИЕ
НАСТРОЙКА.
РЕМОНТ.
ТЕЛ: 8029 2846948 МТС
ТЕЛ: 8044 4887345 vel
ИП Кондратьев А.М. УНП 590941759

МОТО ВЕЛО
makita DEWALT BOSCH Husqvarna STIHL
БЕНЗОПИЛЫ
МОТОКОСЫ
МОТОБЛОКИ
ТРАКТОРА
ЭЛЕКТРОИНСТРУМЕНТ
г. Слоним, ул. К. Маркса, 69
УНП 590858216, ИП Лагутик И.А.
Тел.: (029) 646–48–26, (033) 621–33–12, (01562) 5–08–88

LEDA-MED.VSEBAR.BY
ЧУП «Леда-Мед», УНП 290467302,
Лиц. МЗ РБ № 02040/4332 с 27.09.2011г. по 27.09.2021г.
ЛЕДА-МЕД СТОМАТОЛОГИЯ
NEW НОВИНКА
3D рентген-диагностика зубочелюстной системы:
- Ортопедическая
- Ортодонтическая
- Терапевтическая
- Хирургическая
- Имплантация
- Зуботехническая лаборатория
Барановичи, ул. Циолковского, 4
8(0163) 45-13-11, 8 (029) 201-88-22

НАТЯЖНЫЕ ПОТОЛКИ
ПО РАЗУМНЫМ ЦЕНАМ
Монтаж люстр, труб и профиля включен в стоимость
Рассрочка
Тел. 8-029-803-66-99, 8-029-923-22-33
ИП Пивоварчик В.Л., УНП 291317517

Определён победитель фотоконкурса «Наши летние выходные»

Друзья! Наш фотоконкурс «Наши летние выходные» завершен.

На конкурс пришло 247 фотографий от 69 участников. Многие из них были напечатаны на страницах «ГС».

В итоге голосования, которое проходило на сайте gs.by с 10:00 25 августа до 10:00 28 августа, наибольшее количество голосов — 694 — набрало фото Натальи Новицкой «Летний отдых во Львове». Наталья получит сертификат на сумму 40 рублей на услуги в парикмахерской «Империя».

Спасибо всем участникам нашего фотоконкурса за душевные и теплые мгновения, которыми они делились с нашими читателями! Оставшиеся присланные снимки — в сегодняшней нашей фотоподборке.

Жанна ИВАНОВА

ФОТО НАТАЛЬИ НОВИЦКОЙ

Фото Натальи Новицкой набрало наибольшее количество голосов

ФОТО ТАТЬЯНЫ АЛЕХНЕЙКО

ФОТО ЕКАТЕРИНЫ ШЛЕМЕН

ФОТО ГАЛИНЫ ЖУК

ФОТО АЛИНЫ СВИТЫ

ФОТО ВИКТОРИЯ МАЕР

ФОТО АНАСТАСИИ ГЕРМАСЬ

ФОТО ЕЛЕНЫ ЯКИМЧУК

ФОТО ЕКАТЕРИНЫ СЕЛЕЗНЁВОЙ

ФОТО ОЛЬГИ ЖУК

ФОТО ДИАНЫ КЛЯНЧЕНКО

СОСЕДИ

«На Анненской ярмарке народ веселится, и это радует»

Зельва два дня — 25 и 26 августа — веселилась и торговала. Здесь проходила Анненская ярмарка.

Вдоль центральной улицы этого городского поселка разместились торговцы из различных уголков Беларуси. Здесь же были сооружены подворья местных агрохозяйств и организаций. Чего здесь только не было! Белорусские мастера выставили на продажу всевозможные поделки из дерева, картины и прочие предметы национального обихода.

Поразили гостей праздника также выступавшие на лошадях джигиты из конного клуба «Троя». Выполнение ребятами различных акробатических номеров вызвало аплодисменты зрителей.

Корреспондент «ГС» пообщался с гостями праздника, которые поделились своими впечатлениями.

Светлана:

— На ярмарке много ремесленников, был прекрасный концерт. Очень много сделано своими руками изделий из дерева и соломы, а также представлены ткани. Поэтому у меня очень хорошие впечатления.

Валерий:

— Это самый лучший праздник для Зельвы. Во-первых, это отдых, удовольствие, мы познаем друг друга. Также мы уважаем и понимаем руководителей, предпринимателей, тех, кто нам помогает. Поэтому счастья всем, чтобы было здоровье, благополучия всем, кто живет на этой зельвенской земле.

Ольга:

— Все замечательно, мы приехали из Гродно, здесь у нас живет бабушка. Детям тут очень нравится, катались на повозке, много аттракционов. Праздник наполнен белорусским народным колоритом. Очень приятно и радостно, что организовывается для людей такой праздник.

Ольга:

— Анненский кирмаш — замечательный праздник. Здесь приятно находиться: очень уютно, комфортно, царит хорошая веселая атмосфера. Я впервые торгую продукцией в технике свит-дизайн. Занимаюсь этим уже три года, радую покупателей, доставляю им удовольствие.

Евгений ВОЛОДАЩУК

ФОТО АВТОРА

На празднике

В Слониме дети отдохнули на «Планете желаний»

В субботу, 25 августа, многие горожане с детьми с утра отправились в парк, чтобы окунуться в мир развлечений на необычной планете.

Здесь супергерои из различных кинофильмов, словно волшебники, увлекали детей в необычные путешествия. Здесь же были оборудованы большие надувные горки, звучала музыка, и дети с увлечением играли в различные игры.

— Последние три года мы активно занимаемся организацией детских мероприятий. Нас очень вдохновляет атмосфера, которая царит на данных мероприятиях: с детских лиц не сходят улыбки, из их уст звучат слова благодарности, звонкий смех заполняет этот старый прекрасный парк на берегу канала Огинского. Это стоит гораздо больше, чем деньги. Нам очень нравится то, чем мы занимаемся, поэтому мы даже сменили формат организации. Раньше проводили ночные молодежные мероприятия, а теперь уделяем внимание детским. Сейчас выбрали Слоним по той причине, что осенью и зимой здесь мы не смогли бы разместиться в силу отсутствия больших центров и арен, как мы делаем это в более крупных городах с численностью населения более ста тысяч человек и областных центрах.

Мне нравится Слоним, здесь очень много красивых деток, красивых молодых пар. Ведь как таковых предложений в организации подобных детских мероприятий здесь нет, поэтому мы приехали к вам, — сказал по поводу праздника его организатор Олег Шершень.

Евгений ВОЛОДАЩУК

ФОТО АВТОРА

Хорошо выглядеть — это быть счастливым

Слонимчанка Маргарита Мартынова на днях вернулась из круиза по Скандинавии. Такой приз девушке предоставили организаторы за победу в конкурсе «Королева красоты Мисс Гродно». А в первый раз короновали слонимскую красавицу год тому назад, когда она победила в университетском конкурсе красоты «Мисс и Мистер университет». После конкурса нашей землячке предложили стать моделью компании Conte. Сейчас она снимается для рекламы в соцсетях.

Маргарите 21 год, она студентка пятого курса Гродненского университета. Учится на филологическом факультете, изучает иностранные языки и параллельно получает второе высшее образование по специальности «Логистика и экономика».

Мы беседовали с Маргаритой о своем, о женском — красоте, диетах и мужчинах. А начали разговор с самого яркого события в ее жизни.

— Маргарита, что Вам дал конкурс «Королева красоты Мисс Гродно»?

— Для меня главное — само участие в мероприятиях такого уровня. Это невероятный опыт, новые приятные знакомства. В итоге, благодаря профессиональной подготовке и подсказкам талантливых наставников, чувствуешь себя уверенно на сцене, просто наслаждаешься и забываешь, что это все-таки конкурс и тебя оценивают.

— Вы вообще считаете себя красавицей?

— Может, прозвучит банально, но все-таки я придерживаюсь того мнения, что каждая девушка красива по-своему. У каждой есть свои неповторимые черты и изюминки. Но самое главное — это правильно подчеркнуть свою естественную красоту, прибавить к этому улыбку, счастливые глаза и уверенность в себе, и никто не заметит каких-то ваших изъянов.

— Ваш молодой человек был с Вами рядом на конкурсе «Королева красоты Мисс Гродно»? Он Вам часто говорит, что Вы красавица?

— Нет, он не смог присутствовать. Каждый день я получаю комплименты от него.

— Если бы Вам пришлось встать перед выбором — головокружительная карьера с перспективой стать Мисс Вселенная или семья — то что выбрали бы?

— Я считаю, что такого выбора быть не должно. Моя семья, любящие и близкие люди всегда поддержат и будут радоваться успехам.

— Насколько похудели перед конкурсом и худели ли?

— Целенаправленно я не старалась худеть, но это получалось непроизвольно, так как репетиции отнимали большую часть времени, на обед и ужин часто не хватало времени, спасались только легкими перекусами. Я стараюсь всегда поддерживать себя в форме. Веду спортивный образ жизни. Регулярно посещаю тренажерный зал, бассейн. Это отлично помогает держать себя в тонусе и дает положительный заряд энергии на весь день.

— Каковы Ваши параметры?

— Мои параметры 85-62-93, рост 177.

— Продолжите фразу «Хорошо выглядеть — это...»

— Хорошо выглядеть — это быть счастливым.

— Какими рецептами красоты или советами можете поделиться?

— В девушке главное — аккуратность и ухоженность, следить за собой нужно всегда, независимо от настроения и других факторов. Также важен спорт, и главное, чтобы он был в удовольствие. Просто нужно найти именно то занятие, которое вам будет по душе.

— Какой видите себя в профессии?

— Хотела бы попробовать себя в роли телеведущей. На мой взгляд, довольно-таки интересная и творческая профессия. С другой стороны, вижу себя и в логистической сфере, непосредственно по своей специальности.

— В Слониме не проводятся конкурсы красоты «Мисс Слоним». Вы бы поучаствовали в таком конкурсе?

— Я слышала, в Слониме планируют провести такой конкурс в будущем году. Сама я вряд ли буду в нем участвовать, так как основную часть времени нахожусь в другом городе, а на носу госэкзамены и получение диплома. А девушкам хочу сказать, что если есть желание, то нужно пробовать. Такие конкурсы всегда положительно влияют на характер девушки, на то, как она себя преподносит, прибавляют уверенности и женственности. И, независимо от результата, опыт останется с вами, я это сама вижу на примере многих девушек.

Жанна ИВАНОВА

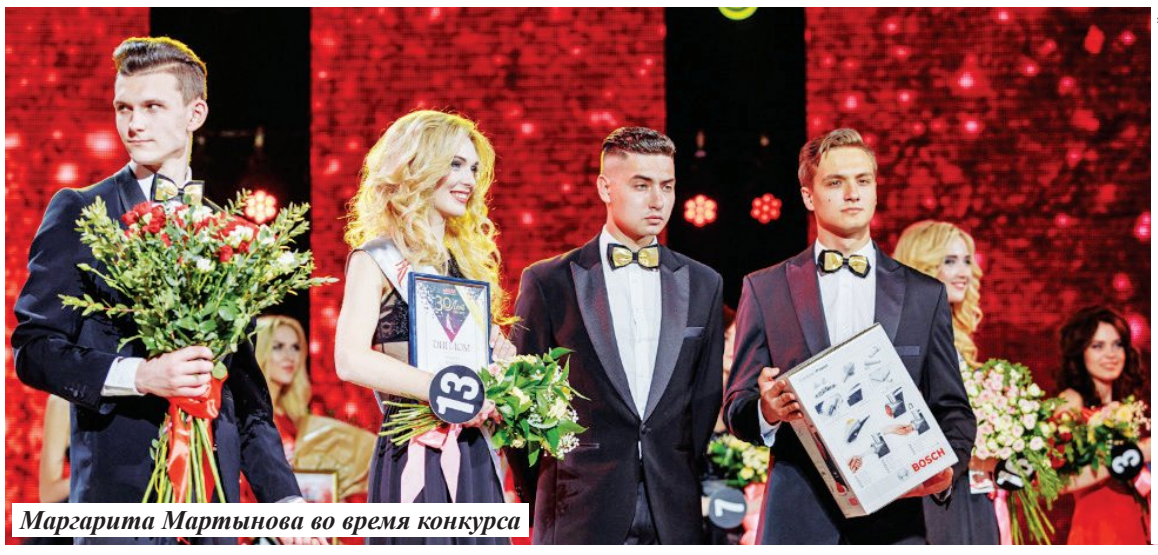

Маргарита Мартынова во время конкурса

ФОТО ИЗ ЛИЧНОГО АРХИВА МАРГАРИТЫ МАРТЫНОВОЙ

Добавь селфи! Стань лучшим! Получи сувенир!

Хотите увидеть себя на первой полосе "ГС"?

Спешите прислать ваше селфи в рубрику «Газеты Слонимской» «Селфи номера»!

Лучшее селфи будет напечатано на первой полосе «ГС».

ВСЕ ПРИСЛАННЫЕ СЕЛФИ БУДУТ УЧАСТВОВАТЬ В ГОЛОСОВАНИИ НА САЙТЕ GS.BY.

Селфи принимаются в сообществе в ВКонтакте **«Селфи | «Газета Слонимская».**
Чужие селфи присылать НЕЛЬЗЯ.

Автор лучшего селфи по итогам голосования получит приз от нашего спонсора

рекламное агентство ОРЕКС

Ребенок — зеркало семьи; как в капле воды отражается солнце, так в детях отражается нравственная чистота матери и отца.

Василий Александрович Сухомлинский

Отдушина
30 августа 2017 года №35 (678)

ВОЙДИ В ИСТОРИЮ СВОЕГО ГОРОДА

В жизни каждого человека случаются как радостные, так и горестные события. Ведь именно из них и складывается хроника нашей жизни, которая может быть интересна не только нам, но и нашим потомкам. Поэтому давайте вместе создавать историю нашего Слонима.

Если вы хотите, чтобы издание «Отдушина» написало о вашей свадьбе, рождении ребенка, известило о смерти ближнего и напечатало некролог под рубрикой "Войди в историю своего города", пишите нам -по адресу:
г. Слоним, ул. Красноармейская, 41, Тел.: 612-26-43, 2-90-00 (Тел/факс) .

Добро пожаловать, Максимка!

Анне Зданович Господь ниспослал великую радость: 20 августа в 9 часов 55 минут у нее родился сыночек. Его вес — 3 килограмма, рост — 49 сантиметров. Анна назвала своего маленького ангелочка Максимом.

28 августа Анна с сыном выписалась из больницы. В этот день в выписной комнате ее встречал родной брат Алексей и подруги.

— Я желаю племяннику расти здоровым, счастливым и умным мальчиком, пусть его жизненный путь будет самым удачным, — пожелал племяннику дядя Алексей.

— Я желаю подруге и ее сыночку счастья и здоровья, чтобы все у них было хорошо, чтобы ее сынишка рос крепеньким и умненьким мальчиком, а Анне желаю родить еще прекрасных детишек, — пожелала подруга Валентина.

Добро пожаловать, малыш!

Анастасия и Максим Лузан впервые стали мамой и папой. 22 августа в 13 часов 50 минут у них родился первенец, весом 2 килограмма 800 граммов, ростом 50 сантиметров.

28 августа Анастасия выписалась из роддома. В этот день счастливый отец был безумно рад такому прекрасному подарку небес.

— Я счастлив, что у нас родился сын. От всего сердца желаю ему здоровья, счастья, пусть подрастает и радует нас своими успехами, растет достойным мужчиной, — пожелал отец сыну.

Добро пожаловать, Матвейка!

У Елены и Сергея Синявских прекрасное пополнение в семье: 18 августа у них родился сыночек. Малыш появился на свет в 23 часа 13 минут, весом 3 килограмма 490 граммов, ростом 51 сантиметр.

Нарекли родители своего сыночка Матвеем. В семье Елены и Сергея подрастает старшая дочь Ангелина, которой три годика.

Ангелина рада рождению братика и пожелала ему здоровья.

— Он плачет прямо так, его надо покачать, — заметила сестричка, услышав голос братика.

— Пусть наш сыночек растет здоровым и счастливым мальчиком, набирается сил, будет умным и послушным мальчиком, — пожелал Сергей сыну.

— Здоровья и счастья желаю внуку и родителям, чтобы у них все было хорошо, чтобы внук уважал своих родителей, — пожелала Нина Константиновна, мама Елены.

Ребёнок-Дева — детский гороскоп

Август — 24, сентябрь — 23

Представители знака Дева — неутомимые труженики. Дайте им задание, которое вызывает интерес, и они тотчас с головой погрузятся в него. Кажется, что они инстинктивно знают, как создать порядок из хаоса.

Девы растворяются в толпе детей. Они бывают спокойные или шумливые, яркие или незаметные — в зависимости от ситуации. Этому способствует переменчивость их знака, которая позволяет им, подобно представителям той же классификации, Близнецам, легко приспосабливаться к большинству ситуаций. Но на более глубинном уровне они стремятся к совершенству, за что бы они ни брались.

Дети-Девы часто так жестки по отношению к себе, что это может повлиять на их физическое состояние. Такое впечатление, как будто их тело принимает на себя удары, наносимые этим неуемным стремлением к совершенству. По этой причине им полезны физические упражнения, которые позволяют выпустить энергию. Также им полезно правильное питание, они должны заботиться о своем здоровье — тема, которая обычно очень интересует их, когда они становятся старше.

Мальчик-Дева. С самого раннего детства он находит недостатки у тех людей, которые о нем заботятся. (Обычно найденные в других людях недостатки являются отражением его собственных.) Впоследствии это распространяется и на его друзей, а позднее — на девушек, с которыми он встречается. В этом смысле с Девой может оказаться трудно жить. Но как только он поймет, что неумеренная критика других людей не внушает к нему любви, его природное очарование раскроется во всем блеске.

Точно так же как и Близнецы, Девы ищут ментального стимулирования. Это может сделать их страстными читателями и прекрасными учениками. У мальчиков, как и у девочек, обычно превосходная память, особенно относительно всяких мелочей, что помогает им прекрасно справляться с разными головоломками и играми умственного характера. Особенно интересными для вашего сына-Девы могут быть словесные игры: шарады, компьютерные игры в слова и кроссворды. Ему также может доставлять удовольствие работа руками — всевозможные поделки, работа плотника, скульптора и даже сборка компьютеров. Вдохновляйте его к такого рода выражению его художественного дарования. Это умерит его беспокойный менталитет благодаря физическому выходу энергии и может оказаться чем-то таким, что он пронесет через всю свою жизнь.

mlady.net

Календарь православных женских и мужских имён сентября

Имена в сентябре (как назвать мальчиков и девочек в сентябре)

Именины в сентябре:

1 сентября — Андрей, Николай, Тимофей, Фекла, Феофан.

2 сентября — Виктор, Владимир, Дементий, Иоанн, Максим, Никон, Тимофей, Феодор.

3 сентября — Александр, Васса, Дорофей, Ефрем, Марфа, Павел.

4 сентября — Александр, Алексий, Ариадна, Афанасий, Василий, Гавриил, Ерофей, Иоанн, Илларион, Макар, Михаил, Феодор, Феликс.

5 сентября — Ефрем, Иоанн, Ириней, Николай, Павел.

6 сентября — Арсений, Георгий, Петр.

7 сентября — Варфоломей, Владимир, Епифан, Иоанн, Моисей.

8 сентября — Адриан, Виктор, Димитрий, Георгий, Мария, Наталия, Петр.

9 сентября — Александр, Анфиса, Владимир, Дмитрий, Иоанн, Мефодий, Михаил, Никон, Савва, Степан.

10 сентября — Анна, Василий, Георгий, Демид, Иоанн, Илларион, Лаврентий, Леонтий, Макар, Моисей, Николай, Павел, Савва, Серафим, Сергий, Стефан, Феодор, Феодосий.

11 сентября — Иоанн.

12 сентября — Александр, Арсений, Афанасий, Гавриил, Григорий, Даниил, Дионисий, Елизавета, Ефрем, Иоанн, Игнатий, Леонид, Макар, Никодим, Павел, Петр, Савва, Спиридон, Феодор, Христофор, Иаков.

13 сентября — Александр, Владимир, Геннадий, Дмитрий, Иоанн, Михаил, Мирон.

14 сентября — Марфа, Наталия, Семен, Татиана.

15 сентября — Анатолий, Антоний, Василий, Виктор, Владимир, Герман, Демид, Иоанн, Ксения, Леонид, Михаил, Николай, Павел, Петр, Руфина, Серафима, Стефан, Феодор, Федосий, Феодот, Филипп, Юлиан.

16 сентября — Алексий, Андрей, Василий, Василиса, Владимир, Домна, Дорофей, Ефим, Иоанн, Илья, Константин, Михаил, Николай, Петр, Роман, Сергий, Феоктист, Феофан, Филипп, Харитон.

17 сентября — Аким, Александр, Афанасий, Василий, Григорий, Елена, Иоанн, Митрофан, Михаил, Моисей, Николай, Павел, Петр, Симон, Стефан, Феодор, Юлиан.

18 сентября — Авдей, Алексий, Афанасий, Глеб, Давид, Елизавета, Ефим, Захар, Ираида, Максим, Раиса, Феодор.

19 сентября — Андрей, Архип, Всеволод, Давид, Дионисий, Димитрий, Иоанн, Кирилл, Константин, Макар, Михаил, Фекла.

20 сентября — Александр, Андрей, Василий, Григорий, Евгений, Иоанн, Лев, Лука, Макар, Михаил, Николай, Пахомий, Петр, Савва, Стефан.

21 сентября — Иоанн, Георгий.

22 сентября — Аким, Александр, Алексий, Анна, Афанасий, Василий, Григорий, Дмитрий, Захар, Иосиф, Никита, Сергий, Феодосий, Феофан, Харитон.

23 сентября — Андрей, Василий, Гавриил, Глеб, Евгений, Иоанн, Касьян, Климент, Константин, Николай, Павел, Петр, Семен, Татиана.

24 сентября — Виктор, Герман, Дмитрий, Ия, Карп, Лев, Николай, Роман, Сергий.

25 сентября — Алексей, Афанасий, Даниил, Иоанн, Никодим, Николай, Семен, Феодор, Юлиан.

26 сентября — Александр, Валериан, Ерофей, Илья, Леонтий, Лукьян, Николай, Петр, Стефан, Юлиан.

27 сентября — Иоанн, Николай.

28 сентября — Андрей, Валериан, Виссарион, Герасим, Григорий, Дмитрий, Евдокия, Иоанн, Игнатий, Иосиф, Леонид, Людмила, Макар, Максим, Мария, Никита, Николай, Петр, Порфирий, Стефан, Федот, Иаков.

29 сентября — Алексий, Виктор, Григорий, Дорофей, Иосиф, Людмила, Сергий.

30 сентября — Александра, Вера, Иоанн, Илья, Ирина, Любовь, Надежда, Никодим, Павел, Серафим, Софья, Феодосий.

pravmir.ru

Страницу подготовила Анна ВОЛОДАЩУК

Половина денег, которые идут на рекламу, выбрасываются впустую; но как узнать, какая именно половина?

Уильям Гескет Левер

ШКАФЫ-КУПЕ КУХНИ
Раздвижные двери.
Гарантия качества, замер, доставка бесплатно.
8-033-392-52-99,
8-029-150-25-83.
ИП Езепчик С.С. УНП 591332972

Частное объявление вы можете подать на сайт,
ПОЗВОНИВ ПО ТЕЛ. 133
Стоимость звонка за минуту с НДС
Velcom — 1,50 руб.,
МТС — 1,56 руб., Life — 0,99 руб.

НАТЯЖНЫЕ ПОТОЛКИ
СВЕРЛЕНИЕ С ПЫЛЕСОСОМ
от европейского производителя (Франция, Германия, Бельгия) отличного качества и экологически безопасные мат., сатин, глянец, бесшовные. любые цветовые решения
Тел: 8029 503-71-02 мтс,
8044 553-71-02 вел.
ИП Гайдушко А.И., УНП 290911501

УНП 590719077, ЧТПУП "ЮриксБел"
РАССРОЧКА ДО 6 МЕСЯЦЕВ
ШКАФЫ-КУПЕ
НОВОСЁЛАМ СКИДКИ!
Добрый Дом
kupe-slonim.by
Брестская 109А
Тел. 6-36-00

ОКНА за 7 дней!
EXPRESS ОКНА
Профиль Salamander
Фурнитура Roto
Скидка до 20% к Новому году!
▪ Балконные рамы ▪ Откосы ПВХ
МТС: +375 33 VEL.: +375 29 624 61 59

все виды корпусной мебели
по индивидуальным заказам
ШКАФЫ-КУПЕ
КУХНИ И МНОГОЕ ДРУГОЕ
мы стараемся
Тел. 8-029-785-27-74 МТС
Вел. 8-029-941-64-94
ИП Караков А.Н. УНП 590905121

РЕМОНТ И РЕСТАВРАЦИЯ МЯГКОЙ МЕБЕЛИ
ИП Криводубский А.Л., УНП 690759387
• изменение формы, дизайна
• изменение кровати в тахту
• большой выбор тканей
• пенсионерам скидки 5%
Тел. 8-044-703-41-50 LIFE

Натяжные потолки
intet
Лучшее решение вашего интерьера
VIP – двухуровневые
нал/безнал, чеки
Тел. 8-029-229-83-62 МТС
ИП Хомич С.А. УНП 290831964

Жалюзи
роллеты (тканевые, защитные)
москитные сетки
Низкие цены
Установка
Тел. 8-029-278-03-13
ИП Середа М.Е., УНП 291211010

КУХНИ
ШКАФЫ-КУПЕ
И др. корпусная мебель
8-029-78-52-778, 8-029-990-04-90
НИЗКИЕ ЦЕНЫ
ВЫСОКОЕ КАЧЕСТВО
ИП Кузнецов С.А., УНП 591353811

НАТЯЖНЫЕ ПОТОЛКИ
быстро, качественно, любой сложности
★ РАССРОЧКА ★
Тел. МТС 8-029-228-39-02
ИП Исаков В.В., УНП 291195880

НАТЯЖНЫЕ ПОТОЛКИ
(матовые, сатиновые, глянцевые, белые и цветные)
*20 рублей за добрые слова!
Рассрочка без справок 2-12 месяцев 0%
Карниз для штор и плинтус ПВХ в ПОДАРОК!
Закажи двухуровневый потолок и получи - БОНУСОМ одноуровневый (до 10м²)
Закажи два потолка, третий получи БОНУСОМ - "под ключ"
АКЦИЯ! 3 руб. за м²
8(044)569-48-48(vel) 8(029)569-48-48(мтс)
ИП Шатилов И.В. УНП 192502622

ИП Гришкевич Д.Ф. УНП 691405130
ОКНА, ДВЕРИ из ПВХ
Системы балконного остекления из Al и ПВХ
SALAMANDER REHAU Roto
• Весь товар сертифицирован
• Отделка откосов из ПВХ-панелей
• Скидки пенсионерам, ивалидам, селам
• Обмер, консультация, доставка БЕСПЛАТНО
• Ремонт любой сложности с обслуживанием
• Рассрочка без %
Москитная сетка или стеклопакет 32 мм в ПОДАРОК
(029) 941-29-69 (029) 574-29-69

ОКНА И ДВЕРИ ИЗ ПВХ
РАЗДВИЖНЫЕ БАЛКОННЫЕ РАМЫ ИЗ АЛЮМИНИЯ
«Дом дверей»
Жалюзи
МЕЖКОМНАТНЫЕ ДВЕРИ
МЕТАЛЛИЧЕСКИЕ ДВЕРИ РБ РФ
Тел. 6-25-25, 8-029-383-94-32 (Vel),
8-029-786-14-77 (МТС)
Рассрочка
ИП Макаренко В.В, УНП 590827666 Товар сертифицирован.

ШЛИФОВКА ПОЛОВ
ИП Шатилов И.В., УНП 192502622 (РЕСТАВРАЦИЯ СТАРЫХ ПОЛОВ)
- шлифовка паркета и половой доски
- покрытие лаком
- снятие краски
- тонировка пола
- шпатлевка пола
- установка плинтуса
от 6,5 руб за м²
шлифовка без пыли
опыт 7 лет
КРАСИВЫЙ ПОЛ В КАЖДЫЙ ДОМ!
рассрочка от 2–7 месяцев или
378-09-09 (VEL) I 378-09-09 (МТС)
карта покупок

При Свято-Троицком соборе
города Слонима проводится **набор**
в Воскресную школу для **ВЗРОСЛЫХ**. В рамках обучающей программы Вы сможете углубиться в **понимание Священного Писания**, проследить исторический путь Православной Церкви, **раскрыть сущность и значение** православного богослужения, **получить ответы** на свои вопросы.
Записаться можно на свечном ящике Свято-Троицкого собора (6-47-47) либо обратиться к директору Воскресной школы священнику Сергию Ярмоловичу по тел.: 2-55-50, МТС 8 033 621 55 96, Vel. 8(044) 547 95 91

Рассрочка без справок от 2 -12 месяцев 0% или карта покупок
ОКНА ПВХ
- двери - откосы
- рамы балконные из ПВХ и алюминия
*20 рублей за добрые слова!
*Акция! от 56 руб.
ДВЕРИ металлические
производство РБ, изготовление под заказ
Балконы под ключ: ▪ Крыши ▪ Обшивка ▪ Утепление
8(029) 703-22-63(мтс); 8(029) 143-05-13(vel) okd.by; рбдвери.бел
ИП Фабишевская В.И. УНП 191720349

РЕМОНТ и РЕСТАВРАЦИЯ мягкой мебели
www.sofa.kraj.by
Изменение дизайна.
Качественно, быстро, НЕДОРОГО!
СКИДКИ!
Тел.: 8-029-812-35-32,
8-044-729-00-92.
ИП Явзин В.Н. УНП 691561647.

НАТЯЖНЫЕ ПОТОЛКИ
-Скидки от 5%.
-Подарки на выбор (карнизы, светильники)
-Рассрочка 0%.
-Гарантия 15лет.
НПСтрой-с нами просто.
www.npstroy.by С 8.00 до 22.00
8 (044) 77 052 77 Без обеда.
8 (033) 66 99 222 Без выходных.
Двухуровневые потолки за 1 день!
ИП Лошаковский А.Э. УНП 591335651

КРОНЕКС группа компаний
BLACHY PRUSZYŃSKI
Металлочерепица, профнастил
Ондулин, Гибкая черепица
Дымоходные системы
Окна и двери ПВХ SONAROL
Мансардные окна
СДЕЛАНО В ПОЛЬШЕ
Металлический штакетник
Заборы, Ворота, Калитки
Пленки, Мембраны, Изоляция
Утеплители KNAUF, ROCKWOOL
Соффит, Сайдинг
Слоним, ул. Шоссейная, д. 44
8(044) 78-68-524 www.kronex.by
УНП 590320598

Больше репортажей, фото и видео здесь
GS.BY

MSD Империя потолков impo.by
НАТЯЖНЫЕ ПОТОЛКИ
ОТ ПРОСТЫХ ДО СЛОЖНЫХ
ШИРОКИЙ АССОРТИМЕНТ
РАССРОЧКА ДО 7 МЕСЯЦЕВ
ЛЮБАЯ КОМПЛЕКТАЦИЯ
КАЧЕСТВЕННЫЙ МОНТАЖ
от 7,5 рублей
УНП 591608560
365 09 09
СОБСТВЕННОЕ ПРОИЗВОДСТВО

Компьютерная помощь
установка ПО, антивируса, Windows, Настройка интернета и Wi-Fi, диагностика. Решение любых вопросов. Без выходных. Бесплатный выезд к клиенту.
Тел. 8-033-624-38-69 (МТС)
ИП Шкуда А.В. УНП 591730836

ПРОДАМ ПИЛОМАТЕРИАЛ ОБРЕЗНОЙ, НЕОБРЕЗНОЙ:
- БАЛКИ, БРУС
- ДОСКА, ШТАКЕТНИК
ДОСТАВКА БЕСПЛАТНАЯ. ЛЮБАЯ ПОРОДА ДРЕВЕСИНЫ.
8029 520-59-95
8029 785-43-24
ИП ЛОСЬ А.В., УНП 291306733

ВЫПОЛНЮ ОТДЕЛОЧНЫЕ РАБОТЫ
гипсокартон, плитка, штукатурка, шпатлёвка, обои, ламинат, откосы, арки любой сложности, фасады и др. работы
Тел. 8-033-665-11-68
ИП Астюкевич С.А. УНП 590325520

Ремонт и реставрация мягкой мебели
Пенсионерам и инвалидам – скидка 5%
Изготовление мягкой мебели под заказ
Диван – в угловой выдвижной диван
Кресло – в кресло-кровать
Кровать – в подъёмную и выдвижную тахту, еврокнигу
Изменение дизайна
Замена пружинных блоков
Большой выбор тканей
Vel. 8 (029) 114-5-114
МТС 8 (029) 706-55-00
ИП Дитман М.Н. УНП 690764956

ЧИСТКА ПОДУШЕК
ИЗ ПУХА И ПЕРА
Очистка
Дезинфекция
Замена наперника на новый
возможна доставка
СЛОНИМ, УЛ. ТОПОЛЁВАЯ, 22
рынок «Наш край», роллет 22 (у центрального входа)
8-029-109-05-88
8-029-583-93-84
ИП Читрин О. С. УНП 590316992

РЕМОНТ ХОЛОДИЛЬНИКОВ ИМПОРТНОГО И ОТЕЧЕСТВЕННОГО ПРОИЗВОДСТВА
Гарантия
Воскресенье – выходной
Тел.: 8-033-363-86-09, МТС
ИП Чеботаревич Г.В., УНП 590350708

ВЫПОЛНЮ СТРОИТЕЛЬНО-ОТДЕЛОЧНЫЕ РАБОТЫ
- Демонтаж любой сложности
- Стяжка, штукатурка, гипсокартон, шпатлевка, откосы, потолки, обои, ламинат, жидкие обои, керамическая плитка и т.д.
- Сантехнические работы: монтаж водопровода, канализации и вентиляции, установка полотенцесушителей и сантехприборов
Качество. Гибкие цены
8-029-785-31-03
ИП Лазарчик В.А., УНП 591737629

ИП Ковалев М.О. УНП 590879788
МАГАЗИН ТЕПЛОСЕРВИС
Современные системы отопления и водоснабжения
РАСЧЕТ ПРОДАЖА МОНТАЖ РАССРОЧКА
КОТЛЫ, КОЛОНКИ, РАДИАТОРЫ, ТЕПЛЫЙ ПОЛ, СМЕСИТЕЛИ, ВАННЫ, САНФАЯНС
+375(29)185-33-54 Vel.
8(01562) 6-13-12 +375(33) 655-33-54 МТС
Г. Слоним, ул. Советская, 19, Бизнес-центр Огинского, 1-й этаж

РЕМОНТ ТЕЛЕВИЗОРОВ и др. техники
на дому у заказчика
8-033-689-95-77 МТС
8-029-347-49-44 Vel
ИП Шухно Н.В. УНП 590315266

РАСПИЛЮ
круглый лес с выездом к заказчику
Наличие электричества не обязательно
Длина бревна до 6,5 м
Диаметр бревна до 63 см
Тел. 8-029-330-62-26, 8-029-514-17-92.
ИП Семеньков С.Н, УНП 591733876

АНТЕННЫ спутниковые
- установка
- настройка
- гарантия
Триколор, НТВ+ - ОБМЕН старых приемников на новые
РАССРОЧКА
(033) 900-24-28
ИП Маркач Ю.А. УНП 591732349

РЕМОНТ И РЕСТАВРАЦИЯ МЯГКОЙ МЕБЕЛИ
Рассрочка!
Пенсионерам и инвалидам скидка!
- широкий выбор тканей и дизайна
- из кровати - в тахту
- из дивана - в угловой
- из кресла - в кресло-кровать
- ремонт матрацев
Vel. +375 44 45-45-072
МТС +375 33 35-45-072
ИП Саванович Р.Ю., УНП 691975712

ОКАЗЫВАЕМ УСЛУГИ ПО СТРОИТЕЛЬСТВУ
Фасад, кровля, штукатурка, кладка, сайдинг, гипсокартон, установка дверей.
Тел. 8-029-673-15-90
ИП Иванашко А.В. УНП 590942862

МОНТАЖ ОТОПЛЕНИЯ КОТЛОВ, КОЛОНОК, ТЕПЛОГО ПОЛА
РАЗВОДКА ВОДЯНЫХ ТРУБ
ПРОМЫВКА ОТОПЛЕНИЯ
Тел. 8(044) 477 61 86
ИП Маркач А.В., УНП 591744251

ХИМЧИСТКА
СТИРКА КОВРОВ И БЕЛЬЯ, ЧИСТКА ПЕРА
ВОЗМОЖЕН ПРИЁМ НА ДОМУ
Скидка 20% на химчистку детской одежды
г. Слоним, ул. Коссовский тракт, 9 А
тел. для справок 4-10-36,
МТС 8-029-869-33-75
информация на сайте: www.chaykagrodno.by
ОАО "Чайка" Слонимский ф-л, УНП 500048013

Рассрочка без % до 7 месяцев
НАТЯЖНЫЕ ПОТОЛКИ
УНП 591604006 ИП Ардельянов С.С.
СКИДКА 10% ДЛЯ ПЕНСИОНЕРОВ
Гарантия 25 лет
Любая сложность работ: многоуровневые, с фотопечатью, перфорированные, парящие
ПОТОЛОЧНЫЙ КАРНИЗ В ПОДАРОК !!!
АКЦИИ !!! СКИДКИ !!! ПОДАРКИ !!!
+ 375-29-38-38-101
+ 375-33-38-38-108

Ритуальные услуги

ПАМЯТНИКИ
из гранита и мраморной крошки
ПО ЦЕНАМ ПРОИЗВОДИТЕЛЯ!
Благоустройство мест захоронения, установка, демонтаж.
Ограды из нержавеющей стали и гранита.
РАССРОЧКА
Рынок центральный, торг. место №163
мтс 8-033-654-79-06;
вел 8-029-333-12-17
ИП Лишик В.Ф. УНП 590087543

МАСТЕРСКАЯ ПО ИЗГОТОВЛЕНИЮ ПАМЯТНИКОВ
Натуральный гранит, мраморная крошка.
Любая конфигурация, любые размеры
ДОСТАВКА — УСТАНОВКА
НИЗКИЕ ЦЕНЫ
Ул. Минский тр-т, 31 (территория ф-ки «Гостиничная мебель»)
Тел. 3-60-76, 8-029-909-90-05
ИП Матейчук Г.П., УНП 500273273

ПАМЯТНИКИ И КОМПЛЕКСЫ ИЗ ГРАНИТА
ИП Куликовский А.М., УНП 591735123
МЕДАЛЬОНЫ И ТАБЛИЧКИ ИЗ НЕРЖАВЕЮЩЕЙ СТАЛИ
ДОСТАВКА, УСТАНОВКА
БЛАГОУСТРОЙСТВО
ХОРОШЕЕ КАЧЕСТВО
НИЗКИЕ ЦЕНЫ
Ул. Подлесная, 1а
(р-н Лобазовка, м-н «Памятники»)
МТС 8-029-787-84-71 ВЕЛ. 8-029-935-46-47

ПАМЯТНИКИ
Из натурального гранита любой сложности
Из мраморной крошки
Собственное производство
Низкие цены
Доставка Установка
Caggiati
ИП Матейчук Г.П., УНП 500273273
г. Слоним, ул. Коммунистическая, 18
8-029-913-42-53

ЧПУП «ГРАНВИ»
изготовление памятников любой формы из натурального гранита
ВОЗМОЖНА ДОСТАВКА И УСТАНОВКА
ПЕНСИОНЕРАМ И ИНВАЛИДАМ СКИДКИ
г. Слоним ул. Минский тракт 32а
Тел/факс:
8(1562) 6-26-65; 8(029) 664 62 10
УНП590717906 ЧПУП «Гранви»

ПАМЯТНИКОВ
Изготовление и художественное оформление любых форм
доставка, установка
Г. Слоним, ул. Советская, 73, тел.2-78-23
ЧУП Лагутик С.Р. УНП 590789281

ПАМЯТНИКИ
Кравченко Д.Н.. УНП 591734170
Изготовление и художественное оформление памятников.
Установка Благоустройство Демонтаж
8(044)7813674 8(029)5762418
ул. Янки Купалы 35
Вход с ул.Горького через проходную РАЙПО

Частное объявление
вы можете подать на сайт,
ПОЗВОНИВ ПО ТЕЛ. 133
Стоимость звонка за минуту с НДС
Velcom — 1,50 руб.,
МТС — 1,56 руб., Life — 0,99 руб.

Ремонт стиральных машин-автоматов
любых производителей,
на дому у заказчика.
ВОСКРЕСЕНЬЕ ВЫХОДНОЙ
Тел. 8-029-783-10-50 (МТС)
8-029-389-11-19
ИП Грипич С.П УНП 590089390

РЕМОНТ ТЕЛЕВИЗОРОВ
на дому у заказчика
Тел. 2-12-65,
VEL. 8-029-173-49-57
МТС 8-033-620-50-08
ИП Пархута Е.Н., УНП590084784

БУРЕНИЕ СКВАЖИН
диаметр трубы
— 32, 50, 125 —
8-044-746-53-79 (вел)
8-029-792-10-26 (мтс)
ИП Кевра Ю.Ч. УНП 591358349

ПРОДАМ ПИЛОМАТЕРИАЛ:
БАЛКИ
СТРОПИЛА
ДОСКА
обр. и необр.
ШТАКЕТНИК
доставка
8-029-821-84-73
ИП Шелест С.А. УНП 291087314

Металлочерепица
профнастил
водосток
цемент
демлер
блоки г/с
кирпич, шифер
(029) 732-86-48 МТС
ИП Мискевич А.Н. УНП 290832391

РЕМОНТ ХОЛОДИЛЬНИКОВ
МТС 8029-280-11-03,
Вел. 8029-624-11-03
СТИРАЛЬНЫХ МАШИН-АВТОМАТОВ
Вел. 8-044-712-91-66
ПЫЛЕСОСОВ, УТЮГОВ, ФЕНОВ, КУХ. КОМБАЙНОВ И Т.Д.
Вел. 8-029-394-70-56, 6-17-80
ИП Гаврилов В.Н., УНП 590083548

Продажа и укладка ТРОТУАРНОЙ ПЛИТКИ
ВИБРОЛИТЬЕВАЯ
ВИБРОПРЕССОВАННАЯ
Ж/Б ЗАБОРЫ
ДЕКОРАТИВНЫЙ КАМЕНЬ
Собственное производство
МТС + 375(29) 725-10-16
Life +375 (25) 636-52-47
VEL +375 (29) 930-76-85
ИП Зеленская Е.М., УНП 290640014

ПЛИТКА ТРОТУАРНАЯ* (серая и цветная)
БОРТ ГАЗОННЫЙ
БЕТОН МЕЛКОЗЕРНИСТЫЙ без щебня и со щебнем и изделия из него
БЛОКИ БЕТОННЫЕ типа ФБС для фундаментов и стен подвалов.
Продукцию собственного производства реализует унитарное предприятие "ЦЕМСТРОЙ" УНП 590128161.
Тел. (01512) 3-80-99 гор.,
8 (033) 621-38-25 МТС

ПЛИТКА ТРОТУАРНАЯ ДЛЯ КЛАДБИЩ ОБЛИЦОВОЧНАЯ
Декоративные заборные блоки и другие элементы для забора. Бордюры. Водостоки.
Ул. Подлесная, 1а (р-н Лобазовка, м-н «Памятники)
МТС 8-029-787-84-71, vel. 8-029-935-46-47
ИП Куликовский А.М., УНП 591735123

ПИЛОМАТЕРИАЛЫ
OSB
ДОСКА ПОЛА
БЛОК ХАУС
БРУС, ДОСКА
ИМИТАЦИЯ БРУСА
ЩИТ МЕБЕЛЬНЫЙ
ТЕРРАСНАЯ ДОСКА
ВАГОНКА (хвойных и лиственных пород)
СИБИРСКАЯ ЛИСТВЕННИЦА
ЛАКОКРАСОЧНЫЕ ПОКРЫТИЯ
ПЛИНТУС, НАЛИЧНИК
КОМПЛЕКТУЮЩИЕ ДЛЯ ЛЕСТНИЦ
НИЗКИЕ ЦЕНЫ опт/розница
SLES.BY
Продукция РБ и РФ
029 726-17-38
029 651-87-87
г. Барановичи
ул. Вильчковского,91А (заезд с ул. Бадака)
ИП Литвинович Р.А. УНП 291485632

ЗАБОРЫ ЖЕЛЕЗОБЕТОННЫЕ,
АЖУРНЫЕ РАЗНЫХ ФОРМ.
БОЛЬШОЙ ВЫБОР. НИЗКИЕ ЦЕНЫ.
ДОСТАВКА. УСТАНОВКА.
Заборы металлические;
ворота откатные распашные,
гаражные; качели; скамейки.
БЛОКИ АЖУРНЫЕ – СТОЛБОВЫЕ
РВАНЫЙ КАМЕНЬ – ДЕМЛЕР
ПЛИТКА ТРОТУАРНАЯ;
УКЛАДКА, БЛАГОУСТРОЙСТВО МОГИЛ
НАЛИЧНЫЙ И БЕЗНАЛИЧНЫЙ РАСЧЕТ.
ТЕЛ. 721-58-00 (МТС), 985-68-59 (ВЕЛКОМ), 8-01645-33-7-29 (ДОМ.)
ЧПТУП «АрмаБетонУНП 290830636

ВОРОТА КОЗЫРЬКИ ПЕРИЛА
открытые и распашные
кованые, из нержавеющей стали
г. Слоним, ул.Синичкина, 6 8(029) 958-64-83
ИП Конорев М.В. УНП 590093088

рекламное агентство КОРЕКС
ОРИГИНАЛЬНЫЙ ПОДАРОК С ВАШИМ ФОТО!
кружки, майки, тарелки, календари
брелоки, подушки, фотокристаллы, именная ложка
ул.Синичкина, 6 тел.6 444 6; +375 29 946 40 29
Рекламное агентство "Корекс" УНП 590093088

ОКНА, ДВЕРИ, БАЛКОННЫЕ РАМЫ ИЗ ПВХ и алюминия
Низкие цены, безупречное качество в короткие сроки
ЗАМЕР И ДОСТАВКА БЕСПЛАТНО
СКИДКИ ПРИ ЗАКАЗЕ:
300 р. –3%, 500р. – 5%, 700р. – 7%
Пенсионерам – 7%
МОСКИТНАЯ СЕТКА В ПОДАРОК
ДВЕРИ МЕТАЛЛИЧЕСКИЕ и МЕЖКОМНАТНЫЕ
РАССРОЧКА без %
ИП Барташевич С.А., УНП 591302290
МТС 8-029-840-87-91, Vel. 8-029-331-26-71

МЕТАЛЛОПРОКАТ
• АРМАТУРА
• ТРУБА
• КВАДРАТ
• КРУГ
• ЛИСТ
• УГОЛОК
• СЕТКА
РЕЗКА, СВАРКА ДОСТАВКА
ИП Мискевич А.Н. УНП 290832391
АКЦИЯ: АРМАТУРА ⌀ 10 – 80 КОПЕЕК ПОГ. М.
⌀ 12 – 1 РУБЛЬ 17 КОПЕЕК ПОГ. М.
МТС: (033) 674-14-75, (029) 529-95-84

• МЕТАЛЛОЧЕРЕПИЦА
• ПРОФНАСТИЛ
• ЗАБОРНЫЕ СИСТЕМЫ
• ВОДОСТОК
• АРМАТУРА
• МЕТАЛЛОПРОКАТ
предъявителю скидка 3% *скидки по купонам не суммируются
Скайпрофиль
СЛОНИМ
ул. Вокзальная, 11
(01562) 5 00 92
(033) 300 18 54
skyprofil.by
Унитарное предприятие «Скайпрофиль» УНП 691537001

УНП 590085540
ОТЛИЧНОЕ КАЧЕСТВО ПО ДОСТУПНОЙ ЦЕНЕ!
УП «СТЭЛКАРГО» в г. Слоним предлагает:
- **пенопласт** собственного производства (плотности 10, 15, 20, 25, 35, **размер листа и толщина любая!**)
- **все виды утеплителей** в наличии и под заказ
- а также **сопутствующие товары** – дюбеля, армирующая сетка, клеевые составы
и многое другое.
Доставка!
С НАМИ ТЕПЛЕЕ!
Ждем Вас:
г. Слоним, ул. Котовского, 1 (напротив автопарка)
Контактные телефоны:
(01562) 66965
(029) 6680497

Частное объявление можно подать на сайт,

позвонив по тел. 133

***Наберите номер* 133**
на своём мобильном телефоне,
и оператор примет
ваше объявление.

Стоимость звонка за минуту с НДС
Velcom — 1,50 руб., МТС — 1,56 руб., Life — 0,99 руб.

График приема:

Понедельник-пятница с **8.00** до **21.00**
Суббота с **10.00** до **17.00**
Воскресенье – ***выходной***

Как подать частное объявление в *«Газету Слонимскую»*

Объявление в газету можно подать в нашем офисе:
г. Слоним, ул. Красноармейская, 73Б (бывшее здание АРЗ).

Время работы:
Вторник-суббота
с **9.00** до **18.00**
Обед
с **13.00** до **14.00**
Воскресенье-понедельник
выходной.

Газета Слонімская

Тел. для справок:
801562 6-60-56
8029-61-22-643
29-000

Последний день подачи объявления в текущий номер – суббота.

Месть — это обоюдное лезвие меча, когда ты уничтожаешь врага, ты уничтожаешь свою душу.

Конфуций

Отдушина
30 августа 2017 года №35 (678)

На возеры

МАЛЮНАК ЯЎГЕНА ІВАНОВА

З хаты ў хату па Вешняках бегла вестка: Раман Дубчынскі прыватызаваў мясцовае возера.

— Гэта што, цяпер і купацца там нельга будзе, і рыбу лавіць?! — крычаў высокі і худы як цэп Мікіта Пужакевіч. — І дзяды нашы, і прадзеды лавілі, а нам нельга?!

— А я пайду і буду лавіць, што ён мне зробіць?

— Штраф, кажуць, будзем плаціць, бо нібыта на чужую ўласнасць квапімся.

— Калом яму па скабах, а не штраф! — гарачыліся мужчыны.

І так было не толькі ў Вешняках. Навакольныя вёскі таксама бурлілі, як вада ў паводку, бо людзям было дзіка і непрывычна.

Вестка аб прыватызацыі возера прыйшла ранняй вясной, а летам вясковыя хлапчукі з вудамі як мак высыпалі на бераг.

— А я свайго не пусціў, — прыйшоўшы на работу ў калгасныя майстэрні, паведаміў слесар Вінцук Язяронскі. — У Рамана дакументы на гэта возера ёсць, ён мне паказваў, так што яно прыватная ўласнасць. Гэта ўсё адно як у агарод да каго залезці ці ў хату.

— Ага, зараз! — чакаючы, пакуль паправяць легкавік, на якім вазіў старшыню калгаса, Мікіта нервова хадзіў па майстэрні. Ён ужо атрымаў наганяй ад старшыні, што своечасова не паклапаціўся аб рамонце. — Мае абодва пайшлі, і няхай толькі паспрабуе хоць пальцам крануць!

— Што, возера кубкам вычарпаеш? — мужчыны часта жартавалі з яго гарачнасці.

Каб не лезці больш у спрэчкі, Мікіта махнуў рукой і выйшаў з памяшкання.

А тым часам на возеры рабілася нешта незвычайнае. Не паспеў старэйшы сын Мікіты Алег зняць з кручка першага карпа, як на бераг на ровары пад`ехаў Раман. Ён як апантаны кінуўся да хлопчыка і, выхапіўшы з рук вуду, паламаў яе.

— Прэч адсюль, шчанюкі! Які бацька, такі і сын, толькі вачамі бессаромнымі зыркае.

— Аддай вуду! Ты яе купляў?! — невялічкі, шчупленькі Алег, нібы малады пеўнік, наступаў на высокага і тоўстага Рамана, а пасля піхнуў яго ў жывот.

— Ах ты нягоднік! — убачыўшы, што іншыя хлопчыкі, кінуўшы вуды, пабеглі да кустоў, Раман схапіў Алега і кінуў у ваду. — Во, будзеш ведаць, як лезці ў чужое!

— Вы што?! Ён жа не ўмее плаваць! — дзеці рынуліся да сябра, і старэйшы з іх, Віталь Дзяжынскі, выхапіў малога з вады. Каб чуць, то і наглытаўся б.

Раман сядзеў на беразе да таго часу, пакуль малыя сабралі свае прычындалы і зніклі з вачэй.

— Трэба на возера вартаўніка наняць, — сказаў дома жонцы Кацярыне. — Не, двух вартаўнікоў, а то ўсю рыбу пераловяць. А я ж падатак плачу, малькоў запусціў.

— Ніякія вартаўнікі не дадуць рады, калі супроць цябе ўсе вёскі. Ды і хто гэта захоча ісці вартаваць, усё адно як сабакам быць, бегаць па беразе ды сварыцца з людзьмі. Казала я табе, на чорта тое возера, жылі мы без яго і далей жылі б, а цяпер хоць з хаты ўцякай. Убачыш, што дабром гэта твая задумка не кончыцца. Разбагацець захацеў, а не падумаў, якую цану трэба заплаціць. Я не кажу пра грошы. Многія кабеты са мной ужо не вітаюцца, а пасля сённяшняга выпадку і ўсе перастануць, і будзем мы з табой адзінокія як ваўкі.

— Ну, заныла! Па табе, дык нічога не трэба, толькі каб бабы на цябе скоса не глядзелі. — Раман грукнуў дзвярамі і пайшоў з хаты.

Вечарам ён выкаціў з двара ровар і ўжо хацеў ехаць паглядзець, што там робіцца на возеры, як падбег Мікіта і, ні слова не прыклаўшы, заляпіў такую аплявуху, што небарака перакуліўся праз ровар і гэпнуўся спінай аб плот.

— Дзіця хацеў утапіць з-за сваёй паршывай рыбы! Ды я на цябе ў суд падам!

— У суд?! Добра, што напомніў. Гэта я падам на цябе ў суд, што не глядзіш за сваімі падшыванцамі і яны робяць шкоду.

Мікіта-то сказаў пра суд у запале злосці, а Раман і сапраўды напісаў туды заяву. Праз нейкі час суд адбыўся, і Мікіту далі штраф, бо малога Алега як жа пакараеш? З таго дня мужчыны сталі сапраўднымі ворагамі.

Мінула лета, а за ім восень і зіма. Раман сам вартаваў сваё багацце, бо ніхто ісці ў вартаўнікі не згадзіўся, хоць ён і абяцаў добрую плату. З надыходам лета меўся сам лавіць рыбу на прамысловай аснове, каб вазіць у горад на рынак.

Вясной, у час нерасту, ён, павячэраўшы, прыйшоў на возера, калі ўжо добра сцямнела. І пачуў, што на вадзе нехта ёсць. Гэта Мікіта, ігнаруючы ўсе забароны, зрабіў спецыяльнае прыстасаванне і лавіў рыбу. Не памятаючы сябе ад злосці, Раман кінуўся да яго.

— Вон, злодзей!

— А, гаспадар з`явіўся! Гэта табе не з малым дзіцем ваяваць. Я цябе ў бараноў рог скручу!

Ён з сілай піхнуў тоўстага і непаваротлівага Рамана. Калі той, не ўстаяўшы на нагах, упаў у ваду, прыціснуў і трымаў да таго часу, пакуль перастаў варушыцца. Потым сам выцягнуў на бераг і, хістаючыся нібы п`яны, пайшоў у вёску...

Леанарда ЮРГІЛЕВІЧ

Уважаемые слонимчане!

Вы можете ускорить работы по реконструкции и благоустройству историко-культурного наследия — канала Огинского в Слониме, пожертвовав на эти цели 3 рубля. Для этого нужно позвонить на благотворительный телефон 8-902-21-44444 со своего домашнего телефона.

Также вы можете перечислить определенную сумму на благотворительный счёт:

№BY32BAPB31354565200140000000 в расчётно-кассовом центре № 27 в г. Слоним филиала ОАО "Белагропромбанк" — Гродненское областное управление (ул. В.Крайнего, 21), БИК BAPBBY24457, УНП 590375147, для ОАО «СлонимКаналОгинского» (через любой банк в городе).

Правление ОО «СлонимКаналОгинского»

афиша

ЦЕНТР КУЛЬТУРЫ И ОТДЫХА

Среда, 30 августа

«Реальная белка 2» 3D, начало в 16.00

«Телохранитель киллера» 2D, начало в 18.30

«Бабушка лёгкого поведения» 2D (Россия, 2017, 16+, комедия, 1 ч 26 мин), начало в 21.00

Четверг, 31 августа

«Реальная белка 2» 3D, начало в 12.00, 14.00

«Бабушка лёгкого поведения» 2D, начало в 16.00

«Гоголь. Начало» 2D (Россия, 2017, 16+, триллер, 1 ч 40 мин), начало в 18.30, 21.00

Пятница, 1 сентября

«Реальная белка 2» 3D, начало в 16.00

«Бабушка лёгкого поведения» 2D, начало в 18.30

«Гоголь. Начало» 2D, начало в 21.00

Суббота, 2 сентября

«Реальная белка 2» 3D, начало в 12.00, 14.00

«Бабушка лёгкого поведения» 2D, начало в 16.00

«Гоголь. Начало» 2D, начало в 18.30, 21.00

Воскресенье, 3 сентября

«Реальная белка 2» 3D, начало в 12.00, 14.00

«Бабушка лёгкого поведения» 2D, начало в 16.00

«Гоголь. Начало» 2D, начало в 18.30, 21.00

Подписываемся под каждым словом. Подпишитесь и Вы!

Главный редактор Виктор Владимирович Володащук

Учредитель
Виктор Владимирович ВОЛОДАЩУК

ГАЗЕТА ВЫХОДИТ НА РУССКОМ И БЕЛОРУССКОМ ЯЗЫКАХ

Телефоны редакции:
МТС: 8-029-584-87-32
Velcom: 8-029-133-04-21
факс: 8 (01562) 2-90-00
звонить с 9.00 до **18.00**
Skype — gazslon

Для корреспонденции:
231799, г. Слоним,
ул. Красноармейская, д.41
Юридический адрес:
г. Слоним, ул. Красноармейская, 41

Регистрационное удостоверение №65 от 05.03.2009 года выдано Министерством информации Республики Беларусь. Свидетельство о госрегистрации УП "Газета Слонимская" ЮКЛ № 001845, выданное Гродненским областным исполнительным комитетом от 03.04.2003 г.

Авторы опубликованных материалов отвечают лично за подбор и достоверность фактов, их точка зрения может не совпадать с мнением редакции. Редакция не ведет переписки с читателями и оставляет за собой право не рецензировать и не возвращать рукописи. Редакция не несёт ответственности за содержание рекламы.

Свободная цена

Тираж номера 3010 экз.

Время подписания к печати по графику 29 августа 2017 года 15:00

РЕКЛАМНАЯ СЛУЖБА
8-(044) 715-90-03
8-(044) 762-48-39
ул. Красноармейская, 73Б (здание АРЗ)
e-mail: gs@gs.by, gazslon@gmail.com

Объем — три условных печатных листа.
Газета отпечатана в ГОУПП "Гродненская типография", Гродно, ул. Полиграфистов, 4.
индекс 230025
Заказ № 4266

Распространяется с газетой "Газета Слонимская" по подписке и в розницу по Республике Беларусь

ISSN 1991-3362