Издатель УП «Газета Слонимская» Выходит один раз в неделю

Просто хорошая газета

Газета рекламная для досуга
Основана 18 октября 2002 года

№34 (677) 23 августа 2017 года

Отдушина

12+

Когда серебро дороже золота

В битве автомонстров слонимчанин занял 2-е место

В парке «Коробчицкий Олимп» под Гродно в субботу, 19 августа, прошли экстремальные автобои на выживание. Слонимчанин Александр Салейко стал в битве машин вторым.

ИЗ АРХИВА АЛЕКСАНДРА САЛЕЙКО

Александр Салейко с наградой

По правилам победителем автобоев становится тот, кто сможет уехать с поля боя своим ходом. А помериться силами в экстремальном шоу под Гродно приехало более десятка машин.

Александр Салейко на гродненском поле боя сражался на своей 21-й «Волге», класс «База», во второй раз. Как и в прошлом году, слонимчанин был вторым.

— Первый бой был не очень. Организаторы сделали ошибку, полив водой арену, поэтому все просто застревали. Я снялся, чтобы не закипеть, уже в тот момент мотор начал стучать. Дальше я выехал в бой престижа, там одержал победу. В финале сражались один на один с «Волгой» из Пинска. В том бою у нас просто уже не выдержал и заклинил мотор. В итоге нам присудили второе место. Но, судя по комментариям зрителей, это серебро дороже золота, — рассказал корреспонденту «ГС» Александр Салейко.

Жанна ИВАНОВА

БОЛЬШЕ ФОТО НА САЙТЕ GS.BY

ГРУЗОПЕРЕВОЗКИ
по городу, району, РБ
10 м³ длина – 3,3 м
высота – 1,85 м
ширина – 1,7м
Грузоподъемность – 2т
Мерседес-Бенц-Спринтер, 1998 г.в.
Тел.: 8-033-623-98-77 МТС,
8-044-788-02-32 Vel.
ИП Герасимчик М А УНП 590323995

Пассажирские перевозки
в БЕЛОСТОК на рынок
«АУШАН»
Принимаем заявки на перевозку пассажиров РП, СНГ
8-029-670-93-20
8-029-888-60-91
ЧТУП «Скаскевич», УНП 591730267, Лиц. 02190/5-69127, 21.11.2013г.-20.11.23г., ТМиК РБ

TAXI 3-66-66
Velcom 61-56-056
МТС 58-79-056
Life 91-11-076
ИП Климович С.Н., УНП 590092913

ПРОДАЮ

дачу, дом, коттедж

1/2 дома, в г. Слониме, на ул. Космонавтов, вода свет, газ, гараж, участок приусадебный, цена договорная. Тел. 8-029-816-89-49.

1/2 дома, на ул. Леошени, без коммуникаций, участок, хозпостройки, подробности по телефону. Тел. 2-91-65, 8-029-880-31-30.

ДОМ (1/2), на ул. Янки Купалы, в центре города, общ. пл. 67,6 м², жил. пл. 46,7 м², все коммуникации, участок, можно под магазин. Тел. 8-029-971-97-84, 8-029-106-51-64, 2-82-60.

ДАЧУ в д. Чемеры, 2-этажную, кирпичную, есть электричество, на участке колонка, участок 6 соток, привозной чернозем, рядом озеро, лес, цена 8 тыс. руб. Тел. 8-029-931-34-99.

ДАЧУ в д. Якимовичи, свет, вода, газ привозной, 11 соток, сарай большой, теплицы, баня, домик кирпичный, 2-уровневый, рядом лес, озеро, цена при осмотре. Тел. 8-029-959-07-01.

ДОМ в а/г Жировичи, ул. Лесная, 8, деревянный, обложен кирпичом, все коммуникации, хоз. постройки. Тел. 8-029-765-18-16, 8-029-670-87-57.

ДОМ, в а/г Новодевятковичи, деревянный, 60 м², газ, вода, участок 25 соток, 20 км от г. Слонима, недорого, срочно. Тел. 8-029-188-09-43.

ДОМ, в д. Воробьевичи, деревянный, одноэтажный, газ, свет колодец, участок 20 соток, цена договорная. Тел. 6-19-77, 8-033-622-10-83.

ДОМ, в д. Загритьково, деревянный, 10 км от города, участок 21 сотка, 1,8 тыс. руб. Тел. 2-66-86, 8-029-268-60-14.

ДОМ, в д. Мижевичи, деревянный, гараж, хоз. постройки, участок большой. Тел. 8-029-145-81-28.

ДОМ, в д. Петралевичи-1, 95, кирпичный, общ. пл. 62,4 м², площадь земельного участка 0,25 га, отопление печное, газоснабжение проходит по деревне. Тел. 8-029-173-23-54.

ДОМ, в д. Чемеры, ул. Партизанская, д. 15, пл. 48,9 м², есть электричество, печь, погреб, дом из бруса, обложен кирпичом, участок 14,3 сотки, огорожен металлической сеткой в рамке, рядом ручей, цена договорная при осмотре. Тел. 8-029-672-13-75.

ДОМ в м-не Рыщицы, общ. пл. 328,7 м², вода, газ, городская канализация, электричество 220 и 380, телефон, интернет, в цокольном этаже дома большой гараж, топочная, 3 кладовые комнаты, на 1-2-м этажах расположены 2 санузла, 5 жилых комнат, кухня, участок 10 соток, ровный, на территории участка есть большой блочный гараж с высокими воротами, огражден забором, цена договорная после осмотра дома. Тел. 8-033-331-33-77.

ДОМ, в р-не детсада №5, пл. 56 м², со всеми коммуникациями, гараж, хоз. постройки. Тел. 8-029-135-22-74.

ДОМ деревянный, в г. Слониме, на ул. Синичкина, 60, 7х12 м, 4 комнаты, кухня, ванная, туалет, 2 подвала, газ, вода, канализация центральные, хоз. постройки, гараж, 8,5 соток. Тел. 8-0172-32-05-25, 8-029-703-48-44.

ДОМ деревянный в центре города, пер. Шоссейный, 8, приусадебный участок большой, хозпостройки, газовое отопление, цена договорная. Тел. 8-029-580-87-96.

ДОМ жилой в центре города, большой участок, все вопросы по телефону. Тел. 8-029-517-10-39.

ДОМ, жилой, пер. Богдановича, 1, общ. пл. 102 м², жил. пл. 57 м², все удобства, хоз. постройки, подробности по телефону, цена договорная. Тел. 8-029-787-13-89.

ДОМ кирпичный, в д. Деревная, 80 м², 18 соток, имеются хоз. постройки, колодец, цена договорная. Тел. 8-029-345-80-76.

ДОМ, на ул. Мирошника, общ. пл. 74 м², все коммуникации, гараж, подробности по телефону. Тел. 8-029-532-03-45.

ДОМ, на ул. Садовой, деревянный, общ. пл. 53 м², 3 комнаты, кухня, ванная, туалет, котельная газовая, вода горячая, канализация, погреб, подвал, участок 6 соток, рядом находится гимназия №1, детский сад, рынок, стадион. Тел. +7-921-350-12-77.

ДОМ, на ул. Садовой, пл. 64 м², все коммуникации, подвал, блочный сарай, рядом детсад, гимназия, или меняю на квартиру в г. Могилеве. Тел. 8-029-847-70-66.

ДОМ, на ул. Советской, 67, деревянный, гараж, участок 12 соток. Тел. 8-029-520-50-87, 8-029-366-17-08.

ДОМ, на ул. Тополевой, шлакобетонный, сарай, газ, канализация. Тел. 8-029-582-60-19, 8-029-341-82-52.

квартиру

КВАРТИРУ 1-комн., на ул. Комсомольской, 3, пл. 33,1 м², ремонт. Тел. 8-033-626-95-18.

КВАРТИРУ 1-комн., на ул. Хлюпина, 4, в центре, 5-й этаж 5-эт. кирпичного дома, общ. пл. 30,1 м², дверь входная металлическая, с/у совмещен, балконы новые, квартира теплая, рядом парк и рынок, цена 26 тыс. руб. Тел. 8-044-779-93-49, 8-029-585-43-29.

КВАРТИРУ 2-комн., в центре г. Слонима, 1-й этаж, котел газовый, колонка, кладовка, сарай. Тел. 8-033-312-15-17.

КВАРТИРУ 2-комн., дом блокированный, сарай, погреб, участок земельный, все удобства, 35 тыс. руб., срочно, торг при осмотре. Тел. 8-044-532-68-07, 8-029-783-60-24.

КВАРТИРУ 2-комн., на пр. Независимости, д. 1, торг. Тел. 8-044-716-01-32.

КВАРТИРУ 2-комн., на ул. Брестской, 3-й этаж, пл. 44,7 м², цена договорная. Тел. 8-033-626-95-18.

КВАРТИРУ 2-комн., на ул. Доватора, 5, 2-й этаж 9-эт. дома, пл. 50,1/29,8/7 м², евроремонт. Тел. 5-06-88, 8-029-185-34-23.

КВАРТИРУ 2-комн., на ул. Комсомольской, 2-й этаж, имеется подвал, или сдам. Тел. 8-029-792-12-14.

КВАРТИРУ 2-комн., на ул. Пушкина, со всеми удобствами, огород, сарай, срочно. Тел. 8-044-755-31-32.

КВАРТИРУ 2-комн., на ул. Черняховского, д. 5, в 3-этажном кирпичном доме, общ. пл. 50,1 м², комнаты изолированные, 16 м², 15 м², кухня 8 м², стеклопакеты, ламинат, встроенная кухня, шкаф-купе, балкон, подвал. Тел. 8-044-452-74-84.

КВАРТИРУ 2-комн., ул. Коссовский тракт, 3-й этаж 5-эт. дома, общ. пл. 52 м², комнаты раздельные, санузел раздельный, 2 балкона, один застеклен на кухне, встроенные шкафы, кухня, новая газовая плита, счетчики воды, дверь входная металлическая, состояние хорошее, + гараж в ГСК «Гарнизонный». Тел. 8-029-586-85-04.

КВАРТИРУ, 3-комн., в р-не магазина «Брестский», 7-й этаж 9-эт. дома, 2003 г.п., общ. пл. 66 м², 56,9 тыс. руб. Тел. 8-029-787-24-19, 8-044-490-46-50.

КВАРТИРУ 3-комн., над магазином «Салют», 2-й этаж, без балкона, без ремонта. Тел. 8-029-185-20-40.

КВАРТИРУ 3-комн., на ул. 17 Сентября, 2-й этаж 5-эт. дома, не угловую, ремонт, окна ПВХ, двери новые, паркет, лоджия в сайдинге, застекленная, гардероб, кухня, шкаф-купе, оставим дом в Мелькановичах, 17 соток, вода, свет, теплица, еще гараж и машину "Ситроен АХ" 1992 г.в., срочно, 80 тыс. руб., торг. Тел. 6-55-54, 8-029-265-71-47.

КВАРТИРУ 3-комн., на ул. 1-й Семилетки, д. 20, 2-й этаж 5-эт. дома, общ. пл. 70,5 м², жил. пл. 41,7 м², балкон, подвал, цена договорная. Тел. 2-22-36, 8-029-683-19-47.

КВАРТИРУ 3-комн., на ул. Брестской, 3-й этаж 5-эт. дома, общ. пл. 54,6 м², жил. пл. 36,7 м², кухня 7,9 м², стеклопакеты, дверь входная металлическая, шкаф-купе встроенный, кухня, можно частично с мебелью. Тел. 8-044-495-29-94, 8-029-763-06-64.

ОТКАЧКА КАНАЛИЗАЦИИ

г. Слоним
Слонимский район
8 (029) 144-6-441
ИП Голубец Д.В. УНП 590079238

КУЗОВ АВТО
Капоты, крылья, пороги, арки
Бампера. Решетки. Защита
Фары, повороты, фонари
Глушители. Радиаторы
Лобовые стекла
МТС 7-222-450, Vel. 9-745-745
ИП Черняк А.Г., УНП 290163405

автостекла
ремонт
установка
выезд по адресу заказчика
г.Слоним ул. Багратиона, 5
Vel. 8-029-668-94-94,
МТС 8-029-868-94-94
ИП Сайчик С.Н., УНП 590319603

КВАРТИРУ 3-комн., на ул. Брестской, 9-й этаж, общ. пл. 65,1 м², балкон застеклен, встроенные шкафы-купе, окна ПВХ, есть телефон, домофон, подвал, 49,5 тыс. руб. Тел. 8-044-547-73-22.

КВАРТИРУ 3-комн., на ул. Ершова, 10, 5-й этаж, или меняю на 1-комн. с доплатой. Тел. 8-029-284 -94-86, 8(01562)2-83-92.

КВАРТИРУ 3-комн., на ул. Ершова, 1-й этаж, чешка, общ. пл. 73,3 м², жил. пл. 43 м², кухня 8,8 м², балкон, цена договорная, возможен обмен на г. Жодино. Тел. 8-044-460-02-50.

КВАРТИРУ 3-комн. на ул. Красноармейской, 83, р-н «Полонез», общ. пл. 58 м², жил. пл. 40 м², санузел раздельный, частично с мебелью, район хороший, рядом магазины, банк, аптека, 56 тыс. руб., торг. Тел. 8-033-666-16-62.

КВАРТИРУ 3-комн., на ул. Огинского, 22, в 2-квартирном доме, 70 м², все удобства, есть печи, участок 7,5 соток, хоз. постройки, на берегу реки, в центре. Тел. 8-029-724-46-55.

КВАРТИРУ 3-комн., на ул. Пушкина, 4-й этаж 5-эт. дома, дом кирпичный, общ. пл. 61,9 м², жил. пл. 37,5 м², кухня 7,6 м², стеклопакеты, шкаф-купе встроенный, лоджия большая, благоустроенная. Тел. 8-044-495-29-94, 8-029-763-06-64.

КВАРТИРУ 3-комн., на ул. Ф. Скорины, 9, 1-й этаж 5-эт. дома, общ. пл. 66,6 м², жилая 41,5 м², 2 лоджии (стеклопакеты), готовую к проживанию, 2001 год постройки, цена договорная, возможен обмен на г. Минск. Тел. 8-029-587-02-73, 8-029-657-01-38.

КВАРТИРУ 3-комн., на Энке, 1-й этаж, кладовки, цена при осмотре. Тел. 6-07-21, 8-044-561-61-09.

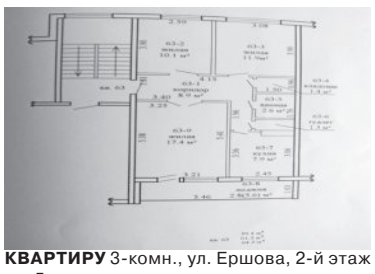

КВАРТИРУ 3-комн., ул. Ершова, 2-й этаж 5-эт. дома, теплую, планировка компактная, не угловую, 61,5/39,4/7,9, свежий ремонт кухни, новая плита, лоджия 5,6 м², застеклена, кладовка 1,4 м², двери входные двойные, подвал вместительный, счетчики, домофон, все рядом: магазины, школы, детские сады, хорошие соседи, тихое место, готова к проживанию, торг уместен. Тел. 8-029-306-30-77, 8-029-502-60-49.

КВАРТИРУ 4-комн., на ул. Брестской, 9-й этаж 9-эт. дома, пл. 77,2/49,9/8,3, окна «Веко», кухня встроенная, шкаф-купе, мебель современная, рольшторы, светильники, ковры, все новое, телевидение кабельное и спутниковое, телефон, интернет, 62 тыс. руб. Тел. 8-033-311-15-47.

КВАРТИРУ 4-комн., на ул. Ершова, 5-й этаж, общ. пл. 77 м², без ремонта. Тел. 8-029-962-57-80.

КВАРТИРУ 4-комн., на ул. Красноармейской, 22, в центре, 4-й этаж, общ. пл. 60,2 м², из 4-й комнаты сделана столовая, все подробности по телефону. Тел. 8-044-533-31-73, 8-029-678-74-92.

гараж, участок

ГАРАЖ в ГСК «Автомобилист», по ул. Кирова. Тел. 8-029-697-95-14.

ГАРАЖ в ГСК «Заозерный» или обменяю на дачу, дом. Тел. 8-029-611-60-91.

ГАРАЖ, ГСК «Заозерный», свет, яма, подвал. Тел. 8-029-880-51-28.

РЕМОНТ И ОБСЛУЖИВАНИЕ, ДИАГНОСТИКА
ЭЛЕКТРООБОРУДОВАНИЯ
ГАЗ, УАЗ, ВАЗ
Безналичный расчет.
LADA
Тел. 8-029-940-51-23, 8-029-782-68-09.
ЧСУП «Атрис Сервис», УНП 590844709.

АВТОСТЁКЛА
РЕМОНТ
УСТАНОВКА
НАЛИЧИЕ
ВЫЕЗД К КЛИЕНТУ
8 (029) 90 60 555
ул. Коссовский тр–т, 53 А (автостоянка)
3D
РАЗВАЛ
СХОЖДЕНИЕ
8 (029)
686 44 01
ИП Голубец Д.В. УНП 590079238

ГАРАЖ, ГСК «Эдельвейс». Тел. 8-029-674-28-13.

ГАРАЖ, на ул. Комсомольской, кирпичный, 6х4 м, с документами, цена договорная. Тел. 8-033-626-95-18.

авто

АУДИ-Б-3, 1989 г. в., бордовый, 1,8 бензин, мотор в отличном состоянии, замена всех сайлентблоков в подвеске, кузов с небольшими недочетами. Тел. 8-029-285-38-89.

ВАЗ-2107, 1989 г.в., на ходу, сел и поехал, цена договорная. Тел. 8-029-303-60-87.

МЕРСЕДЕС-123, 1979 г.в., цена договорная. Тел. 2-78-36, 8-033-686-65-68.

ПЕЖО-БОКСЕР, 2000 г.в., белый, турбодизель 2,5, МКП, фаркоп, ABS, 9 мест с водительским. Тел. 8-029-946-30-90.

ТОЙОТА-КЭМРИ, 1993 г. в., 2,2 см3, инжектор, темно-зеленый, полный электропакет, кондиционер, в хорошие руки. Тел. 8-029-625-09-61.

ШКОДА-ФЕЛИЦИЯ, 1996 г.в., 1,3 бензин, комплектный, на ходу, можно по запчастям. Тел. 8-029-948-19-53, 6-51-37.

запчасти

АВТОЗАПЧАСТИ б/у для иномарок. Тел. 8-029-204-07-13.

АВТОШИНЫ, б/у, размер 215х70х16, 2 шт., 215х65х15, 1 шт., 195х65х15, 4 шт. Тел. 8-044-534-46-50.

РЕДУКТОР заднего моста, для Жигулей, есть другие запчасти. Тел. 8-029-581-07-43.

мото-вело

ВЕЛОСИПЕД Stels, женский, складной, новый. Тел. 8-033-310-22-44.

ВЕЛОСИПЕД, детский, складной, синий, для детей 8-14 лет, состояние хорошее, велосипед горный для взрослых. Тел. 8-044-490-68-40.

бытовая техника

МАШИНУ стиральную, автомат, холодильник «Атлант», телевизор «Горизонт» с тумбой. Тел. 8-029-532-03-45.

животные

КОРОВУ молочную, черно-белую, отел в январе. Тел. 7-94-10, 8-029-884-85-64.

КУР коричневых, 7 месяцев, 7 руб., кур белых, 1 год, 1,5 руб., хутор Шундры. Тел. 8-029-399-31-00, 8-029-268-72-65.

КУР молодых, 5-6 месяцев, утят, цыплят (100% куры), бройлеров, доставка. Тел. 8-029-788-75-67.

ПОРОСЯТ, привитых, возможна доставка. Тел. 8-029-867-46-81, 6-49-16.

ПОРОСЯТ. Тел. 8-029-323-01-89.

ПОРОСЯТ, хутор Шундры. Тел. 8-029-399-31-00, 8-029-268-72-65, 4-91-99.

ЩЕНКА йоркширского терьера, мальчика, мама и папа до 2 кг, маленький, родился 8.07.17. Тел. 8-029-234-06-06.

ЩЕНКОВ немецкой овчарки. Тел. 8-029-972-92-57.

мебель

КРОВАТЬ, с матрацем, ширина 90 см, в хорошем состоянии, 60 руб. Тел. 8-029-399-67-86, 6-27-79.

СТОЛ под телевизор, стол вместе с умывальником, столик журнальный. Тел. 8-029-982-01-38.

ШКАФ, 3-створчатый, в хорошем состоянии. Тел. 8-029-586-77-20, 8-029-919-43-92.

стройматериалы

БРУС 50х100(150)х6000, 80х180х6000, доску обрезную 22х100(120, 140)х6000, дешево. Тел. 8-029-883-78-21.

ЖЕЛЕЗО листовое, толщина 4 мм, 1,5х1,5 м, 2 шт., баллоны кислородные на 5 л, 2 шт., на 10 л, 1 шт. Тел. 8-029-120-20-24.

КАМЕНЬ, гравий, песок сеяный, щебень, с доставкой. Тел. 8-029-580-72-80, 8-029-178-72-80.

КИРПИЧ красный, трубы канализационные, керамические, диаметр 150 мм, длина 1,25 м, трубы канализационные, полиэтиленовые, длина 5 м. Тел. 8-029-941-74-98.

ШИФЕР новый, столбы для изгороди АСБ, диаметр 100, 150, 200 мм, доставка. Тел. 8-029-582-13-25.

разное

БАНКИ стеклянные, 0,5 л, 3 л. Тел. 8-029-981-17-49, 8-033-600-62-53.

БИЖУТЕРИЮ, оригинальную, из Германии. Тел. 8-01562-9-65-89.

БРЕЛОКИ коллекционные, старые, из Италии, США, Германии. Тел. 8-01562-9-65-89.

КАРТОФЕЛЕКОПАЛКУ Z-609, польскую, двухрядную, прицепное, б/у, цена договорная. Тел. 8-029-960-72-80, 6-40-20.

КАРТОФЕЛЕКОПАЛКУ, все вопросы по телефону. Тел. 8-029-283-67-43.

КРАСКУ фасадную, силиконовую, финской фирмы Teknos, 4 банки по 14,5 кг. Тел. 8-029-960-72-80, 6-40-20.

КРОВАТКУ детскую, цвет бежевый, есть матрац, б/у, в хорошем состоянии. Тел. 8-029-582-54-23.

МАШИНУ швейную, ножную, пилу циркулярную. Тел. 8-029-586-77-20, 8-029-919-43-92.

ОТКРЫТКИ немецкие, фотографии, письма, документы, 1914-1945 гг. Тел. 8-01562-9-65-89.

ТУЮ «Смарагд», 40-45 см, 5 руб. за 1 шт., тую «Хозери», можжевельники. Тел. 8-029-727-29-38.

ВАКАНСИИ

требуется

АРМАТУРЩИКИ, сварщики, плотники, монтажники, разнорабочие, для строительства частного дома. Тел. 8-029-853-32-59, 8-033-690-10-60, 8-0163-40-21-21.

МАСТЕРСКАЯ
«ПриорТоргСервис»
по ремонту ноутбуков, компьютеров, DVD, сотовых телефонов, цифровых фотоаппаратов микроволновых печей, принтеров и т.д.
Заправка картриджей
ул. Красноармейская, 18 (общ. МПМК-164, центр города, напротив м-на "Апельсин" вход со двора), Вывеска будет магазин «Мир Техники»
5-06-50
8-025-962-73-00(Лайф)
ИП Воробьев Н.Н. УНП 590827306

АРЕНДА ФРОНТАЛЬНОГО ПОГРУЗЧИКА (Амкодор 332с4)
САМОСВАЛА (10 т, 20 т)
Услуги по планированию участков, засыпка цоколя, перевозка по месту грунта, погрузочно-разгрузочные работы. Отсыпка участков. Вывоз мусора.
Доставка
КАМЕНЬ СТРОИТЕЛЬНЫЙ, ПЕСОК, ЩЕБЕНЬ, ПЕСОК СЕЯНЫЙ, ГРАВИЙ

Наличный и безналичный расчет.
Тел. 8-044-472-63-36
ИП Правдик А.И., УНП 590316844

АРЕНДА
ФРОНТАЛЬНОГО ПОГРУЗЧИКА
(Амкодор 352),
САМОСВАЛ (10 т, 20 т)
УСЛУГИ ИП Бичевский А.В., УНП 591738760
по планированию участков
засыпка цоколя
перевозка по месту грунта
отсыпка участков
вывоз мусора
НАЛИЧНЫЙ И БЕЗНАЛИЧНЫЙ РАСЧЕТ
ДОСТАВКА
сеяного песка,
щебня, гравия,
строительного камня, песка

8 029 334 79 31

требуется

ИЩУ грамотного, ответственного специалиста по ремонту бензоинструмента. Тел. 8-029-883-78-21.

МАСТЕР по кладке печей. Тел. 8-029-981-38-77, 8-029-981-38-78.

МОНТАЖНИКИ, сварщики, арматурщики, для строительства частного дома. Тел. 8-029-887-43-35, 8-033-672-50-02, 8-0163-40-35-35.

СПЕЦИАЛИСТЫ по рулонной кровле. Тел. 8-029-188-12-43.

СТАНОЧНИК, подсобники. Тел. 8-029-306-30-71.

поиск работы

ИЩУ работу кровельщика. Тел. 8-029-960-76-14.

ИЩУ работу по внутренней и наружной отделке, выполню быстро, качественно, недорого. Тел. 8-029-954-58-55.

ИЩУ работу по внутренней и наружной отделке квартир, коттеджей, офисов, любой сложности, быстро, качественно, недорого. Тел. 8-025-752-54-82, 8-029-202-97-64, 8-029-981-20-29.

ИЩУ работу по внутренней и наружной отделке помещений. Тел. 8-029-734-87-09, 8-029-984-61-99.

ИЩУ работу по внутренней отделке и облицовке плиткой. Тел. 8-029-584-30-30, 8-025-944-84-51.

Организация приглашает на работу
ПРЕПОДАВАТЕЛЯ
курсов английского языка
для разновозрастных групп.
Эл. адрес для резюме:
dist_tech@mail.ru
Тел.:
8 029 177 05 15

ИЩУ работу по общестроительным работам, каменщик, бетонщик и т.п. Тел. 8-033-687-04-85, 8-029-168-97-38.

КУПЛЮ

авто-мото

АВТО в любом техн. состоянии, марка, модель любые от 1990-2015 г.в., тип двигателя любой, срочно. Тел. 8-029-538-80-87.

АВТО, европейского, азиатского, американского пр-ва, бензин, дизель, в любом техн. состоянии, рассмотрю все варианты. Тел. 8-029-682-52-76.

АВТО, любое, требующее срочной продажи. Тел. 8-029-801-27-04, 8-044-456-68-61.

АВТО в любом состоянии, аварийные, не на ходу, бензин, дизель, выезд, деньги сразу. Тел. 8-029-110-30-13, 8-025-530-27-52.

АВТО, мото, битые, с проблемами или на запчасти, ДОРОГО! Тел. 8-033-689-54-09.

АВТО б/у, в любом техн. состоянии, любой марки и модели, срочно. Тел. 8-029-738-95-35.

АВТО любое для себя, можно аварийное, рассмотрю все предложения. Тел. 8-029-738-96-00.

АВТО любое на ходу, деньги сразу. Тел. 8-029-791-82-10.

АВТО 1992-2017 г.в., в любом техническом состоянии, рассмотрю все предложения, приеду к вам, срочно, дорого. Тел. 8-029-648-75-48.

АВТО для себя, дорого, срочно. Тел. 8-029-641-27-06.

АВТО любое, можно с проблемами, все варианты. Тел. 8-029-541-97-41, 8-029-927-61-83.

АВТО, с 1985 по 2000 г.в., в заводском состоянии, для себя, рассмотрю все предложения. Тел. 8-044-730-30-20.

ИНОМАРКУ для себя, рассмотрю любое состояние. Тел. 8-033-901-26-10, 8-029-928-17-12.

ИНОМАРКУ, дорого, для себя. Тел. 8-029-531-04-65, 8-044-450-68-76.

МОТОЦИКЛ, очень старый. Тел. 8-029-795-88-95.

разное

РОГА лося, оленя, косули, дорого. Тел. 8-044-466-62-33.

КОЛЛЕКЦИОНЕР купит дорого монеты, награды, немецкие трофейные вещи, старинную посуду, картины, открытки, монеты ВКЛ, предметы старины, статуэтки, знаки. Тел. 8-029-786-82-73.

НОУТБУК, компьютер, неисправные, не старше 10 лет. Тел. 8-029-222-22-07.

ЯБЛОКИ, груши, для себя, заберу сам. Тел. 8-025-973-21-51, 8-029-645-74-74.

ВНАЕМ

сниму

КВАРТИРУ 1-2-комн., на длительный срок, молодая семья из 3 человек, порядок и оплату гарантируем. Тел. 8-029-961-87-62. (Матвей)

КВАРТИРУ, в р-не Энка или на ближайших улицах, на длительный срок, семья из 3 человек. Тел. 8-033-687-97-35.

КВАРТИРУ, молодая семья, порядок гарантируем. Тел. 8-029-768-91-16.

КВАРТИРУ, на длительный срок, молодая пара, порядок и своевременную оплату гарантируем. Тел. 8-029-170-42-45.

КВАРТИРУ, на длительный срок, молодая семья. Тел. 8-029-381-85-54

сдаю

ГАРАЖ, ГСК «Звездный», новый. Тел. 8-029-982-01-38.

КВАРТИРУ 2-комн., на длительный срок, желательно семье. Тел. 8-029-265-17-18.

КВАРТИРУ 4-комн., на ул. Ершова, возможно для студентов. Тел. 8-044-483-52-81.

КОМНАТУ в 3-комн. квартире, проживание с хозяйкой, недорого, с оформлением, звонить вечером. Тел. 8-029-967-83-81.

УСЛУГИ

ОКАЖУ услуги по подготовке к централизованному тестированию по английскому языку, индивидуальная и групповая подготовка. Тел. 8-033-390-68-92.

РАЗНОЕ

ПРОСЬБА вернуть за вознаграждение утерянные ключи в черной ключнице, с тремя чипами. Тел. 8-044-595-61-46.

НАШ САЙТ WWW.GS.BY

КУПОН частного объявления
Газета Слонімская

Действителен по 29. 08. 2017 г.

На купоне должно быть **одно** объявление (не более 8 слов, включая номера телефонов).
Обязательно указывайте **номер** и **код** мобильного телефона, вашу **фамилию, инициалы.**
Цены в **белорусских рублях** образца 2009 года.

КУПОН ДАЕТ ПРАВО БЕСПЛАТНОГО РАЗМЕЩЕНИЯ ОБЪЯВЛЕНИЙ В РУБРИКАХ

Продам (разное) ☐ **Сдаю** ☐ **Сниму** ☐ **Разное** ☐

_____

_____

Тел.: _____

Фамилия, инициалы _____ *Город* _____

Для контакта. В объявлении не публикуются

Платные объявления, помимо страниц газеты, размещаются на сайте газеты www.gs.by

Редакция «Газеты Слонімскай»
ПРИГЛАШАЕТ НА РАБОТУ
молодых талантливых людей, которые готовы себя реализовать в качестве
РЕПОРТЕРА
Обращаться по телефону:
+375 29 625-24-12

«Газета Слонимская» приглашает
СПЕЦИАЛИСТА по верстке газеты
(на время отпуска). Возможно совмещение.
Требования: знание **Adobe Indesign, Adobe Photoshop.**
Обращаться по телефону:
+375 29 625-24-12

Савушкин
ОАО "САВУШКИН ПРОДУКТ"
требуются
ГРУЗОПЕРЕВОЗЧИКИ с АВТОМОБИЛЯМИ РЭФ 3-5 т
температурный режим от 2 до 6 градусов для постоянной работы по доставке молочной продукции по Гродненской области.
Справки по телефонам: **(029) 138-25-31, (029) 513-12-60.**
УНП 200030514

«Газета Слонимская» приглашает на работу

SMM специалиста
для развития и ведения групп
газеты в социальных сетях и мессенджерах.
Преимущество у соискателей с **опытом работы** и **опытом создания**, продвижения и ведения страниц/профилей/групп в соцсетях.
8 (029) **625-24-12**
В письме, помимо резюме, указать успешные проекты: gs@gs.by

Время работы *рекламной службы*
Газета Слонімская
Красноармейская, 73Б
вторник-суббота с **9.00** до **18.00**, *обед* с **13.00** до **14.00** *воскресенье-понедельник* **выходной.**
Последний день *подачи объявления* **в текущий номер** суббота.
(01562) 6-60-56, 29-000, (029) 61-22-643

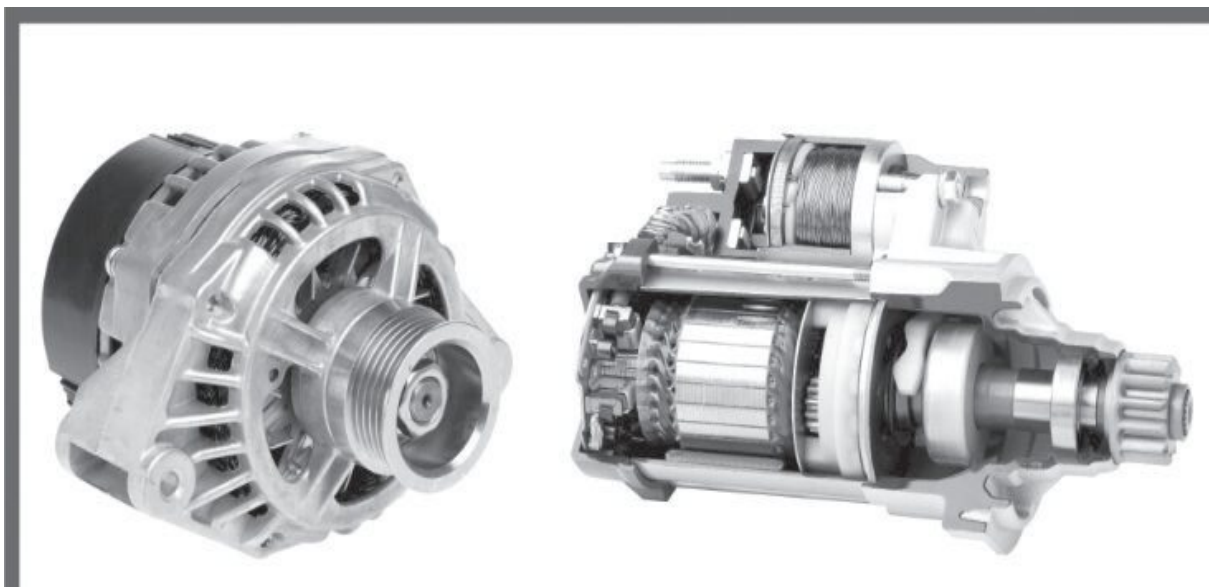
РЕМОНТ СТАРТЕРОВ И ГЕНЕРАТОРОВ
НА ПРОФЕССИОНАЛЬНОМ ОБОРУДОВАНИИ В ДЕНЬ ОБРАЩЕНИЯ
УЛ. РУЖАНСКАЯ 38/1;
8 029 39 39 333; 8 029 305 48 61
ИП Левкович А.М. УНП 5900878595

Вызывающе ведет себя не тот, кому безразлично чужое мнение, а как раз тот, кому важно, чтобы о нем говорили. Это, как правило, люди, страдающие комплексом ненужности.

Неизвестный автор

Отдушина
23 августа 2017 года №34 (677)

УВАЖАЕМЫЕ ЧИТАТЕЛИ!
Вы можете разместить бесплатное частное объявление в печатном варианте «Газеты Слонимской» с помощью купона.
ПОРЯДОК РАЗМЕЩЕНИЯ:
Купон вырезать, заполнить и принести или прислать его по адресу:
231800, г. Слоним, ул. Красноармейская, 41 (понедельник-пятница с 9.00 до 18.00) либо по адресу: г. Слоним, ул. Красноармейская, 73Б (вторник-суббота с 9.00 до 18.00).
Купон с текстом объявления Вы можете передать также через наших продавцов газеты.
Бесплатно публикуются объявления только от частных лиц в следующие рубрики: **«Продаю (разное)», «Сдаю», «Сниму» и «Разное»**. Все остальные частные объявления — платные.
На **ОДНОМ** купоне можно написать **ОДНО** частное объявление в **ОДНУ** рубрику (подрубрику). Объявления принимаются только на купонах «Газеты Слонимской». Ксерокопии к печати не принимаются.
Последний день приёма купонов в текущий номер — понедельник до 10 часов. Объявления, поданные на купонах через распространителей газеты и отправленные почтой, публикуются в ближайших номерах газеты в порядке очередности их поступления в редакцию.
Объявление должно содержать **НЕ БОЛЕЕ** 8 слов, включая номер телефона.
Редакция оставляет за собой право проверки, сокращения и редактирования объявлений.
Редакция оставляет за собой право не публиковать объявления, содержание которых не соответствует общепринятым нормам морали, содержание которых противоречит законодательству РБ, а также нарушают права других лиц.
Неразборчиво или неправильно заполненные купоны **НЕ ПРИНИМАЮТСЯ К ПУБЛИКАЦИИ.**
При отсутствии данных отправителя объявление **НЕ ПУБЛИКУЕТСЯ.**
Ответственность за содержание и достоверность объявлений несут их авторы.

Частное объявление вы можете подать на сайт,
ПОЗВОНИВ ПО ТЕЛЕФОНУ
133
Набираете номер 133
со своего мобильного телефона,
и оператор принимает
ваше объявление.
Стоимость звонка за минуту с НДС Velcom — 1,50 руб., МТС — 1,56 руб., Life — 0,99 руб.

Филиалу
«Автобусный парк №3 г. Слоним»
на постоянную работу требуются:
КОНДУКТОР
(автобуса) 3-го разряда
ВОДИТЕЛЬ автомобиля
(кат. С, Д, Е)
Обращаться по адресу:
г. Слоним, ул. Чкалова, 32,
тел. **6-65-80** (отдел кадров),
6-65-81 (отдел перевозок)

Транспортному частному унитарному предприятию «Стэлкарго» на постоянную работу требуются:
ВОДИТЕЛИ
категории «Е» для осуществления международных грузоперевозок (необходим опыт работы по категории «Е»).
Условия:
полная занятость, трудовой договор, заработная плата высокая, хорошие условия труда.
Запись на собеседование по телефонам:
5-04-74, (044) 7959431.

Одинокий демонстрант в ластах

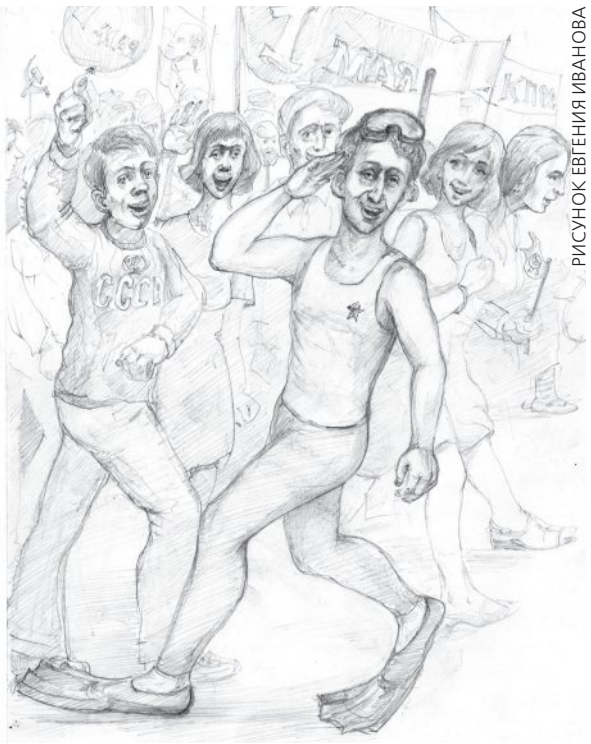

РИСУНОК ЕВГЕНИЯ ИВАНОВА

Молодость тем и прекрасна, что всё необычайное воспринимаешь как должное. Случилось — значит, по-другому и быть не могло. Годы учебы в институте или университете хороши особой какой-то прелестью новизны.

Однажды на первом курсе — а жил я на квартире — прихожу в общежитие после ноябрьских праздников. И мне рассказывают с веселым азартом, то и дело срываясь в смех. Мол, слышал ли я, как один из океанологов (все они были высоколобые, умные, большие оригиналы) насмешил народ? Нет, говорю, не слышал. И два товарища, дополняя один другого, с удовольствием и подробно рассказали эту историю. Как такой-то (была названа имя и фамилия) надел ласты и на демонстрации трудящихся прошел в них по площади перед домом власти. Тогда это был обком партии. Да не просто прошел, а за деньги.

Этот парень был высок, решителен, спортивен, на вид отличник. Очень немногословен. Сам же предложил эту потеху. За деньги. Обговорили цену. Если через всю площадь туда и обратно, мимо трибуны для значительных товарищей, то 40 рублей (это была повышенная стипендия отличников). Если только в один конец, то 20. Те, что согласны были заплатить, решили только проход по ходу движения, среди демонстрантов. Этого хватит. Значит, 20 рублей. Отдельно было оговорено, что если перед трибуной он остановится секунд на 10 и отдаст честь (ладонь к виску), то будет прибавлена пятерка.

Значит, оделся парень в темное спортивное трико, свитер и спортивную куртку с капюшоном. На ногах кеды, в руках холщовая сумка с ластами. Пришли от общежития к площади, там недалеко. И этот смельчак, или акванавт, переодевшись перед площадью в черные длинные ласты, выждал паузу. Дождался промежутка в колоннах демонстрантов и вклинился между ними. Высоко поднимая ноги, даже забрасывая их вперед, идя не спиной, но глядя перед собой.

На пляже тяжело ходить в ластах глядя вперед, а тут — площадь, брусчатка под ногами. У акванавта было очень серьезное и сосредоточенное выражение лица, поэтому марширующие сзади сбавили ход. Создали вокруг него свободное пространство. Подумали, так надо. И если бы не трое или четверо товарищей акванавта, идущие параллельно и сдерживающие хохот, то всё это вполне выглядело нормально.

Город был Одесса, морской; акванавт в ластах на демонстрации — что особенного? Ведь среди моряков существует прослойка водолазов, почему ей не быть представленной на демонстрации трудящихся?

Итак, он шел, высоко поднимая колено то левой, то правой ноги, и всё же ласты нет-нет да и цеплялись за брусчатку. Подламывая и ступая на согнувшуюся ласту, двигаться трудно. В ластах вообще идти трудно даже метров десять. А тут надо было с добрых полкилометра.

Но шел. Раз начал — надо было идти. Что является посмешищем для своих товарищей, его не интересовало. Был выше этого. Что-то доказывал себе, видимо. Человек, способный сделать что-то, чего никто не ожидает, всегда способен, в переносном смысле, прыгнуть выше собственной головы. Разумеется, оставаясь в рамках законности.

Он старался быть плавным в движениях: чтоб уменьшить парусность, заносил ласты дугой то влево, то вправо. И наконец ход его стал вполне приемлем, даже артистичен. Чему смеяться? Но смеялись, надрывали животики. Наконец среди демонстрантов начались улыбочки и всякие шутливые пожелания.

Наш герой, дойдя до трибуны, над которой нависал огромный каменный Ленин, остановился. Четко повернулся. Скинул капюшон, замер. И взял «под козырек» секунд на десять или пятнадцать. Что он легко прошел полплощади и теперь стоял напротив памятника Ленину, еще не значило, что так же легко пройдет остальные полплощади. И никто его не вывел из шеренги демонстрантов. Ни милиция, ни оперативники. Да, в ластах, ну, отдает честь первому секретарю обкома. Что тут такого? Повернувшись спиной и глядя на высокую трибуну, далее акванавт пошел задом. Так было проще. Не надо было забрасывать колени, и ласты почти не шлепали. Шел себе очень спокойно, вторую половину площади миновал быстрее. Где площадь заканчивалась, недалеко от железнодорожного вокзала, вышел из колонны демонстрантов. Переобулся в кеды, ласты в холщовую сумку и пошел обратно. Не глядя на товарищей, которые вытирали последние слезы.

Честно заработанные деньги он получил, на всякого рода комментарии не реагировал. На вопрос, пойдет ли на новогоднюю елку в ластах, ответ был: почему нет, если в цене сойдутся.

Для него это была, видимо, клоунада. Ведь платят же клоунам в огромных башмаках за прогулки по арене цирка.

Сколько я знаю, за годы учебы у этого парня не было близких приятелей, тем более друзей. Ведь ясно, что далеко не каждый способен пройти в ластах на демонстрации трудящихся 7 ноября. Что-то стыдное в этом, какой-то странный вызов — ходить в ластах на демонстрацию. Может, я не прав?

Владимир ШУМЕЛЬ

МАГАЗИН
КЕРАМИН
ОФИЦИАЛЬНЫЙ ПАРТНЕР
КЕРАМИЧЕСКАЯ ПЛИТКА / САНИТАРНАЯ КЕРАМИКА

Аксессуары для ванной комнаты
Мебель для ванных комнат
Сантехника
Смесители
Зеркала

РЕЖИМ РАБОТЫ
Пн - Пт: 10.00 - 19.00
Сб - Вс: 10.00 - 16.00

тел. (044) 509 55 50
ООО"ФаворитГРУППсервис" УНП 590319445
г. Слоним, ул. Красноармейская, 73Б (Бизнес-центр «Альбион»)
www.ok.ru/keramin.slonim

В рубрике «Поздравляем с днём рождения!» мы поздравим вашего ребенка бесплатно!
Приносите или присылайте нам фото своих любимых чад (по адресу: 231800, РБ, Гродненская обл., г. Слоним, ул. Красноармейская, 41 или на электронный адрес anna@gs.by). В письме обязательно укажите имя и фамилию, дату его рождения и возраст.

Дорогая, любимая мамочка, жена и сестра

Вера Ивановна КАСЬКО!

Пусть жизнь твоя полнее станет,
И с каждым днем ты будь мудрей.
Пусть долго молодость не вянет,
А жизнь проходит веселей.
Пусть будут радость и веселье,
Ведь только этим мы живем.
И говорим мы: "С днем рождения!
Со светлым и счастливым днем!"

От мужа, детей и брата Виктора

ГРОДНОГИПРОЗЕМ
проектный институт
55 лет на рынке:
стабильность, качество, надежность
УНП 590000452

Мы выполняем для ВАС:

- *подготовка материалов для госрегистрации земельных участков*
- *топографическая и исполнительная съемка*
- *вынос и разбивка осей зданий*
- *оценка недвижимого имущества*
- *изготовление выкопировок*
- *определение порядка пользования земельным участком*

г. Гродно, пр-т Космонавтов, 56а тел. 8-(0152) 74-40-00 факс 8-(0152) 75-37-80
г. Лида, ул. Чапаева, дом № 20, каб. 48 тел/факс 8-(01545) 2-06-15
г. Слоним, ул. Красноармейская, д. 40 тел/факс 8-(01562) 6-56-83
г. Сморгонь, пер. Гастелло, дом № 3, тел/факс 8-(01592) 2-11-22

ИП Липницкий А. А. УНП591572651
НАТЯЖНЫЕ ПОТОЛКИ
ВЫСОКОГО КАЧЕСТВА!!!
мат, сатин, глянец
фотопечать
эксклюзивные полотна
Нал/безнал
Рассрочка до 4 месяцев под 0%!
Гарантия 25 лет!!!
029 604-61-57 VEL, 029 844-98-46 МТС

УНП 290504734
ОКНА ПВХ
+375 29 855 78 52 МТС
+375 44 533-95-22 Вел
8- 0163 41-17-69
8- 0163 41-18-69
г. Барановичи
ул. Царюка, д. 64/1
ЧПТУП Гласс-мастер
~~50%~~
57% СКИДКА на каждое 2-е окно

ЧУП «Леда-Мед», УНП 290467302,
Лиц. МЗ РБ № 02040/4332 с 27.09.2011г. по 27.09.2021г.
LEDA-MED.VSEBAR.BY
ЛЕДА-МЕД СТОМАТОЛОГИЯ
NEW новинка
3D рентген-диагностика зубочелюстной системы:
- Ортопедическая
- Ортодонтическая
- Терапевтическая
- Хирургическая
- Имплантация
- Зуботехническая лаборатория

Барановичи, ул. Циолковского, 4
8(0163) 45-13-11, 8 (029) 201-88-22

ВИДЕОСЪЁМКА
(Full HD), монтаж, Запись на диск
ФОТОСЪЁМКА
Фотомонтаж
Velcom (029) 3920322
МТС (029) 7873810
www.Svideo.of.by
Дополнительно: Тамада, музыка, авто
ИП Сидоренко Г.В. УНП 590092173

Профессиональная ФОТО-И ВИДЕОСЪЁМКА
-индивидуальный подход к клиенту
-перезапись с видеокассет
Full, HD, HDDVD, запись
ФОТОКНИГИ
СВАДЕБНЫЕ ГОЛУБИ
МУЗЫКА И ТАМАДА
живой звук
Приемлемые цены.
Украшение залов
Тел. 6-26-26
8-029-376-31-84,
8-033-621-43-07
8-029-821-68-79
ИП Бадей В.Б. УНП 590093154

МУЗЫКА и ТАМАДА
Мы приедем хоть куда
ЖИВОЙ ЗВУК
ОРИГИНАЛЬНЫЙ СЦЕНАРИЙ
СВЕТОМУЗЫКА
НОВИНКА СЕЗОНА
НАДУВНЫЕ КОСТЮМЫ
(СЕРДЦЕ, СТРИПТИЗЕР, СТРИПТИЗЕРША)
ВОСТОЧНЫЙ ТАНЕЦ С КРЫЛЬЯМИ
Фотовидеосъемка
ТЕЛ: 8-029-60-78-278
8-029-37-11-018, 8-029-589-35-05
ИП Перевалова Е.А. УНП 590083839

ТЕПЛОСНАБ - ЦЕНА И КАЧЕСТВО
Акция!
КОТЛЫ, КОЛОНКИ, ПЛИТЫ
РАДИАТОРЫ ОТОПЛЕНИЯ
ПОЛОТЕНЦЕСУШИТЕЛИ
ЭЛЕКТРОВОДОНАГРЕВАТЕЛИ
САНТЕХНИКА
ДОСТАВКА БЕСПЛАТНО
ИП Стаховец Н.П. УНН200713334
☎ 8-(029)-222-2-777 ☎ 8-(029)-641-73-71

ИП Ёрш Т.И. УНП 500573558
Свадебный салон "Виктория"
Широкий выбор свадебных и вечерних нарядов и аксессуаров к ним
Прокат детских платьев
Каждой невесте подарок
Выбирай всё для свадьбы у нас!
ул. Первомайская, 10
8-029-931-03-96

Свадебный салон Невеста Люкс
Предлагает к продаже и прокату шикарный ассортимент новых свадебных нарядов ведущих фирм Papilo и Le Rina, а также отличный выбор вечерних платьев
ул. Карла Маркса, 40,
тел: 8-029-642-26-33
ИП Никитенко Т.И. УНП 590091228

СПУТНИКОВЫЕ АНТЕННЫ
ОБСЛУЖИВАНИЕ
НАСТРОЙКА.
РЕМОНТ.
ТЕЛ: 8029 2846948 МТС
ТЕЛ: 8044 4887345 vel
ИП Кондратьев А.М. УНП 590941759

ООО Гюзаль
УНП 192616270
ХОРОШИЕ ОКНА
ОБВАЛ ЦЕН!!!
СКИДКИ ДО 25%
ДО 30.08.
- немецкое качество
- договор и гарантия
- подарки, рассрочка 0%
8 029 695 50 10 8 029 768 50 10

МОТО ВЕЛО
Makita DeWALT BOSCH Husqvarna STIHL
БЕНЗОПИЛЫ
МОТОКОСЫ
МОТОБЛОКИ
ТРАКТОРА
ЭЛЕКТРОИНСТРУМЕНТ
г. Слоним, ул. К. Маркса, 69
УНП 590858216, ИП Лагутик И.А.
Тел.: (029) 646–48–26, (033) 621–33–12, (01562) 5–08–88

НАТЯЖНЫЕ ПОТОЛКИ
ПО РАЗУМНЫМ ЦЕНАМ
Монтаж люстр, труб и профиля включен в стоимость
Рассрочка
Тел. 8-029-803-66-99, 8-029-923-22-33
ИП Пивоварчик В.Л., УНП 291317517

WW.GS.BY

ФОТОКОНКУРС

Наши летние выходные

Друзья! Вот и подходит к концу наш фотоконкурс «Наши летние выходные».

Голосование за снимки участников будет проходить с 10:00 25 августа до 10:00 28 августа на сайте http://www.gs.by.

Желающие принять участие в фотоконкурсе еще могут прислать нам свои фото до 24 часов 24 августа на адрес gazslon@gmail.com с пометкой «Фотоконкурс» (не забудьте указать свою фамилию и имя и номер телефона) или добавить в нашей группе ВКонтакте «Наши летние выходные | Газета Слонимская».

Победит фото, набравшее наибольшее количество голосов. Автор победного снимка получит сертификат на сумму 40 рублей на услуги в парикмахерской «Империя».

Жанна ИВАНОВА

ФОТО АННЫ ЧАЙКОВСКОЙ

ФОТО АНАСТАСИИ КОТ

ФОТО ЛАНЫ КЛЫБИК

ФОТО ЕЛЕНЫ РОМАШКЕВИЧ

ФОТО ЕЛЕНЫ ГЛУССКОЙ

ФОТО ТАТЬЯНЫ КОРОЛЬ

ФОТО АННЫ ЛУКШИ

ФОТО А. ШАПОВАЛОВОЙ

ФОТО ЮЛИИ ВЕСЕЛУХИ

ФОТО НАТАЛЬИ НОВИЦКОЙ

ФОТО ВЕРОНИКИ ЛАЗУТЫ

ФОТО СВЕТЛАНЫ ФИЛИПЧИК

ФОТО ЕЛЕНЫ ГЛУССКОЙ

ФОТО АЛЕКСАНДРА САХОНЯ

ФОТО НАТАЛЬИ ТОМЕИ-ГОНЧАРУК

ФОТО ЕКАТЕРИНЫ МОРОЗАН

Тур выходного дня в "Ружанском"

Санаторий «Ружанский» приглашает всех желающих отдохнуть и восстановить силы после напряженной рабочей недели. Вдали от городского шума и суеты, среди вековых сосен, на берегу живописного озера Вы сможете окунуться в мир покоя и наслаждения, вдохнуть полной грудью чистый воздух, привести тело и мысли в порядок.

В стоимость тура входит:

проживание в номере выбранной категории;

питание (по выбору гостя организуется одноразовое, двухразовое либо трехразовое питание);

питье минеральной воды из собственного бювета санатория;

пользование площадками для шашлыков, беседками и мангалами;

посещение развлекательных мероприятий (танцевальных вечеров, киносеансов, игровых программ);

За дополнительную плату Вам будет предложено:

посещение комплекса бань (русская, финская и турецкая) и бассейнов (спортивный плавательный и оздоровительный мини-бассейн);

посещение детского аквапарка (по предварительной записи);

бильярд;

аэрохоккей;

отдых в отдельной сауне с бильярдом и бассейном группой до 6 человек;

прокат спортивного инвентаря (велосипеды, ролики, лыжи, санки и т.д);

прокат шампуров и решеток для барбекю;

посещение отдельных медицинских процедур.

В санатории ежедневно работает кафе, есть бесплатный доступ к wi-fi.

Проведите выходные с пользой!

Адрес:
225155, Республика Беларусь, Брестская область, Пружанский район, д. Заполье.

Телефоны:
Отдел реализации:
(+375 1632) 33426
(+375 1632) 33427
(+375 29) 7543884
(+375 44) 7440203

Администратор:
(+375 1632) 33465
(+375 1632) 33466
(+375 29) 2256033
(+375 29) 1231059

E-mail:
market@sanruzh.by
33426@tut.by

Сайт:
www. sanruzh.by

ОАО "Санаторий Ружанский" УНП 291187391

Чаму беларускія мастакі малююць Жыровічы

У аграгарадку Жыровічы, што каля Слоніма, днямі адбыўся пленэр беларускіх мастакоў. Удзел у імпрэзе прынялі і нашы слонімцы.

І вось што сцісла распавялі самі мастакі пра пленэр:

— Я лічу, апошнім часам храмы паступова пачалі адраджацца, гарады становяцца прыгажэйшымі. Таму для мастака гэта новы погляд на сваю краіну, і гэта трэба перажыць. Гэта збор важных уражанняў і адкрыццяў. Я ганаруся, што стаю на гэтым пагорку, дзе ў свой час стаяў і Леанід Шчамялёў, наш народны мастак, і Алег Маціевіч.

Яўген Шунейка

Васіль Грыневіч

— Сёння тут сабраліся дзве каманды — «Адраджэнне», у якую ўваходзяць мінчукі, і «Слонім-Арт», якая аб`ядноўвае нас, слонімцаў. На Слонімшчыне мы падобныя пленэры арганізоўваем штогод. Летась, напрыклад, малявалі ў горадзе, а гэтым разам вырашылі зрабіць жыровіцкі пленэр.

— А што вырашылі маляваць?

— Буду маляваць званіцу манастыра.

— Вядома, тут маляўнічыя масціны, а таксама панарама гарная. І куды ні зірнеш, усюды краявіды вельмі выдатныя.

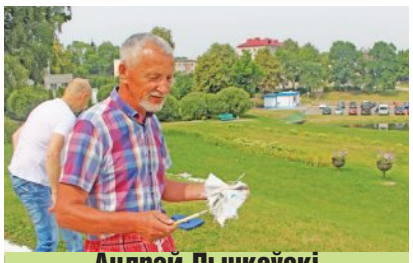
Андрэй Лычкоўскі

Казімір Кулеш

— Як толькі мы прыехалі, адразу агледзеліся. Мяне адразу прывабіла званіца і будынак побач з ёй. Яны вельмі гарманічна глядзяцца. У мяне нават не ўзнікла думкі пайсці ў іншае месца. Хоць тут месцаў прыгожых шмат, але ж мне адразу запала гэта.

— Гэтае месца, мусіць, прыцягвае ўсіх мастакоў сваёй духоўнасцю, а таксама такімі цікавымі будынкамі. А сёння яшчэ і цудоўнае сонечнае надвор`е, усё роўна як свята.

Іван Козел (ЧЛЕН САЮЗА МАСТАКОЎ)

Андрэй Сідараў

— Чаму і Вы выбралі менавіта званіцу?

— Складанае пытанне на самай справе. Напэўна таму, што ўсе мастакі, прыязджаючы сюды, маляваць часта выбіраюць галоўны храм. Я вось вырашыў намаляваць нешта іншае. Можа, таму, каб не быць падобным да ўсіх. Ды і будынак вельмі прыгожы. Вельмі выдатнае месца для мастака.

Яўген ВАЛАДАШЧУК

ФОТА АЎТАРА

БОЛЬШ ФОТА ГЛЯДЗІЦЕ НА САЙЦЕ GS.BY

Ці стане людзям рай — малочны край?

Свята малака з абнадзейваючай назвай «Малочны край — людзям рай» адбылося ў аграгаспадарцы імя Суворава. Праходзіць яно там другі год запар.

А адзначаецца свята ў вёсцы Сурынка таму, што сёння яна лідзіруе ў раёне па колькасці кароў, якія гадуюцца ў прыватнай гаспадарцы. Па словах галоўнага заатэхніка гаспадаркі Адама Разжалаўца, цяпер людскіх (так называюць сяляне менавіта тых рагуль, што ўтрымліваюцца ў прыватных руках) у вёсках Рахавічы і Сурынка налічваецца 78 галоў.

І калі вяскоўцы кажуць праўду, то некаторыя свойскія рагулі даюць па 28-30 літараў малака ў суткі. Прыкладна такі сярэдні сутачны надой малака атрымліваюць фермеры Ізраіля і ЗША. А менавіта гэтыя краіны значацца лепшымі па прадуктыўнасці дойнага статку ў свеце. Можа, там рай і настаў дзякуючы малочным рэчкам, толькі раней у той жа Сурынцы на прыватных падворках было ўтрая больш кароў, аднак блажэннага жыцця там так і не зарэгістравана.

Тым не менш у мінулую нядзелю мясцовы народ быў настроены правесці час з карысцю для душы і цела. Больш за тое, работнікі культуры падрыхтавалі неблагую забаўляльную праграму.

Як адзначыла загадчыца мясцовай культурнай установы Наталля Мельнікава, актыўныя сялянкі вырабілі з падручных рэчаў фігуркі падобныя на кароў, мясцовыя майстрыхі нарабілі салодкага печыва і прысмакаў з малака, дзеці намалявалі каровак у колеры. У 11-гадовай Жэні Хмыз рагулька атрымалася вельмі прывабнай і сапраўднай. Дзяўчо кажа, што бабуля ўжо навучыла яе карову даіць, але ў даяркі яна не пойдзе, будзе вучыцца на мастачку.

Хто стане даяркай з тых дзяўчынак, што кружылі там сярод дарослых, цяжка прадбачыць. Але, мусіць, ні адна з тых прысутных маці не жадала бачыць дачку на калгаснай ферме.

Затое сапраўдных даярак у той дзень павіншавалі на сцэне, кіраўніцтва гаспадаркі ўручыла ім падарункі і прэміі. А потым дзеля жарту дзвюм вопытным даяркам прапанавалі падаіць драўляную рагулю, у якой замест вымя была гумовая гаспадарчая пальчатка, куды і налілі малако. І што вы думалі, жанчыны гумар зразумелі і «кароўку» падаілі. Самай спрытнай апынулася Вера Малышава, якая хуценька вядзерца малака і нацадзіла. За што і сувенір каштоўны атрымала.

І, канешне, увесь час на свяце гучалі песні і словы падзякі — у адрас тых, хто сёння завіхаецца на ферме.

Віктар ВАЛАДАШЧУК

ФОТА АЎТАРА

БОЛЬШ ФОТА ГЛЯДЗІЦЕ НА САЙЦЕ GS.BY

Будзьце здаровы!

Добавь селфи! Стань лучшим! Получи сувенир!

Хотите увидеть себя на первой полосе "ГС"?

Спешите прислать ваше селфи в рубрику «Газеты Слонимской» «Селфи номера»!

Лучшее селфи будет напечатано на первой полосе «ГС».

ВСЕ ПРИСЛАННЫЕ СЕЛФИ БУДУТ УЧАСТВОВАТЬ В ГОЛОСОВАНИИ НА САЙТЕ GS.BY.

Селфи принимаются в сообществе в ВКонтакте **«Селфи | «Газета Слонимская».**

Чужие селфи присылать НЕЛЬЗЯ.

Автор лучшего селфи по итогам голосования получит приз от нашего спонсора

рекламное агентство КОРЕКС

ВОЙДИ В ИСТОРИЮ СВОЕГО ГОРОДА

В жизни каждого человека случаются как радостные, так и горестные события. Ведь именно из них и складывается хроника нашей жизни, которая может быть интересна не только нам, но и нашим потомкам. Поэтому давайте вместе создавать историю нашего Слонима.

Если вы хотите, чтобы издание «Отдушина» написало о вашей свадьбе, рождении ребенка, известило о смерти ближнего и напечатало некролог под рубрикой "Войди в историю своего города", пишите нам -по адресу:
г. Слоним, ул. Красноармейская, 41, Тел.: 612-26-43, 2-90-00 (Тел/факс) .

НАСЛЕДИЕ

Иван Вадейко:

«Сейм Речи Посполитой рукоплескал Огинскому»

Иван Вадейко

Слонимчане собирают средства на реконструкцию канала Огинского

Канал Огинского — одна из главных достопримечательностей Слонима, которой гордятся жители города. Только вот беда, время берет своё, и эта некогда активная транспортная водная магистраль мелеет, а берега приходят в запустение. Сегодня дать вторую жизнь каналу — мечта слонимчанина Ивана Вадейко, председателя правления общественного объединения «СлонимКаналОгинского».

— Сейчас объединение насчитывает 30 человек, и наша основная цель — это собрать деньги на благоустройство канала, — говорит Иван Павлович. — Теперь на благотворительном счёту находится 32 тысячи рублей. Значительная сумма, 230 рублей, поступила от группы работников мебельной фабрики. Районный узел электросвязи собрал 160 рублей. Да и индивидуально слонимчане делают посильные вклады на наш счет. Вот, к примеру, ныне покойный уже Белкин Михаил Абрамович прислал из Израиля 300 рублей, Жолудь В.В. вместе с женой и сыном перечислили 45 рублей, Бурачевская Л.П. — 20 рублей, Лебецкая Е.П. — 30 рублей, Сазонкина Г. В. — 20 рублей, Сергеева М.А. — 20 рублей, Лысенко Г.Д. — 40 рублей, Соколова Т.А. — 20 рублей, Шкодов В.В. — 20 рублей, Торсунов А. М. — 20 рублей.

Мы благодарим этих людей за то, что они помогают делать благое дело. Также особая благодарность «Белтелекому» в лице генерального директора Сиводедова Сергея Ивановича, который спонсировал 30 тысяч рублей. Мы благодарны генеральному директору Щучинского маслосырзавода Строгому Виталию Николаевичу за перечисленные 1 637 рублей.

— И когда начнутся ремонтные работы?

— Мы согласовали вопрос с райисполкомом и решили делать текущий ремонт, ибо на капитальный пока нет средств. И первое, что мы с помощью коммунального хозяйства решили сделать, это проложить от городского парка до Барановичского моста велороллерную трассу и пешеходную дорожку. И уже есть договоренность со Слонимским ДЭУ-65, что 1 сентября начнутся работы по асфальтированию.

— Кем, на Ваш взгляд, является персона Михаила Казимира Огинского для Слонима и Беларуси?

— Михаилу Казимиру Огинскому я очень симпатизирую за его заслуги. Ведь во время разделов Речи Посполитой он противопоставил себя России и вместе со своим войском вступил в схватку с вооруженной армадой Суворова в районе деревни Бездеж на Брестчине, где одержал сокрушительную победу. Тогда сейм Речи Посполитой рукоплескал Огинскому. А канал Огинского был на то время выдающимся проектом, который и сейчас имеет очень важное значение для Беларуси.

Никита ПАСТУХОВ

ФОТО ИЗ АРХИВА "ГС"

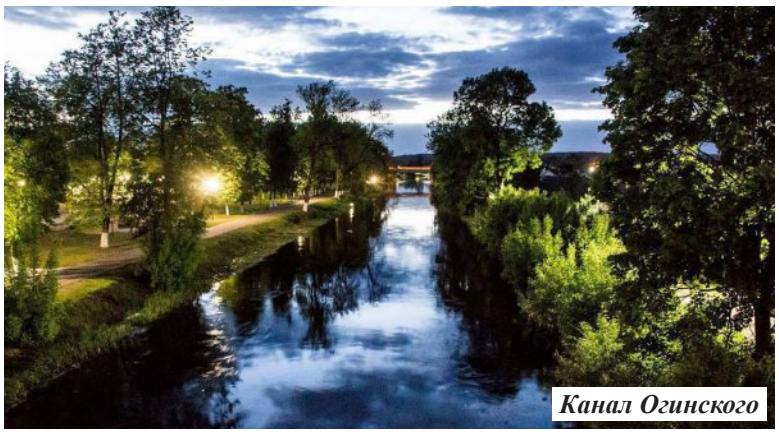

Канал Огинского

Мир не без добрых людей

В этом мире множество людей нуждается в помощи. Им приходится, по сути, каждый день сталкиваться с трудностями. Государство некоторым из них отказывается помочь, но давайте мы вернем им веру в добро!

В трудной жизненной ситуации оказалась Алёна Костикова из деревни Деречин Зельвенского района. У женщины хотели отнять четверых детей, но, благодаря общественным активистам и СМИ, дети остались у матери. Добрые люди с большим сердцем откликнулись и помогли многодетной семье. За это Алёна безмерно благодарна всем добрым людям.

— Спасибо всем, кто поддержал нашу семью. Я даже не верила, что есть такие люди, которые протянут руку помощи. У меня даже слов нет, чтобы передать, как я благодарна всем вам. Наша семья давно себя не чувствовала так спокойно, как сейчас, у меня даже тревога с души ушла. Спасибо всем. Люди помогают нам: передают игрушки, одежду. Если вещи не подходят детям, мы их раздаем нуждающимся, а такие семьи в нашей деревне есть, — выразила слова благодарности многодетная мать.

Кстати, государство многодетной семье Костиковых выделило помощь на подготовку к школе в размере 18 рублей. Алёна на эти деньги купила тетради и ручки. Все остальное пришлось купить за свои сбережения.

— Нам помощь на подготовку к школе дают каждый год. Мы на эти деньги купили тетради и ручки. А что больше на них купишь? Все свои сбережения потратили на подготовку сыновей к школе. Купили костюмы, обувь, рубашки, рюкзаки и другие школьные принадлежности. И в садик надо было подготовить сына. В общем, потратили все деньги: помощь, которую выделил колхоз по 23 рубля на ребенка плюс пособие на детей, детское пособие и зарплата мужа ушли на подготовку к школе, — рассказала корреспонденту Алёна.

В трудной жизненной ситуации оказалась и другая жительница деревни Деречин Зельвенского района, Наталья Михно. У этой женщины государство отняло пятерых детей. У нее долг в размере 400 рублей накопился за потребление электроэнергии. Женщина живет без света и почти всю зарплату отдает на содержание детей. Участок ее порос травой, так как у нее нет денег, чтобы нанять человека, который помог бы облагородить подворье. Женщине приходится выживать на 30-40 рублей в месяц. Долг у Натальи Михно перед государством составляет 20 тысяч рублей.

Кстати, после публикации статьи первой, кто откликнулся помочь Наталье Михно, была многодетная мама из Слонима Наталья Козлова. Она просила указать, куда можно перечислить хоть немного денег за электроэнергию.

Наша благотворительная акция «Мир не без добрых людей» продолжается. Давайте вместе поможем людям, которые оказались в трудной жизненной ситуации!

Уважаемые читатели, примите посильное участие в благотворительных делах.

Спасибо за помощь, которую вы оказываете.

Тел. для справок: 8029 615 32 21 (Виктор), 8029 897 92 18 (Михаил), 801562 29 000, 8029 612 26 43 (Анна).

Анна ВОЛОДАЩУК

Лицевой счет Натальи Дмитриевны Михно
№25000900291
Зельвенский район, д. Деречин, ул. Советская, д. 30.

ОКНА за 7 дней!
EXPRESS ОКНА
Профиль Salamander
Фурнитура Roto
Скидка до 20% к Новому году!
▪ Балконные рамы ▪ Откосы ПВХ
МТС: +375 33
VEL.: +375 29 624 61 59

ШКАФЫ-КУПЕ
КУХНИ
Раздвижные двери.
Гарантия качества, замер, доставка бесплатно.
8-033-392-52-99,
8-029-150-25-83.
ИП Езепчик С.С. УНП 591332972

НАТЯЖНЫЕ ПОТОЛКИ
быстро, качественно, любой сложности
★ РАССРОЧКА ★
Тел. МТС 8-029-228-39-02
ИП Исаков В.В., УНП 291195880

Рассрочка без справок от 2 -12 месяцев 0% или карта покупок
ОКНА ПВХ
*20 рублей за добрые слова!
- двери - откосы
- рамы балконные из ПВХ и алюминия
*Акция! от 56 руб.
от 56 р. 1200 1400
от 81 р. 2000 1400
от 124 р. 3000 1500
от 96 р. 1370 1400 2100
ДВЕРИ металлические
производство РБ, изготовление под заказ
Балконы под ключ: ▪ Крыши ▪ Обшивка ▪ Утепление
ИП Фабишевская В.И. УНП 191720349
8(029) 703-22-63(мтс); 8(029) 143-05-13(vel) okd.by; рбдвери.бел

Жалюзи
роллеты (тканевые, защитные)
москитные сетки
Низкие цены
Установка
Тел. 8-029-278-03-13
ИП Середа М.Е., УНП 291211010

ШЛИФОВКА ПОЛОВ
ИП Шатилов И.В., УНП 192502622
(РЕСТАВРАЦИЯ СТАРЫХ ПОЛОВ)
- шлифовка паркета и половой доски
- покрытие лаком
- снятие краски
- тонировка пола
- шпатлевка пола
- установка плинтуса
от 6,5 руб за м²
шлифовка без пыли
опыт 7 лет
КРАСИВЫЙ ПОЛ В КАЖДЫЙ ДОМ!
рассрочка от 2–7 месяцев или
378-09-09 (VEL) I 378-09-09 (МТС)
карта покупок

УНП 590719077, ЧТПУП "ЮриксБел"
РАССРОЧКА ДО 6 МЕСЯЦЕВ
ШКАФЫ-КУПЕ
НОВОСЁЛАМ СКИДКИ!
Добрый дом
kupe-slonim.by
Брестская 109А
Тел. 6-36-00

ОКНА И ДВЕРИ ИЗ ПВХ
РАЗДВИЖНЫЕ БАЛКОННЫЕ РАМЫ ИЗ АЛЮМИНИЯ
«Дом дверей»
жалюзи
МЕЖКОМНАТНЫЕ ДВЕРИ
МЕТАЛЛИЧЕСКИЕ ДВЕРИ РБ РФ
Тел. 6-25-25, 8-029-383-94-32 (Vel), 8-029-786-14-77 (МТС)
Рассрочка
ИП Макаренко В.В, УНП 590827666 Товар сертифицирован.

ХВАТИТ ОТДАВАТЬ БЕСПЛАТНО ВТОРСЫРЬЕ
ЗАРАБАТЫВАЙТЕ НА:
МАКУЛАТУРЕ И СТЕКЛОБОЕ
ВЫСОКИЕ ЗАКУПОЧНЫЕ ЦЕНЫ! ОАО «БЕЛМЕТАЛЛ»
г.Барановичи, ул. Слонимское шоссе 16 В/1-1
ТЕЛ. 8 (029) 668-50-03; 8 (0163) 44-75-82
ОАО «БЕЛМЕТАЛЛ» УНП 100055010

ДОРОГО ПРИНИМАЕМ Б/У АККУМУЛЯТОРЫ
31.08 в г. Слониме возле Коссовского рынка
с 16.30 до 18.30
Возможен вывоз АКБ нашим транспортом
(029) 829-46-60
(029) 909-51-44
www.1ak.by
ПАК ГРУППА КОМПАНИЙ
"Первая аккумуляторная компания"

все виды корпусной мебели
по индивидуальным заказам
ШКАФЫ-КУПЕ
КУХНИ И МНОГОЕ ДРУГОЕ
мы стараемся
Тел. 8-029-785-27-74 МТС
Вел. 8-029-941-64-94
ИП Караков А.Н. УНП 590905121

Натяжные потолки
intet
Лучшее решение вашего интерьера
VIP – двухуровневые
нал/безнал, чеки
Тел. 8-029-229-83-62 МТС
ИП Хомич С.А. УНП 290831964

ИП Бута С.В. УНП 591743214
МАГАЗИН «ПОДКОВА»
Г. Слоним, ул. Советская, 72/1
Время работы:
пн.-пт.: 9.00-18.00
сб.: 9.00-14.00
вс.: выходной
Метизы, шурупы, саморезы
Анкеры, заклёпки, дюбеля,
Болты гайки, шайбы
Специальный крепёж
Клей, перчатки
пена монтажная, круги
Свёрла, ручной инструмент
Замочно-скобяные изделия
ТЕПЦИЦЫ, ПОЛИКАРБОНАТ
Наличный и безналичный расчет
8(029) 138 24 51 Vel.

ИП Гришкевич Д.Ф. УНП 691405130
ОКНА, ДВЕРИ из ПВХ
Системы балконного остекления из Al и ПВХ
SALAMANDER REHAU Koto
• Весь товар сертифицирован
• Отделка откосов из ПВХ-панелей
• Скидки пенсионерам, ивалидам, селам
• Обмер, консультация, доставка БЕСПЛАТНО
• Ремонт любой сложности с обслуживанием
• Рассрочка без %
Москитная сетка или стеклопакет 32 мм в ПОДАРОК
(029) 941-29-69 (029) 574-29-69

РЕМОНТ и РЕСТАВРАЦИЯ мягкой мебели
www.sofa.kraj.by
Изменение дизайна.
Качественно, быстро,
НЕДОРОГО!
СКИДКИ!
Тел.: 8-029-812-35-32,
8-044-729-00-92.
ИП Явзин В.Н. УНП 691561647.

КУХНИ
ШКАФЫ-КУПЕ
И др. корпусная мебель
8-029-78-52-778, 8-029-990-04-90
НИЗКИЕ ЦЕНЫ
ВЫСОКОЕ КАЧЕСТВО
ИП Кузнецов С.А., УНП 591353811

ИЗДЕЛИЯ ИЗ МЕТАЛЛА
- заборы, ворота, калитки
- ограждения лестниц и балконов
- декоративные ажурные решетки
- навесы, козырьки
- гаражные ворота
- могильные ограждения
- мангалы, скамейки, цветочницы
ТЕПЛИЦЫ
МЕТАЛЛОЧЕРЕПИЦА
ПРОФНАСТИЛ
(металлопрофиль) для кровли и забора
МЕТАЛЛОШТАКЕТНИК
ПОЛИКАРБОНАТ
и комплектующие
ООО "Антарес" УНП 500058148
62-623, 62-621, 62-620
8-029-622-54-05 Vel.,
8-029-135-18-23 Vel.
8-033-355-18-23 МТС.
antares.tomas.by
Зачем платить больше и искать лучше, если мы готовы для Вас найти разумный компромисс: соотношение цены и качества, а 12-летний опыт работы говорит сам за себя

НАТЯЖНЫЕ ПОТОЛКИ
(матовые, сатиновые, глянцевые, белые и цветные)
*20 рублей за добрые слова!
Рассрочка без справок 2-12 месяцев 0%
Карниз для штор и плинтус ПВХ в ПОДАРОК!
Закажи двухуровневый потолок и получи - БОНУСОМ одноуровневый (до 10м²)
Закажи два потолка, третий получи БОНУСОМ - "под ключ"
АКЦИЯ! 3 руб. за м²
8(044)569-48-48(vel) 8(029)569-48-48(мтс)
ИП Шишкин В.И. УНП 192620292

РЕМОНТ И РЕСТАВРАЦИЯ МЯГКОЙ МЕБЕЛИ
ИП Криводубский А.Л., УНП 690759387
• изменение формы, дизайна
• изменение кровати в тахту
• большой выбор тканей
• пенсионерам скидки 5%
Тел. 8-044-703-41-50 LIFE

НАТЯЖНЫЕ ПОТОЛКИ
-Скидки от 5%.
-Подарки на выбор (карнизы, светильники)
-Рассрочка 0%.
-Гарантия 15лет.
НПСтрой-с нами просто.
www.npstroy.by С 8.00 до 22.00
8 (044) 77 052 77 Без обеда.
8 (033) 66 99 222 Без выходных.
Двухуровневые потолки за 1 день!
ИП Лошковский А.Э. УНП 591335651

При Свято-Троицком соборе
города Слонима проводится **набор**
в Воскресную школу для **ВЗРОСЛЫХ**. В рамках обучающей программы Вы сможете углубиться в **понимание Священного Писания**, проследить исторический путь Православной Церкви, **раскрыть сущность и значение** православного богослужения, **получить ответы** на свои вопросы.
Записаться можно на свечном ящике Свято-Троицкого собора (6-47-47) либо обратиться к директору Воскресной школы священнику Сергию Ярмоловичу по тел.: 2-55-50, МТС 8 033 621 55 96, Vel. 8(044) 547 95 91

Компьютерная помощь
установка ПО, антивируса, Windows, Настройка интернета и Wi-Fi, диагностика. Решение любых вопросов. Без выходных.
Бесплатный выезд к клиенту.
Тел. 8-033-624-38-69 (МТС)
ИП Шкуда А.В. УНП 591730836

УСТАНОВКА, ЗАМЕНА ЭЛЕКТРИЧЕСКИХ СЧЕТЧИКОВ, РОЗЕТОК, ВЫКЛЮЧАТЕЛЕЙ
Монтаж электропроводки квартир, коттеджей, стройплощадок.
Velcom 154 32 45
ИП Алексейчик Н.Н., УНП 590827865

ВЫПОЛНЮ ОТДЕЛОЧНЫЕ РАБОТЫ
гипсокартон, плитка, штукатурка, шпатлёвка, обои, ламинат, откосы, арки любой сложности, фасады и др. работы
Тел. 8-033-665-11-68
ИП Астюкевич С.А. УНП 590325520

Ремонт и реставрация мягкой мебели
Пенсионерам и инвалидам – скидка 5%
Изготовление мягкой мебели под заказ
Диван – в угловой выдвижной диван
Кресло – в кресло-кровать
Кровать – в подъёмную и выдвижную тахту, еврокнигу
Изменение дизайна
Замена пружинных блоков
Большой выбор тканей
Vel. 8 (029) 114-5-114
МТС 8 (029) 706-55-00
ИП Дитман М.Н. УНП 690764956

ЧИСТКА ПОДУШЕК
ИЗ ПУХА И ПЕРА
Очистка
Дезинфекция
Замена наперника на новый
возможна доставка
СЛОНИМ, УЛ. ТОПОЛЁВАЯ, 22
рынок «Наш край», роллет 22 (у центрального входа)
8-029-109-05-88
8-029-583-93-84
ИП Читрин О. С. УНП 590316992

РЕМОНТ ХОЛОДИЛЬНИКОВ ИМПОРТНОГО И ОТЕЧЕСТВЕННОГО ПРОИЗВОДСТВА
Гарантия
Воскресенье – выходной
Тел.: 8-033-363-86-09, МТС
ИП Чеботаревич Г.В., УНП 590350708

ВЫПОЛНЮ СТРОИТЕЛЬНО-ОТДЕЛОЧНЫЕ РАБОТЫ
- Демонтаж любой сложности
- Стяжка, штукатурка, гипсокартон, шпатлевка, откосы, потолки, обои, ламинат, жидкие обои, керамическая плитка и т.д.
- Сантехнические работы: монтаж водопровода, канализации и вентиляции, установка полотенцесушителей и сантехприборов
Качество. Гибкие цены
8-029-785-31-03
ИП Лазарчик В.А., УНП 591737629

ИП Ковалев М.О. УНП 590879788
МАГАЗИН ТЕПЛОСЕРВИС
Современные системы отопления и водоснабжения
РАСЧЕТ ПРОДАЖА МОНТАЖ РАССРОЧКА
КОТЛЫ, КОЛОНКИ, РАДИАТОРЫ, ТЕПЛЫЙ ПОЛ, СМЕСИТЕЛИ, ВАННЫ, САНФАЯНС
+375(29)185-33-54 Vel.
8(01562) 6-13-12 +375(33) 655-33-54 МТС
Г. Слоним, ул. Советская, 19, Бизнес-центр Огинского, 1-й этаж

РЕМОНТ ТЕЛЕВИЗОРОВ и др. техники
на дому у заказчика
8-033-689-95-77 МТС
8-029-347-49-44 Vel
ИП Шухно Н.В. УНП 590315266

РАСПИЛЮ
круглый лес с выездом к заказчику
Наличие электричества не обязательно
Длина бревна до 6,5 м
Диаметр бревна до 63 см
Тел. 8-029-330-62-26, 8-029-514-17-92.
ИП Семеньков С.Н, УНП 591733876

АНТЕННЫ спутниковые
- установка
- настройка
- гарантия
Триколор, НТВ+ - ОБМЕН старых приемников на новые
РАССРОЧКА
(033) 900-24-28
ИП Маркач Ю.А. УНП 591732249

РЕМОНТ И РЕСТАВРАЦИЯ МЯГКОЙ МЕБЕЛИ
Рассрочка!
Пенсионерам и инвалидам скидка!
- широкий выбор тканей и дизайна
- из кровати - в тахту
- из дивана - в угловой
- из кресла - в кресло-кровать
- ремонт матрацев
Vel. +375 44 45-45-072
МТС +375 33 35-45-072
ИП Саванович Р.Ю., УНП 691975712

ОКАЗЫВАЕМ УСЛУГИ ПО СТРОИТЕЛЬСТВУ
Фасад, кровля, штукатурка, кладка, сайдинг, гипсокартон, установка дверей.
Тел. 8-029-673-15-90
ИП Иванашко А.В. УНП 590942862

МОНТАЖ ОТОПЛЕНИЯ КОТЛОВ, КОЛОНОК, ТЕПЛОГО ПОЛА
РАЗВОДКА ВОДЯНЫХ ТРУБ
ПРОМЫВКА ОТОПЛЕНИЯ
Тел. 8(044) 477 61 86
ИП Маркач А.В., УНП 591744251

ПРОДАМ ПИЛОМАТЕРИАЛ ОБРЕЗНОЙ, НЕОБРЕЗНОЙ:
- БАЛКИ, БРУС
- ДОСКА, ШТАКЕТНИК
ДОСТАВКА БЕСПЛАТНАЯ.
ЛЮБАЯ ПОРОДА ДРЕВЕСИНЫ.
8029 520-59-95
8029 785-43-24
ИП ЛОСЬ А.В., УНП 291306733

Рассрочка без % до 7 месяцев
НАТЯЖНЫЕ ПОТОЛКИ
УНП 591604006 ИП Ардельянов С.С.
СКИДКА ДЛЯ ПЕНСИОНЕРОВ 10%
Гарантия 25 лет
Любая сложность работ: многоуровневые, с фотопечатью, перфорированные, парящие
ПОТОЛОЧНЫЙ КАРНИЗ В ПОДАРОК !!!
АКЦИИ !!! СКИДКИ !!! ПОДАРКИ !!!
+ 375-29-38-38-101
+ 375-33-38-38-108

Ритуальные услуги

ПАМЯТНИКИ
из гранита и мраморной крошки
ПО ЦЕНАМ ПРОИЗВОДИТЕЛЯ!
Благоустройство мест захоронения, установка, демонтаж.
Ограды из нержавеющей стали и гранита.
РАССРОЧКА
Рынок центральный, торг. место №163
мтс 8-033-654-79-06;
вел 8-029-333-12-17
ИП Лишик В.Ф. УНП 590087543

МАСТЕРСКАЯ ПО ИЗГОТОВЛЕНИЮ ПАМЯТНИКОВ
Натуральный гранит, мраморная крошка.
Любая конфигурация, любые размеры
ДОСТАВКА — УСТАНОВКА
НИЗКИЕ ЦЕНЫ
Ул. Минский тр-т, 31 (территория ф-ки «Гостиничная мебель»)
Тел. 3-60-76, 8-029-909-90-05
ИП Матейчук Г.П., УНП 500273273

ПАМЯТНИКИ И КОМПЛЕКСЫ ИЗ ГРАНИТА
ИП Куликовский А.М., УНП 591735123
МЕДАЛЬОНЫ И ТАБЛИЧКИ ИЗ НЕРЖАВЕЮЩЕЙ СТАЛИ
ДОСТАВКА, УСТАНОВКА
БЛАГОУСТРОЙСТВО
ХОРОШЕЕ КАЧЕСТВО
НИЗКИЕ ЦЕНЫ
Ул. Подлесная, 1а
(р-н Лобазовка, м-н «Памятники»)
МТС 8-029-787-84-71 ВЕЛ. 8-029-935-46-47

ПАМЯТНИКИ
Из натурального гранита любой сложности
Из мраморной крошки
Собственное производство
Низкие цены
Доставка Установка
Caggiati
ИП Матейчук Г.П., УНП 500273273
г. Слоним, ул. Коммунистическая, 18
8-029-913-42-53

ЧПУП «ГРАНВИ»
изготовление памятников любой формы из натурального гранита
ВОЗМОЖНА ДОСТАВКА И УСТАНОВКА
ПЕНСИОНЕРАМ И ИНВАЛИДАМ СКИДКИ
г. Слоним ул. Минский тракт 32а
Тел/факс:
8(1562) 6-26-65; 8(029) 664 62 10
УНП590717906 ЧПУП «Гранви»

ПАМЯТНИКОВ
Изготовление и художественное оформление любых форм
доставка, установка
Г. Слоним, ул. Советская, 73, тел.2-78-23
ЧУП Лагутик С.Р. УНП 590789281

Кравченко Д.Н.. УНП 591734170
ПАМЯТНИКИ
Изготовление и художественное оформление памятников.
Установка Благоустройство Демонтаж
8(044)7813674 8(029)5762418
ул. Янки Купалы 35
Вход с ул.Горького через проходную РАЙПО

БУРЕНИЕ СКВАЖИН
диаметр трубы
— 32, 50, 125 —
8-044-746-53-79 (вел)
8-029-792-10-26 (мтс)
ИП Кевра Ю.Ч. УНП 591358349

ПИЛОМАТЕРИАЛЫ
OSB
ДОСКА ПОЛА
БЛОК ХАУС
БРУС, ДОСКА
ИМИТАЦИЯ БРУСА
ЩИТ МЕБЕЛЬНЫЙ
ТЕРРАСНАЯ ДОСКА
ВАГОНКА (хвойных и лиственных пород)
СИБИРСКАЯ ЛИСТВЕННИЦА
ЛАКОКРАСОЧНЫЕ ПОКРЫТИЯ
ПЛИНТУС, НАЛИЧНИК
КОМПЛЕКТУЮЩИЕ ДЛЯ ЛЕСТНИЦ
НИЗКИЕ ЦЕНЫ опт/розница
SLES.BY
Продукция РБ и РФ
029 726-17-38
029 651-87-87
г. Барановичи
ул. Вильчковского,91А
(заезд с ул. Бадака)
ИП Литвинович Р.А. УНП 291485632

ЦЕМЕНТ М500 D20 (25 Т)
ГИПСОКАРТОН И КОМПЛЕКТУЮЩИЕ
ИЗВЕСТЬ, СМЕСИ СТРОИТЕЛЬНЫЕ, ШПАТЛЕВКА
ШИФЕР, ТРУБЫ А/Ц, МИНВАТА, ПЕНОПЛАСТ
ЗАБОР ПР-ВА НОВОГРУДКА
СЕТКА РАБИЦА, ГВОЗДИ СТРОИТЕЛЬНЫЕ
БЛОКИ ГАЗОСИЛИКАТНЫЕ,
КЛЕЙ ДЛЯ ПЛИТКИ, БЛОКОВ
ЛИСТ ОЦИНКОВАННЫЙ
МЕТАЛЛОПРОКАТ (ЛИСТ, ТРУБЫ, УГОЛОК, ШВЕЛЛЕР)
ДОСТАВКА ПО ГОРОДУ БЕСПЛАТНО,
возможна доставка по Слонимскому, Зельвеснскому, Дятловскому и Новогрудскому районам
Тел.: **8-029-655-02-26,** (вел.)
8-029-881-20-68 (мтс)
6-34-52 (после 18.00)
ЧТПУР «Левадагрупп», УНП 590325071

Частное объявление
вы можете подать на сайт,
ПОЗВОНИВ ПО ТЕЛ.
133
Стоимость звонка за минуту с НДС
Velcom — 1,50 руб.,
МТС — 1,56 руб., Life — 0,99 руб.

РЕМОНТ ХОЛОДИЛЬНИКОВ
МТС 8029-280-11-03,
Вел. 8029-624-11-03
СТИРАЛЬНЫХ МАШИН-АВТОМАТОВ
Вел. 8-044-712-91-66
ПЫЛЕСОСОВ, УТЮГОВ, ФЕНОВ, КУХ. КОМБАЙНОВ И Т.Д.
Вел. 8-029-394-70-56, 6-17-80
ИП Гаврилов В.Н., УНП 590083548

ПИЛОМАТЕРИАЛЫ
САЙДИНГ
МИР КРОВЕЛЬНЫХ МАТЕРИАЛОВ
ОКНА ДВЕРИ ПВХ
УТЕПЛИТЕЛЬ
ИП Мазурик Г.П. УНП 590942331
МТС +375 (29) 5833050 Вел. +375 (44) 7388210
г. Слоним, ул. Чкалова, офис 32
Работаем с 9 до 18 ч. Выходной: вс. пн
e-mail: Slonim_Shalom@outlook.com
САЛОН-МАГАЗИН
«ШАЛОМ»
Мазурик Григорий
Индивидуальный Предприниматель
/ Кредит Рассрочка /
ОКАЗЫВАЕМ УСЛУГИ ПО СТРОИТЕЛЬСТВУ

Металлочерепица
профнастил
водосток
цемент
демлер
блоки г/с
кирпич, шифер
(029) **732-86-48** МТС
ИП Мискевич А.Н. УНП 290832391

ХИМЧИСТКА
СТИРКА КОВРОВ
И БЕЛЬЯ, ЧИСТКА ПЕРА
ВОЗМОЖЕН ПРИЁМ НА ДОМУ
Скидка 20% на химчистку детской одежды
г. Слоним, ул. Коссовский тракт, 9 А
тел. для справок **4-10-36**,
МТС **8-029-869-33-75**
информация на сайте: www.chaykagrodno.by
ОАО "Чайка" Слонимский ф-л, УНП 500048013

ПРОДАМ ПИЛОМАТЕРИАЛ:
БАЛКИ
СТРОПИЛА
ДОСКА
обр. и необр.
ШТАКЕТНИК
доставка
8-029-821-84-73
ИП Шелест С.А. УНП 291087314

ЗАБОРЫ ЖЕЛЕЗОБЕТОННЫЕ,
АЖУРНЫЕ РАЗНЫХ ФОРМ.
БОЛЬШОЙ ВЫБОР. НИЗКИЕ ЦЕНЫ.
ДОСТАВКА. УСТАНОВКА.
Заборы металлические;
ворота откатные распашные,
гаражные; качели; скамейки.
БЛОКИ АЖУРНЫЕ – СТОЛБОВЫЕ
РВАНЫЙ КАМЕНЬ – ДЕМЛЕР
ПЛИТКА ТРОТУАРНАЯ;
УКЛАДКА, БЛАГОУСТРОЙСТВО МОГИЛ
НАЛИЧНЫЙ И БЕЗНАЛИЧНЫЙ РАСЧЕТ.
ТЕЛ. 721-58-00 (МТС), 985-68-59 (ВЕЛКОМ), 8-01645-33-7-29 (ДОМ.)
ЧПУП «АрмаБетонУНП 290830636

МЕТАЛЛОПРОКАТ
• АРМАТУРА
• ТРУБА
• КВАДРАТ
• КРУГ
• ЛИСТ
• УГОЛОК
• СЕТКА
РЕЗКА, СВАРКА
ДОСТАВКА
ИП Мискевич А.Н. УНП 290832391
АКЦИЯ: АРМАТУРА ⌀ 10 – 80 КОПЕЕК ПОГ. М.
⌀ 12 – 1 РУБЛЬ 17 КОПЕЕК ПОГ. М.
МТС: (033) 674-14-75, (029) 529-95-84

Ремонт стиральных машин-автоматов
любых производителей,
на дому у заказчика.
ВОСКРЕСЕНЬЕ ВЫХОДНОЙ
Тел. 8-029-783-10-50 (МТС)
8-029-389-11-19
ИП Грипич С.П УНП 590089390

рекламное агентство **КОРЕКС**
ОРИГИНАЛЬНЫЙ ПОДАРОК С ВАШИМ ФОТО!
кружки
майки
тарелки
календари
брелоки
подушки
фотокристаллы
именная ложка
ул.Синичкина, 6 тел.6 444 6; +375 29 946 40 29
Рекламное агентство "Корекс" УНП 590093088

ПЛИТКА
ТРОТУАРНАЯ
ДЛЯ КЛАДБИЩ
ОБЛИЦОВОЧНАЯ
Декоративные заборные блоки и другие элементы для забора. Бордюры. Водостоки.
Ул. Подлесная, 1а (р-н Лобазовка, м-н «Памятники)
МТС **8-029-787-84-71**, vel. **8-029-935-46-47**
ИП Куликовский А.М., УНП 591735123

РЕМОНТ ТЕЛЕВИЗОРОВ
на дому у заказчика
Тел. 2-12-65,
VEL. 8-029-173-49-57
МТС 8-033-620-50-08
ИП Пархута Е.Н., УНП590084784

ВОРОТА КОЗЫРЬКИ ПЕРИЛА
открытые и распашные
кованые, из нержавеющей стали
г. Слоним, ул.Синичкина, 6 8(029) 958-64-83
ИП Конорев М.В. УНП 590093088

УНП 590085540
ОТЛИЧНОЕ КАЧЕСТВО ПО ДОСТУПНОЙ ЦЕНЕ!
УП «СТЭЛКАРГО» в г. Слоним предлагает:
- **пенопласт** собственного производства
(плотности 10, 15, 20, 25, 35, **размер листа и толщина любая!**)
- **все виды утеплителей** в наличии и под заказ
- а также **сопутствующие товары** –
дюбеля, армирующая сетка, клеевые составы
и многое другое.
Доставка!
С НАМИ ТЕПЛЕЕ!
Ждем Вас:
г. Слоним, ул. Котовского, 1
(напротив автопарка)
Контактные телефоны:
(01562) **66965**
(029) **6680497**

Продажа и укладка
ТРОТУАРНОЙ ПЛИТКИ
ВИБРОЛИТЬЕВАЯ
ВИБРОПРЕССОВАННАЯ
Ж/Б ЗАБОРЫ
ДЕКОРАТИВНЫЙ КАМЕНЬ
Собственное производство
МТС + 375(29) 725-10-16
Life +375 (25) 636-52-47
VEL +375 (29) 930-76-85
ИП Зеленская Е.М., УНП 290640014

• МЕТАЛЛОЧЕРЕПИЦА
• ПРОФНАСТИЛ
• ЗАБОРНЫЕ СИСТЕМЫ
• ВОДОСТОК
• АРМАТУРА
• МЕТАЛЛОПРОКАТ
предъявителю скидка 3%
*скидки по купонам не суммируются
Скайпрофиль
СЛОНИМ
ул. Вокзальная, 11
(01562) 5 00 92
(033) 300 18 54
skyprofil.by
Унитарное предприятие «Скайпрофиль» УНП 691537001

ПЛИТКА ТРОТУАРНАЯ*
(серая и цветная)
БОРТ ГАЗОННЫЙ
БЕТОН МЕЛКОЗЕРНИСТЫЙ
без щебня и со щебнем
и изделия из него
БЛОКИ БЕТОННЫЕ
типа ФБС для фундаментов
и стен подвалов.
Продукцию собственного производства реализует унитарное предприятие "ЦЕМСТРОЙ" УНП 590128161.
Тел. (01512) **3-80-99** гор.,
8 (033) **621-38-25** МТС

ОКНА, ДВЕРИ, БАЛКОННЫЕ РАМЫ ИЗ ПВХ и алюминия
Низкие цены, безупречное качество в короткие сроки
ЗАМЕР И ДОСТАВКА БЕСПЛАТНО
СКИДКИ ПРИ ЗАКАЗЕ:
300 р. –3%, 500р. – 5%, 700р. – 7%
Пенсионерам – 7%
МОСКИТНАЯ СЕТКА В ПОДАРОК
ДВЕРИ МЕТАЛЛИЧЕСКИЕ
и МЕЖКОМНАТНЫЕ
РАССРОЧКА без %
ИП Барташевич С.А., УНП 591302290
МТС 8-029-840-87-91, Vel. 8-029-331-26-71

Как подать частное объявление в *«Газету Слонимскую»*

Объявление в газету можно подать в нашем офисе:
г. Слоним, ул. Красноармейская, 73Б (бывшее здание АРЗ).

Время работы:
Вторник-суббота
с **9.00** до **18.00**
Обед
с **13.00** до **14.00**
Воскресенье-понедельник
выходной.

Газета Слонімская

Тел. для справок:
801562 6-60-56
8029-61-22-643
29-000

Последний день подачи объявления в текущий номер – суббота.

НА ЖЫЦЦЁВЫХ СКРЫЖАВАННЯХ

Сібірачка

— Бабы, ці чулі, Казік Нікановіч з арміі вярнуўся? Ды не адзін, а жонку сабе прывёз! — казала суседкам Вікця Забродская кастрычніцкай раніцай, выганяючы ў поле каровы.

— Жонку?! — Вера Карповіч была здзіўлена больш за другіх, бо яе дачка Кацярына нейкі час перапісвалася з Казікам. — Ну і трапіла бедная, як таракан у саладуху. Усяго восем гадоў мінула пасля вайны, людзі яшчэ не абжыліся, а яна ў чужы край, дзе ні радні, нікога...

— І праўда, з далёкага краю, ажно з Сібіры родам. Ён жа там служыў. Цяжарная ўжо тая Сібірачка, родзіць неўзабаве...

— Ну, я ж кажу, цяпне гора.

Да маладзіцы з першых дзён пачалі прыглядацца, ацэньваць кожны яе крок. І шчыра спачувалі, бо сям`я Казіка на ўсю ваколіцу славілася гультайствам і неахайнасцю. Маці Альбіна і дзве яе дачкі Сабіна і Соня ў работу не ўлягалі. Хату з глінянай падлогай падмяталі, можа, раз у тыдзень, ложкі заўсёды былі разбэрсаны, а вокны — сапраўдны аэрадром для мух. Іх мылі толькі раз у год — перад Вялікаднем.

Не лепшым работнікам быў і Казік. У калгасе целяпаўся абы дзень да вечара. Вясковыя хлопцы хто падаўся на трактарыста вучыцца, хто на шафёра, а яму нічога не трэба было. Толькі з віламі ды граблямі і ўмеў упраўляцца, і то абы-як.

Дзяўчатам набліжалася да трыццаці гадоў, але ніхто ў ваколіцы да іх не сватаўся. Калі б які і хацеў, то бацькі не дазволяць, бо каму патрэбны нявесткі-няўмекі.

Сібірачка Жэня ва ўсім адрознівалася ад сваіх заловак. На другі дзень пасля прыезду, нягледзячы на цяжарнасць, выйшла ў агарод капаць бульбу, бо ў Нікановічаў яна была яшчэ не пачынана. А Сабіна і Соня тым часам сядзелі ля печы і лускалі сланечнікавыя семечкі.

— І вам не брыдка? — зайшоўшы ў хату, спытаў брыгадзір Рыгор Даманок. — Калі сваю не капаеце, то марш у калгас на работу! І ты, Альбіна, збірайся, не старая яшчэ, каб на ложку вылежвацца.

У канцы восені Сібірачка нарадзіла хлопчыка, а пасля новага года, пакінуўшы маленькага на свякроўку і заловак, пайшла па сваіх Доўжышках ды навакольных вёсках скупляць цыбулю, моркву, буракі ды павезла ў Мінск на продаж. Цяпер гэта назвалі б прадпрымальніцтвам, а тады было спекуляцыяй. Са сталіцы прывозіла вясковым бабам розную вопратку, абутак для дзяцей. Не з магазіна, бо там дорага, а паношаную, але яшчэ не дзіравую.

З наступленнем вясны яе бізнес яшчэ больш пашырыўся. І яйкі вазіла, і масла, і нават півоні, што раслі ў гаспадынь у агародчыках.

— Ды яна ж за гэта ўсё там бярэ ў два разы больш, чым плаціць нам, — Вера Карповіч была незадаволена і падбухторвала баб, каб не прадавалі Сібірачцы нічога. — Нажываецца на нас.

— То і ты нажывайся! — параіла Маня Барабанава з другога канца вёскі. — Хто табе не дае? Пазайздросціла. Ды ў яе такі цяжкі хлеб, каб ты толькі ведала! Напакуе карзіны розным дабром, звяжа, перавесіць праз плячо, а ў руках вядро з кветкамі. Яны ў вадзе, каб не звялі. Бачыла, як яна чатыры з паловай кіламетры ідзе на паўстанак, каб сесці ў

МАЛЮНАК ЯЎГЕНА ІВАНОВА

цягнік. Ніхто ж з Нікановічаў не дапамагае, толькі што дзіця глядзяць. Ці бачылі, якія прыгожыя сукенкі папрывозіла Сабіне і Соні, якія туфлі! Дзеўкі з нехлямяжных замухрышак ператварыліся ў прыгажунь. Пад яе камандай і ў хаце навялі парадак, заўсёды чыста, прыбрана. А Казіка таксама нібы падмянілі, у рабоце стаў увішны, апрануты як след. Во як усіх перамяніла разумная і старанная Сібірачка!

Праз тры гады Жэня купіла будаўнічых матэрыялаў, наняла людзей і пабудавала новую хату, ці не лепшую ў вёсцы. А яшчэ праз год да старэйшай ятроўкі Сабіны пасватаўся Васіль Камяноўскі з суседніх Вайштанаў. Пасватаўся, каб прыстаць у прымы.

— На халеру яны ўсе Сібірачцы? Поўна хата людзей, а працаваць трэба будзе адной... — сказала неяк бабам Ліда Шымановіч.

— Няпраўда! — не згадзіліся з ёй суседкі. — Цяпер і дзеўкі бяруцца за любую работу, а Соня нават дапамагае ёй цягаць торбы ў Мінск, бо што тут заробіш у калгасе?

...Шмат вады сплыло з таго часу. Памерла старая Альбіна, выйшла замуж і пераехала жыць у Маладзечна Соня. Казік і Сібірачка знайшлі свой вечны спачын на вясковых могілках. Іхнія магілы ля самага плоту. І ў які час года ні прыйдзі сюды, заўсёды дагледжаны.

— Такое ўражанне, нібы тут кожны дзень хтосьці наводзіць парадак, — кажу сваёй стрыечнай сястры, калі прыходзім з ёй на магілу брата.

— Ды так і ёсць. Сын Сібірачкі Вадзім, які цяпер жыве ў Францыі, заплаціў мясцоваму чалавеку, і той даглядае бацькоўскія магілы. Вадзім і помнікі прыгожыя паставіў...

Вось так склаўся лёс Жэні Сібірачкі з далёкага краю — працавітай і добрай жанчыны, пра якую і цяпер памятаюць на маёй малой радзіме.

Леанарда ЮРГІЛЕВІЧ

Уважаемые слонимчане!

Вы можете ускорить работы по реконструкции и благоустройству историко-культурного наследия — канала Огинского в Слониме, пожертвовав на эти цели 3 рубля. Для этого нужно позвонить на благотворительный телефон 8-902-21-44444 со своего домашнего телефона.

Также вы можете перечислить определенную сумму на благотворительный счёт:

№BY32BAPB31354565200140000000 в расчётно-коссовом центре № 27 в г. Слоним филиала ОАО "Белагропромбанк" — Гродненское областное управление (ул. В.Крайнего, 21), БИК BAPBBY24457, УНП 590375147, для ОАО «СлонимКаналОгинского» (через любой банк в городе).

Правление ОО «СлонимКаналОгинского»

Шаноўныя нашы падпісчыкі Аляксандр Міхайлавіч Саўчыц, Вітольд Францавіч Каспяровіч і Павел Васільевіч Бартоў!

Будзьце здаровы, вясёлы, багаты!
Хай гора не знае дарогі ў хату,
А родныя любяць, шануюць заўжды
Ды будуць шчаслівымі вашы гады!

Рэдакцыя «Газеты Слонімскай»

афиша

ЦЕНТР КУЛЬТУРЫ И ОТДЫХА

Среда, 23 августа
«Трое в перьях», начало в 12.00, 14.00
«Валериан и город тысячи планет», начало в 16.00
«Телохранитель киллера», начало в 18.30, 21.00

Четверг, 24 августа
«Реальная белка», начало в 12.00, 14.00
«Телохранитель киллера», начало в 16.00
«Бабушка легкого поведения», начало в 18.30, 21.00

Пятница, 25 августа
«Реальная белка», начало в 12.00, 14.00
«Бабушка легкого поведения», начало в 16.00, 21.00
«Телохранитель киллера», начало в 18.30

Суббота, 26 августа
«Реальная белка», начало в 12.00, 14.00
«Телохранитель киллера», начало в 16.00
«Бабушка легкого поведения», начало в 18.30, 21.00

Воскресенье, 27 августа
«Реальная белка», начало в 12.00, 14.00
«Бабушка легкого поведения», начало в 16.00, 21.00
«Телохранитель киллера», начало в 18.30

ОЗДОРОВИТЕЛЬНЫЙ ЛАГЕРЬ "БЕРЁЗКА", 15 КМ ОТ ЛИДЫ

25-27 августа
Devoid of Rights MCC XI Лидский байк-фестиваль
Выступают группы The SuperBullz, Бригадный подряд, Дай Дарогу, Brutto&Ляпис, Крамбамбуля, ТТ-34 и другие

Подписываемся под каждым словом. Подпишитесь и Вы!

Главный редактор Виктор Владимирович Володащук

Учредитель
Виктор Владимирович ВОЛОДАЩУК

Телефоны редакции:
МТС: 8-029-584-87-32
Velcom: 8-029-133-04-21
факс: 8 (01562) 2-90-00
звонить с 9.00 до **18.00**
Skype — gazslon

ГАЗЕТА ВЫХОДИТ НА РУССКОМ И БЕЛОРУССКОМ ЯЗЫКАХ

Для корреспонденции:
231799, г. Слоним,
ул. Красноармейская, д.41
Юридический адрес:
г. Слоним, ул. Красноармейская, 41

Регистрационное удостоверение №65 от 05.03.2009 года выдано Министерством информации Республики Беларусь.
Свидетельство о госрегистрации УП "Газета Слонимская" ЮКЛ № 001845, выданное Гродненским областным исполнительным комитетом от 03.04.2003 г.

Авторы опубликованных материалов отвечают лично за подбор и достоверность фактов, их точка зрения может не совпадать с мнением редакции. Редакция не ведет переписки с читателями и оставляет за собой право не рецензировать и не возвращать рукописи. Редакция не несёт ответственности за содержание рекламы.

Свободная цена

Тираж номера 3010 экз.

Время подписания к печати по графику 22 августа 2017 года 15:00

РЕКЛАМНАЯ СЛУЖБА
8-(044) 715-90-03
8-(044) 762-48-39
ул. Красноармейская, 73Б (здание АРЗ)
e-mail: gs@gs.by, gazslon@gmail.com

Объем — три условных печатных листа.
Газета отпечатана в ГОУПП "Гродненская типография", Гродно, ул. Полиграфистов, 4.
индекс 230025
Заказ № 4156

Распространяется с газетой "Газета Слонимская" по подписке и в розницу по Республике Беларусь

ISSN 1991-3362