Издатель УП «Газета Слонимская» Выходит один раз в неделю

Просто хорошая газета

Газета рекламная для досуга
Основана 18 октября 2002 года

№33 (676) 16 августа 2017 года

Отдушина

12+

Антонина Верещавина

«У учеников должен быть выбор»

Слонимская выпускница набрала максимум баллов среди абитуриентов Купаловского университета

Выпускница СШ №5 Слонима Антонина Верещавина поставила своеобразный рекорд — набрала максимальное количество баллов среди абитуриентов Гродненского университета имени Янки Купалы, в который подала документы — 378. Девушка собирается стать юристом-международником.

Антонина показала отличные результаты на централизованном тестировании: белорусский язык сдала на 93 балла, английский — на 98 баллов, обществоведение — на 92 балла. При этом школьница готовилась к поступлению самостоятельно, без помощи репетиторов. Набранные баллы позволили ей поступить на факультет «Международное право» на бюджетную форму обучения, где сложился самый высокий конкурс университета — 5,4 человека на место и где был самый высокий проходной балл — 334.

«ГС» побеседовала со слонимчанкой о том, что было положено на алтарь ее успеха и какие перспективы в своей жизни ей видятся.

— Антонина, Вы выбрали профессию юриста-международника. Кем видите себя в ближайшие, скажем, десять лет?

— После окончания учебы хотелось бы найти работу по своей специальности с достойной заработной платой. В Беларуси имеется ряд коммерческих организаций, иностранных юридических фирм, адвокатских бюро. Есть представительства международных органов и организаций, международные суды и учреждения, которые нуждаются в людях моей специальности. Надеюсь, что смогу получить место где-нибудь, и через 10 лет я вижу себя дипломированным специалистом, работающим в престижной организации. Это в идеале. Мне хочется развиваться, расти, добиваться чего-то. Хочу изучать языки, самосовершенствоваться, посетить другие страны, если будет такая возможность. Надеюсь, все сложится удачно и я буду заниматься любимым делом.

— Как считаете, что помогло Вам добиться таких высоких результатов в учебе?

— Думаю, тут огромная роль принадлежит моей обожаемой мамочке. В детстве она мне внушала, что главное в жизни — учеба и что развиваться нужно всегда. До класса третьего мама и папа контролировали меня, проверяли домашнее задание, очень строго ко всему относились. Потом я как-то сама начала понимать, что действительно необходимо учиться. И родители перестали проверять домашние задания, я продолжала заниматься, и их «пинок» мне уже не требовался. Учителя в нашей школе самые лучшие, точно могу сказать. Поддерживают учеников, развивают их способности, задатки. Если бы не они, вряд ли что-нибудь у меня получилось. Я им очень благодарна за те знания, которые они мне дали, за их требовательность. Ну и, наверное, дело еще в том, что я просто люблю узнавать что-то новое, читать. Я с восхищением смотрю на эрудированных, умных людей. Естественно, я на них равняюсь, так как сама хочу стать очень интересным, критически мыслящим человеком.

— Вы окончили школу с золотой медалью. Какова цена Вашего золота?

— Всё, как и у всех медалистов. Кропотливый труд, бесчисленное множество прочитанных страниц и бессонных ночей.

ПРОДОЛЖЕНИЕ НА СТР. 4

Время работы *рекламной службы*
Газета Слонімская
Красноармейская, 73Б
вторник-суббота с 9.00 до 18.00, *обед* с 13.00 до 14.00 *воскресенье-понедельник* выходной.
Последний день подачи объявления в текущий номер суббота.
(01562) 6-60-56, 29-000, (029) 61-22-643

ГРУЗОПЕРЕВОЗКИ
по городу, району, РБ
10 м³ длина – 3,3 м
высота – 1,85 м
ширина – 1,7м
Грузоподъемность – 2т
Мерседес-Бенц-Спринтер, 1998 г.в.
Тел.: 8-033-623-98-77 МТС,
8-044-788-02-32 Vel.
ИП Герасимчик М.А. УНП 590323995

Грузоперевозки по городу и РБ до 3 тонн, 4м х 1,86 м х 2,10 м
Тел. 8-029-379-48-13 Vel
8-029-285-90-07 МТС
ИП Русый А.В. УНП 590713862

ЧМУП «ЛечМед», УНП 290474083
медицинский центр
Лечмед
УЗИ все виды обследования
КОНСУЛЬТАЦИИ:
• эндокринолога и невролога для детей и взрослых
• кардиолога
• сосудистого хирурга
• хирурга-онколога
• хирурга:
- лечение варикозной болезни, склеротерапия
ЭКГ холтеровское мониторирование (суточная запись ЭКГ)
г. Барановичи ул. Брестская, 112В
с 8.00 до 20.00
без выходных
(0163) 41-01-51, 41-01-43;
(029) 729-72-25; (029) 689-01-51

TAXI 3-66-66
Velcom 61-56-056
МТС 58-79-056
Life 91-11-076
ИП Климович С.Н., УНП 590092913

ПРОДАЮ

дачу, дом, коттедж

1/2 ДОМА, в г. Слониме, на ул. Космонавтов, вода свет, газ, гараж, участок приусадебный, цена договорная. Тел. 8-029-816-89-49.

ДОМА, два, на ул. Приречной, участок 0,14 га, газ, вода, канализация, хозпостройки, два заезда, по одной цене, 60 000 рублей, торг. Тел. 8-029-355-43-44.

ДОМ (1/2), в пер. Приречном, 2, кирпичный, общ. пл. 55 м², имеются все коммуникации, гараж, земля 1 сотка, срочно. Тел. 8-029-337-66-53.

ДОМ 7х7 м², газ, вода, отопление печное, участок 10 соток. Тел. 3-64-31.

ДОМ в а/г Жировичи, ул. Лесная, 8, деревянный, обложен кирпичом, все коммуникации, хоз. постройки. Тел. 8-029-765-18-16, 8-029-670-87-57.

ДОМ, в д. Воробьевичи, деревянный, одноэтажный, газ, свет, колодец, участок 20 соток, цена договорная. Тел. 6-19-77, 8-033-622-10-83.

ДОМ, в д. Загритьково, деревянный, 10 км от города, участок 21 сотка, 1,8 тыс. руб. Тел. 2-66-86, 8-029-268-60-14.

ДОМ, в д. Мижевичи, деревянный, гараж, хоз. постройки, участок большой. Тел. 8-029-145-81-28.

ДОМ, в д. Петралевичи-1, 95, кирпичный, общ. пл. 62,4 м², площадь земельного участка 0,25 га, отопление печное, газоснабжение проходит по деревне. Тел. 8-029-173-23-54.

ДОМ, в д. Чемеры, ул. Партизанская, д. 15, пл. 48,9 м², есть электричество, печь, погреб, дом из бруса, обложен кирпичом, участок 14,3 сотки, огорожен металлической сеткой в рамке, рядом ручей, цена договорная при осмотре. Тел. 8-029-672-13-75.

ДОМ, в д. Чепелево, кирпичный. Тел. 8-029-124-79-41.

ДОМ, в р-не Альбертин, без удобств, участок 5 соток, рядом остановка, магазин, больница, коммуникации. Тел. 8-033-623-09-32, 8-025-673-94-55.

ДОМ, в р-не вокзала, 66 м², 7 соток, отопление печное, газ, вода, телефон, цена договорная. Тел. 8-033-684-17-56.

ДОМ в г. Ляховичи или обменяю на 1-комн. квартиру с доплатой. Тел. 8-029-803-10-44.

ДОМ деревянный, в г. Слониме, на ул. Синичкина, 60, 7х12 м, 4 комнаты, кухня, ванная, туалет, 2 подвала, газ, вода, канализация центральные, хоз. постройки, гараж, 8,5 соток. Тел. 8-0172-32-05-25, 8-029-703-48-44.

ДОМ деревянный, на ул. Котовского, гараж блочный, все коммуникации в доме, газ, домашний телефон, хоз. постройки, свой пруд в конце участка, торг. Тел. 8-029-102-48-39.

ДОМ жилой, в р-не «Сельхозтехника», 2-этажный, кирпичный, 300 м², подвал под всем домом, гараж, сад, участок 20 соток, хороший подъезд, один сосед, лес, речка, остановка 700 м. Тел. 8-025-733-80-70.

ДОМ кирпичный, в д. Деревная, 80 м², 18 соток, имеются хоз. постройки, колодец, цена договорная. Тел. 8-029-345-80-76.

ДОМ, на ул. Барановичской, в р-не Альбертин, деревянный, теплый, пристройка блочная, общ. пл. 95 м², потолок 3,15 м, газ, канализация, вода, скважина своя, участок 15 соток, ровный, сад, хоз. постройки, погреб, 54 тыс. руб. Тел. 8-029-139-59-56.

ДОМ, на ул. Мирошника, общ. пл. 74 м², все коммуникации, гараж, подробности по телефону. Тел. 8-029-532-03-45.

ДОМ, на ул. Садовой, деревянный, общ. пл. 53 м², 3 комнаты, кухня, ванная, туалет, котельная газовая, вода горячая, канализация, погреб, подвал, участок 6 соток, рядом находится гимназия №1, детский сад, рынок, стадион. Тел. +7-921-350-12-77.

ДОМ, на ул. Садовой, пл. 64 м², все коммуникации, подвал, блочный сарай, рядом детсад, гимназия, или меняю на квартиру в г. Могилеве. Тел. 8-029-847-70-66.

ДОМ, на ул. Советской, 67, деревянный, гараж, участок 12 соток. Тел. 8-029-520-50-87, 8-029-366-17-08.

ДОМ, недостроенный, в г. Слониме. Тел. 8-029-384-70-95, 8-029-339-91-35.

квартиру

КВАРТИРУ 1-комн., на ул. Брестской, 3-й этаж, общ. пл. 45,3 м², жилая пл. 18,9 м², раздельный санузел. Тел. 8-044-746-67-30.

КВАРТИРУ 1-комн., на ул. Карбышева, 12, жил. пл. 18 м², без ремонта, звонить после 17.00. Тел. 3-26-83, 8-033-623-88-60.

КВАРТИРУ 1-комн., на ул. Тополевой, общ. пл. 38,6 м², 1991 г. п., окна ПВХ, с/у раздельный, дверь металлическая, подвал, состояние хорошее, 39 тыс. руб., торг. Тел. 8-029-702-95-72.

КВАРТИРУ 1-комн., по ул. Тополевой, 45/1, 5-й этаж 9-эт. дома, общ. пл. 40,3 м², жил. пл. 17,3 м², с/у раздельный, кладовка, лоджия, дом кирпичный, 2011 г. постройки. Тел. 8-029-699-74-63, 8-033-622-13-97.

КВАРТИРУ 2-комн., в центре города, 2-й этаж, общ. пл. 37 м², комнаты 10,1, 11,1 и 6,0 м² раздельные, санузел совмещён, ремонт в 2015 году, 2 сарая и огород 124 м², цена договорная, возможен обмен. Тел. 8-029-642-92-86.

КВАРТИРУ 2-комн., в центре города, 2-й этаж, общ. пл. 44,4 м², не угловую, 37 тыс. руб., торг. Тел. 6-41-31, 8-044-737-36-74.

КВАРТИРУ 2-комн., в центре г. Слонима, 1-й этаж, котел газовый, колонка, кладовка, сарай. Тел. 8-033-312-15-17.

КВАРТИРУ 2-комн., на ул. Доватора, д. 6а, 2-й этаж, с ремонтом, цена при осмотре. Тел. 8-029-587-03-27.

КВАРТИРУ 2-комн., на ул. Комсомольской, 2-й этаж, имеется подвал, или сдам. Тел. 8-029-792-12-14.

КВАРТИРУ 2-комн., на ул. Пушкина, со всеми удобствами, огород, сарай, срочно. Тел. 8-044-755-31-32.

КВАРТИРУ 2-комн, на ул. Танкистов, в 4-квартирном кирпичном доме, общ. пл. 43,1 м², жил. пл. 39 м², хоз. постройки, земельный участок. Тел. 2-14-97, 8-029-582-46-35.

КВАРТИРУ 2-комн., на ул. Черняховского, д. 5, в 3-этажном кирпичном доме, общ. пл. 50,1 м², комнаты изолированные, 16 м², 15 м², кухня 8 м², стеклопакеты, ламинат, встроенная кухня, шкаф-купе, балкон, подвал. Тел. 8-044-452-74-84.

КВАРТИРУ 3-комн., в 2-квартирном доме, общ. пл. 82 м², жил. пл. 45 м², вспомог. пл. 37 м², все коммуникации, гараж, сарай, огород, сад, цена договорная. Тел. 8-029-121-94-74.

КВАРТИРУ 3-комн., в а/г Новодевятковичи, без ремонта, дешево, или сдам на любой срок. Тел. 8-029-928-86-11, 3-35-36.

КВАРТИРУ 3-комн., в г. Слониме, на ул. Огинского, 22, в 2-квартирном доме, 70 м², все удобства и есть печи, участок 7,5 соток, хоз. постройки, на берегу реки, в центре. Тел. 8-029-724-46-55.

КВАРТИРУ, 3-комн., в р-не магазина «Брестский», 7-й этаж 9-эт. дома, 2003 г.п., общ. пл. 66 м², 56,9 тыс. руб. Тел. 8-029-787-24-19, 8-044-490-46-50.

КВАРТИРУ 3-комн., над магазином «Салют», 2-й этаж, без балкона, без ремонта. Тел. 8-029-185-20-40.

КВАРТИРУ 3-комн., на ул. 1-й Семилетки, дом 20, 2-й этаж 5-эт. дома, общ. пл. 70,5 м², жил. пл. 41,7 м², балкон, подвал, цена договорная. Тел. 2-22-36, 8-029-683-19-47.

ОТКАЧКА КАНАЛИЗАЦИИ

г. Слоним
Слонимский район
ИП Голубец Д.В. УНП 590079238
8 (029) 144-6-441

КУЗОВ АВТО
Капоты, крылья, пороги, арки
Бампера. Решетки. Защита
Фары, повороты, фонари
Глушители. Радиаторы
Лобовые стекла
МТС 7-222-450, Vel. 9-745-745
ИП Черняк А.Г., УНП 290163405

ПУНКТ ЗАМЕНЫ МАСЕЛ И ТЕХНИЧЕСКИХ ЖИДКОСТЕЙ
В НАЛИЧИИ Полная замена масла в АКПП
масла Shell, Elf, Agip, Castrol, BP Visco, Ardeca, Lotos и др.
фильтра: Knecht, MAN, Filtron и др.
ПРИ ПОКУПКЕ МАСЛА И ФИЛЬТРА ЗАМЕНА БЕСПЛАТНО
ВНИМАНИЕ! Для постоянных клиентов действует акция
с 3-й замены масла — 3% скидка
с 5-й замены масла — 5% скидка
с 10-й замены масла — 10% скидка
Тел. 8-029-940-51-23 Vel
8-029-509-78-92
диагностика и ремонт подвески
техосмотр АРЗ
ул. Красноармейская, 73
ЧСУП "АтрисСервис" УНП 590844709

автостекла
ремонт
установка
выезд по адресу заказчика
г.Слоним ул. Багратиона, 5
Vel. 8-029-668-94-94,
МТС 8-029-868-94-94
ИП Сайчик С.Н., УНП 590319603

АВТОСТЁКЛА
РЕМОНТ
УСТАНОВКА
НАЛИЧИЕ
ВЫЕЗД К КЛИЕНТУ
8 (029) 90 60 555
ул. Коссовский тр–т, 53 А (автостоянка)
3D РАЗВАЛ СХОЖДЕНИЕ
8 (029) 686 44 01
ИП Голубец Д.В. УНП 590079238

КВАРТИРУ 3-комн., на ул. Брестской, 3-й этаж 5-эт. дома, общ. пл. 54,6 м², жил. пл. 36,7 м², кухня 7,9 м², стеклопакеты, дверь входная металлическая, шкаф-купе встроенный, кухня, можно частично с мебелью. Тел. 8-044-495-29-93.

КВАРТИРУ 3-комн., на ул. Брестской, 97, 5-й этаж, планировка чешская. Тел. 8-029-312-97-55.

КВАРТИРУ 3-комн., на ул. Брестской, 9-й этаж, общ. пл. 65,1 м², балкон застеклен, встроенные шкафы-купе, окна ПВХ, есть телефон, домофон, подвал, 49,5 тыс. руб. Тел. 8-044-547-73-22.

КВАРТИРУ 3-комн., на ул. Доватора, 5, 8-й этаж, 2 лоджии застекленные, ремонт хороший, цена при осмотре. Тел. 6-02-62, 8-029-373-05-48.

КВАРТИРУ 3-комн., на ул. Пушкина, 4-й этаж 5-эт. дома, дом кирпичный, общ. пл. 61,9 м², жил. пл. 37,5 м², кухня 7,6 м², стеклопакеты, шкаф-купе встроенный, лоджия большая, благоустроенная. Тел. 8-044-495-29-93.

КВАРТИРУ 3-комн., на ул. Ф. Скорины, 9, 1-й этаж 5-эт. дома, общ. пл. 66,6 м², жилая 41,5 м², 2 лоджии (стеклопакеты), готовую к проживанию, 2001 год постройки, цена договорная, возможен обмен на г. Минск. Тел. 8-029-587-02-73, 8-029-657-01-38.

КВАРТИРУ 3-комн., на Энке, 1-й этаж, подробности по телефону, цена при осмотре. Тел. 8-029-152-37-14.

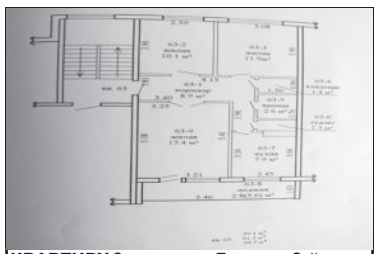

КВАРТИРУ 3-комн., ул. Ершова, 2-й этаж 5-эт. дома, теплая, планировка компактная, не угловая, 61,5/39,4/7,9, свежий ремонт кухни, новая плита, лоджия 5,6 м², застеклена, кладовка 1,4 м², двери входные двойные, подвал вместительный, счетчики, домофон, все рядом: магазины, школы, детские сады, хорошие соседи, тихое место, готова к проживанию, торг уместен. Тел. 8-029-306-30-77, 8-029-502-60-49.

КВАРТИРУ 4-комн., на ул. Красноармейской, 22, в центре, 4-й этаж, общ. пл. 60,2 м², из 4-й комнаты сделана столовая, все подробности по телефону. Тел. 8-044-533-31-73, 8-029-678-74-92.

гараж, участок

ГАРАЖ в ГСК «Автомобилист» на ул. Кирова. Тел. 8-029-697-95-14.

ГАРАЖ, ГСК «Гарнизонный», на ул. Коссовский тракт, свет, яма, подвал, охрана, срочно, недорого. Тел. 8-029-654-17-36.

ГАРАЖ, ГСК «Гарнизонный», свет, подвал. Тел. 8-029-394-70-56, 8-029-830-10-01.

ГАРАЖ, ГСК «Заозерный», возможна рассрочка на 6 месяцев. Тел. 8-029-319-41-33.

ГАРАЖ, на ул. Пушкина, 23, 7х4 м, свет, яма, чердак. Тел. 8-029-306-78-58.

ГАРАЖ, подвал, яма, свет. Тел. 8-025-603-14-68, 8-033-301-05-38.

УЧАСТОК, 18 соток, с домом под снос, на ул. Войкова, 23, все коммуникации с двух сторон участка, цена договорная, торг уместен. Тел. 8-029-785-35-18, 8-025-686-55-78.

УЧАСТОК под строительство дома, в центре. Тел. 8-025-948-85-28, 8-025-906-03-46.

УЧАСТОК с домом, 30 м², в а/г Жировичи, 24 сотки, газ, вода, 80 м от святого источника. Тел. 8-029-659-23-60.

авто

АУДИ-80, 1985 г.в., красный, дизель, 1 тыс. руб. Тел. 8-044-481-37-73, 2-12-09.

ВАЗ-2107, 1989 г.в., на ходу, сел и поехал, цена договорная. Тел. 8-029-303-60-87.

МЕРСЕДЕС-123, 1979 г.в., цена договорная. Тел. 2-78-36, 8-033-686-65-68.

ПЕЖО-БОКСЕР, 2000 г.в., белый, турбодизель 2,5, МКП, фаркоп, ABS, 9 мест с водительским. Тел. 8-029-946-30-90.

ФОРД-СИЕРРА, 1988 г.в., голубой металлик, 1,8 Б, универсал, 5-КПП, замок центральный, состояние хорошее. Тел. 8-029-634-53-51.

ФОРД-СИЕРРА, 1992 г. в., 1,8 ТД, универсал, состояние хорошее. Тел. 8-025-603-14-68, 8-033-301-05-38.

запчасти

АВТОЗАПЧАСТИ б/у для иномарок. Тел. 8-029-204-07-13.

АВТОШИНЫ, б/у, размер 215х70х16, 2 шт., 215х65х15, 1 шт., 195х65х15, 4 шт. Тел. 8-044-534-46-50.

бытовая техника

МАШИНУ стиральную, автомат, холодильник «Атлант», телевизор «Горизонт» с тумбой. Тел. 8-029-532-03-45.

животные

КАБАНА, свинью. Тел. 8-029-283-45-64, 8-044-735-15-63.

КОРОВУ, 8 лет, черно-белую, отел в январе. Тел. 7-94-10, 8-029-884-85-64, 8-029-283-58-21.

КУР молодых, 5-6 месяцев, утят, цыплят (100% куры), бройлеров, доставка. Тел. 8-029-788-75-67.

ПОРОСЯТ. Тел. 8-029-588-68-95.

ПОРОСЯТ, хутор Шундры. Тел. 8-029-399-31-00, 8-029-268-72-65, 4-91-99.

ЦЫПЛЯТ домашних, цветных, 4 месяца. Тел. 8-029-585-98-77, 8-029-156-14-38.

ЩЕНКОВ немецкой овчарки. Тел. 8-029-972-92-57.

мебель

КРОВАТЬ, с матрацем, ширина 90 см, состояние отличное, изготовлена из МДФ, с красивой боковой стенкой, 80 руб. Тел. 8-029-399-67-86.

ТУМБОЧКУ под телевизор, серебристую, ширина 45 см, длина 90 см, состояние отличное, 80 руб. Тел. 8-029-376-03-27, 8-029-928-48-27.

стройматериалы

БРУС 50х100(150)х6000, 80х180х6000, доску обрезную 22х100(120, 140)х6000, дешево. Тел. 8-029-883-78-21.

ЖЕЛЕЗО листовое, толщина 4 мм, 1,5х1,5 м, 2 шт., баллоны кислородные на 5 л, 2 шт., на 10 л, 1 шт. Тел. 8-029-120-20-24.

КОЛЬЦА, крышку, днище железобетонное, трубу газовую в изоляции, d 32 мм, длина 6 м. Тел. 8-029-120-20-24.

ШИФЕР, 40 листов. Тел. 8-029-185-67-17, 8-029-882-78-38.

ШИФЕР новый, столбы для изгороди АСБ, диаметр 100, 150, 200 мм, доставка. Тел. 8-029-582-13-25.

разное

КАРТОФЕЛЕКОПАЛКУ Z-609, польскую, двухрядную, прицепное, б/у, цена договорная. Тел. 8-029-960-72-80, 6-40-20.

КОЛЯСКУ детскую «Карина», трансформер 2 в 1, весь комплект, состояние идеальное, цена договорная. Тел. 8-029-921-84-60.

КРАСКУ фасадную, силиконовую, финской фирмы Teknos, 4 банки по 14,5 кг. Тел. 8-029-960-72-80, 6-40-20.

МАТРАЦ, двуспальный, 2х1,4 м, немного б/у. Тел. 8-029-882-81-36.

ОКНА деревянные, на 2 стекла, с форточкой, 6 шт., 80 руб., на 3 стекла, 2 шт., 90 руб., оконные рамы, 40 руб. Тел. 8-044-481-37-73, 2-12-09.

ПЛАТФОРМУ для перевозки пчел, 5х3 м, платформу для перевозки пчел, 3х1,8 м, прицеп тракторный, медогонку, циркулярку, гоблярку, батареи чугунные, котел чугунный КЧМ-4. Тел. 8-029-923-75-59, 8-033-335-96-16.

ПРИЦЕП к мотоблоку, плуги 2-корпусные к трактору Т-25, корзину сцепления к трактору МТЗ-80. Тел. 8-029-955-76-27.

ТУЮ «Смарагд», 40-45 см, 5 руб. за 1 шт., тую «Хозери», можжевельники. Тел. 8-029-727-29-38.

ВАКАНСИИ

требуется

АРМАТУРЩИКИ, сварщики, плотники, монтажники, разнорабочие для строительства частного дома. Тел. 8-029-853-32-59, 8-033-690-10-60, 8-0163-40-21-21.

ВОДИТЕЛЬ категории "С". Тел. 8-029-338-92-60, 8-029-893-85-75.

ИЩУ грамотного, ответственного специалиста по ремонту бензоинструмента. Тел. 8-029-883-78-21.

МАСТЕР по кладке печей. Тел. 8-029-981-38-77, 8-029-981-38-78.

МОНТАЖНИКИ, сварщики, арматурщики для строительства частного дома. Тел. 8-029-887-43-35, 8-033-672-50-02, 8-0163-40-35-35.

СТАНОЧНИК, подсобники. Тел. 8-029-306-30-71.

поиск работы

ИЩУ работу кровельщика. Тел. 8-029-960-76-14.

ИЩУ работу по внутренней и наружной отделке, выполню быстро, качественно, недорого. Тел. 8-029-954-58-55.

ИЩУ работу по внутренней и наружной отделке квартир, коттеджей, офисов, любой сложности, быстро, качественно, недорого. Тел. 8-025-752-54-82, 8-029-202-97-64, 8-029-981-20-29.

ИЩУ работу по внутренней и наружной отделке помещений. Тел. 8-029-734-87-09, 8-029-984-61-99.

ИЩУ работу по внутренней отделке и облицовке плиткой. Тел. 8-029-584-30-30, 8-025-944-84-51.

ИЩУ работу по любому виду кровельных работ, любому типу строительных работ. Тел. 8-029-952-82-36, 8-029-535-86-18.

МЕНЯЮ

недвижимость

ДОМ в пригороде г. Мосты, с участком, на квартиру 2-комн. в г. Слониме, с доплатой. Тел. 8-033-327-25-64.

ПОЛДОМА на 2-комн. или 1-комн. квартиру с вашей доплатой, вход отдельный, 3 комнаты, ванная, туалет, отопление газовое, огород, или продам. Тел. 8-029-987-68-35, 8-033-656-48-17.

АРЕНДА ФРОНТАЛЬНОГО ПОГРУЗЧИКА (Амкодор 332с4)
САМОСВАЛА (10 т, 20 т)
Услуги по планированию участков, засыпка цоколя, перевозка по месту грунта, погрузочно-разгрузочные работы. Отсыпка участков. Вывоз мусора.
Доставка
КАМЕНЬ СТРОИТЕЛЬНЫЙ, ПЕСОК, ЩЕБЕНЬ, ПЕСОК СЕЯНЫЙ, ГРАВИЙ
ИП Правдик А.И., УНП 590316844
Наличный и безналичный расчет.
Тел. **8-044-472-63-36**

АРЕНДА
ФРОНТАЛЬНОГО ПОГРУЗЧИКА
(Амкодор 352),
САМОСВАЛ (10 т, 20 т)
УСЛУГИ ИП Бичевский А.В., УНП 591738760
по планированию участков
засыпка цоколя
перевозка по месту грунта
отсыпка участков
вывоз мусора
НАЛИЧНЫЙ И БЕЗНАЛИЧНЫЙ РАСЧЕТ
ДОСТАВКА
сеяного песка,
щебня, гравия,
строительного камня, песка
8 029 334 79 31

Транспортному частному унитарному предприятию на постоянную работу
требуются:
водители
грузовых автомобилей категории СЕ (со стажем работы по данной категории не менее двух лет) для осуществления международных перевозок
слесарь
по ремонту и техническому обслуживанию грузовых автомобилей
Полный соц.пакет, достойная оплата
(029) 624-13-10
784-13-10
613-14-89

КУПОН частного объявления
Газета Слонімская

Действителен по 22. 08. 2017 г.

На купоне должно быть **одно** объявление (не более 8 слов, включая номера телефонов).
Обязательно указывайте **номер** и **код** мобильного телефона, вашу **фамилию, инициалы.**
Цены в **белорусских рублях** образца 2009 года.

КУПОН ДАЕТ ПРАВО БЕСПЛАТНОГО РАЗМЕЩЕНИЯ ОБЪЯВЛЕНИЙ В РУБРИКАХ
Продам (разное) ☐ **Сдаю** ☐ **Сниму** ☐ **Разное** ☐

_____
_____
Тел.: _____
Фамилия, инициалы _____ *Город* _____
Для контакта. В объявлении не публикуются

Платные объявления, помимо страниц газеты, размещаются на сайте газеты www.gs.by

КУПЛЮ

авто-мото

АВТО в любом техн. состоянии, марка, модель любые от 1990-2015 г.в., тип двигателя любой, срочно. Тел. 8-029-538-80-87.

АВТО, европейского, азиатского, американского пр-ва, бензин, дизель, в любом техн. состоянии, рассмотрю все варианты. Тел. 8-029-682-52-76.

АВТО, любое,требующее срочной продажи. Тел. 8-029-801-27-04, 8-044-456-68-61.

АВТО в любом состоянии, аварийные, не на ходу, бензин, дизель, выезд, деньги сразу. Тел. 8-029-110-30-13, 8-025-530-27-52.

АВТО, мото, битые, с проблемами или на запчасти, ДОРОГО! Тел. 8-033-689-54-09.

АВТО б/у, в любом техн. состоянии, любой марки и модели, срочно. Тел. 8-029-738-95-35.

АВТО любое для себя, можно аварийное, рассмотрю все предложения. Тел. 8-029-738-96-00.

АВТО любое на ходу, деньги сразу. Тел. 8-029-791-82-10.

АВТО для себя, дорого, срочно. Тел. 8-029-641-27-06.

АВТО 1992-2017 г. в. в любом техническом состоянии, рассмотрю все предложения, приеду к вам, срочно, дорого. Тел. 8-029-648-75-48.

АВТО любое, можно с проблемами, все варианты. Тел. 8-029-541-97-41, 8-029-927-61-83.

АВТО, с 1985 по 2000 г.в., в заводском состоянии, для себя, рассмотрю все предложения. Тел. 8-044-730-30-20.

ИНОМАРКУ, дорого, для себя. Тел. 8-029-531-04-65, 8-044-450-68-76.

МОСКВИЧ, ВАЗ, Волгу на запчасти. Тел. 8-029-795-47-03.

МОТОЦИКЛ очень старый. Тел. 8-029-795-88-95.

разное

НОУТБУК, компьютер, неисправные, не старше 10 лет. Тел. 8-029-222-22-07.

РОГА лося, оленя, косули, дорого. Тел. 8-044-466-62-33.

ВНАЕМ

сниму

КВАРТИРУ, в р-не Энка или на ближайших улицах, на длительный срок, семья из 3 человек. Тел. 8-033-687-97-35.

КВАРТИРУ, на длительный срок, молодая пара, порядок и своевременную оплату гарантируем. Тел. 8-029-170-42-45.

КВАРТИРУ, на длительный срок, молодая семья, порядок и своевременную оплату гарантируем, возможна предоплата за несколько месяцев. Тел. 8-029-867-95-07.

ПОМЕЩЕНИЕ под магазин, в центре города. Тел. 8-029-334-40-64.

сдаю

ГАРАЖ, ГК «Звездный», яма, подвал, свет, гараж оштукатурен, охраняемый, на длительный срок. Тел. 8-029-887-69-42.

ДОМ 1/2, центр, газ, вода, канализация, телефон, интернет, огород. Тел. 8-029-114-15-80.

ДОМ, в пер. Нагорном, со всеми удобствами, имеется гараж, интернет, 200 руб. Тел. 6-40-20, 8-029-973-90-28, 8-033-667-99-35.

КВАРТИРУ 1-комн., в г. Барановичи, на длительный срок, можно студентам, прописан один человек. Тел. 8-025-973-21-51, 8-029-645-74-73.

КВАРТИРУ 1-комн., в г. Минске, с мебелью. Тел. 8-029-532-37-72.

КВАРТИРУ 1-комн., на длительный срок. Тел. 8-029-971-88-65.

КВАРТИРУ 1-комн., на ул. Шоссейной, без мебели, на длительный срок. Тел. 8-044-464-58-55, 8-044-464-58-66.

КОМНАТУ в 3-комн. квартире, на ул. Тополевой, или продам. Тел. 8-029-994-64-30.

КОМНАТУ в 3-комн. квартире, проживание с хозяйкой, недорого, с оформлением, звонить вечером. Тел. 8-029-967-83-81.

КРОЛИКОФЕРМУ, хутор Шундры. Тел. 8-029-399-31-00, 8-029-268-72-65.

УСЛУГИ

ОКАЖУ услуги по подготовке к централизованному тестированию по английскому языку, индивидуальная и групповая подготовка. Тел. 8-033-390-68-92.

РАЗНОЕ

КОТЯТ домашних и щенков-дворняжек отдам в хорошие руки. Тел. 2-37-25, 8-029-911-92-09.

ПРОСЬБА вернуть за вознаграждение утерянные ключи в черной ключнице, с тремя чипами. Тел. 8-044-595-61-46.

СЧИТАТЬ недействительным аттестат о среднем образовании АЗ №014093, выданный на имя Пономаренко Сергея Валентиновича.

Редакция «Газеты Слонімскай»
ПРИГЛАШАЕТ НА РАБОТУ
молодых талантливых людей, которые готовы себя реализовать в качестве
РЕПОРТЕРА
Обращаться по телефону:
+375 29 625-24-12

Требуется
вальщик леса

Vel.+375 44
498-28-73

«Газета Слонимская» приглашает на работу
ВЕДУЩЕГО БУХГАЛТЕРА
Полная занятость, социальный пакет, работа в офисе.
Velcom 8(029) **625-24-12**

«Газета Слонимская» приглашает на работу
SMM специалиста

для развития и ведения групп
газеты в социальных сетях и мессенджерах.
Преимущество у соискателей с **опытом работы** и **опытом создания**, продвижения и ведения страниц/профилей/групп в соцсетях.
8 (029) **625-24-12**
В письме, помимо резюме, указать успешные проекты: gs@gs.by

Частному транспортному предприятию требуются
ВОДИТЕЛИ
категории **B, C**
до 35 лет
Тел.:
VEL
+375 (29) **111-13-16**

На работу
в женский монастырь
требуются
СТОЛЯР и КАМЕНЩИК
Тел.
+375 44 756 00 82
+375 29 571 67 82

Больше материалов здесь
GS.BY

РЕМОНТ СТАРТЕРОВ И ГЕНЕРАТОРОВ

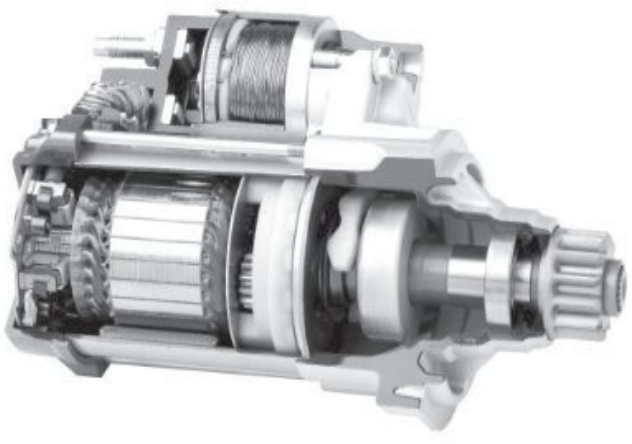
НА ПРОФЕССИОНАЛЬНОМ ОБОРУДОВАНИИ В ДЕНЬ ОБРАЩЕНИЯ
УЛ. РУЖАНСКАЯ 38/1;
8 029 39 39 333; 8 029 305 48 61
ИП Левкович А.М. УНП 5900878595

УВАЖАЕМЫЕ ЧИТАТЕЛИ!
Вы можете разместить бесплатное частное объявление в печатном варианте «Газеты Слонимской» с помощью купона.

ПОРЯДОК РАЗМЕЩЕНИЯ:
Купон вырезать, заполнить и принести или прислать его по адресу:
231800, г. Слоним, ул. Красноармейская, 41 (понедельник-пятница с 9.00 до 18.00) либо по адресу: г. Слоним, ул. Красноармейская, 73Б (вторник-суббота с 9.00 до 18.00).
Купон с текстом объявления Вы можете передать также через наших продавцов газеты.
Бесплатно публикуются объявления только от частных лиц в следующие рубрики: **«Продаю (разное)», «Сдаю», «Сниму» и «Разное»**. Все остальные частные объявления — платные.
На **ОДНОМ** купоне можно написать **ОДНО** частное объявление в **ОДНУ** рубрику (подрубрику). Объявления принимаются только на купонах «Газеты Слонимской». Ксерокопии к печати не принимаются.
Последний день приёма купонов в текущий номер — понедельник до 10 часов. Объявления, поданные на купонах через распространителей газеты и отправленные почтой, публикуются в ближайших номерах газеты в порядке очередности их поступления в редакцию.
Объявление должно содержать **НЕ БОЛЕЕ** 8 слов, включая номер телефона.
Редакция оставляет за собой право проверки, сокращения и редактирования объявлений.
Редакция оставляет за собой право не публиковать объявления, содержание которых не соответствует общепринятым нормам морали, содержание которых противоречит законодательству РБ, а также нарушают права других лиц.
Неразборчиво или неправильно заполненные купоны **НЕ ПРИНИМАЮТСЯ К ПУБЛИКАЦИИ.**
При отсутствии данных отправителя объявление **НЕ ПУБЛИКУЕТСЯ.**
Ответственность за содержание и достоверность объявлений несут их авторы.

ІНТЭРВ`Ю

Мастак Васіль Грыневіч:

"Моладзь заўсёды цікавілася мастацтвам"

У выставачнай зале Слонімскага краязнаўчага музея 10 жніўня адкрылася выстава ў гонар 60-годдзя з дня нараджэння і 45-годдзя творчай дзейнасці знанага слонімскага мастака Васіля Грыневіча пад назвай "Запрашэнне сябрам". З гэтай нагоды карэспандэнт "ГС" пагутарыў з юбілярам.

Васіль Грыневіч разам са сваімі дзецьмі падчас выставы

— Спадар Васіль, скажыце, якія ў Вас адчуванні ў гэты юбілейны дзень, калі на адкрыццё выставы прыйшлі Вашы родныя, сябры?

— Я рады, што сабраліся мае сябры. Выстава таму і называецца "Запрашэнне сябрам". Прыйшлі і сябры, і супрацоўнікі музея, і ўсе мэтры слонімскага мастацтва. Я вельмі шчаслівы і рады.

— На Ваш погляд, у наш "век інтэрнэту" цяперашняя моладзь цікавіцца мастацтвам?

— Цікавіцца. Моладзь заўсёды цікавілася гэтым. Так было раней, і так ёсць цяпер.

— Якія цікавыя выпадкі за Вашу 45-гадовую творчую кар`еру, звязаныя з мастацтвам, маглі б прыгадаць?

— Такіх момантаў было шмат. З апошняга часу я ўспомню, як мы з калегамі былі на пленэры ў Пружанах. Мяне здзівіла, што там, у Берасцейскай вобласці, больш расейскамоўных. І чым далей на захад вобласці — тым іх больш. А мы ў суполцы "Слонім-Арт" размаўляем па-беларуску, і тамтэйшыя людзі пытаюцца: "Вы што, з Украіны?" Мяне гэта ўразіла, што дзеці, а хутчэй, іх бацькі не могуць адрозніць беларускую мову ад украінскай. Гэта дзіва.

— Што Вы пажадаеце землякам у дзень адкрыцця Вашай выставы?

— Сваім землякам я найперш пажадаю здароўя. Творчым людзям — творчасці. У кожнага чалавека павінна быць свая мэта, і жадаю, каб гэта ўсё здзейснілася. І, канешне, добрага ладу ў жыцці, таму жадаю ўсім дабрабыту.

Мікіта ПАСТУХОЎ
ФОТА АЎТАРА

«У учеников должен быть выбор»

ПРОДОЛЖЕНИЕ. НАЧАЛО НА СТР. 1

— А вообще, как Вы считаете, нужны золотые медали в школе? Или это пережиток прошлого?

— Я считаю, что золотые медали нужны, но необходимо также, чтобы они имели хоть какую-нибудь ценность. Золотая медаль при поступлении не играет никакой роли. Все-таки если человек старался на протяжении 11 лет, добивался, его нужно как-то поощрять.

— Сейчас из школьных программ исключают некоторые темы. По Вашему мнению, насколько перегружена школьная программа и какие особенно предметы?

— Что касается школьной программы, тут мне сложно судить. Это нужно преподавателей спросить, наверное. Они дадут более объективную оценку. С одной стороны, чем больше знаешь, тем лучше. Но, как правило, к 10-му классу ученик уже понимает, нравится ему изучать гуманитарные или точные науки. Поэтому, по-моему, было бы неплохо, если бы у учеников был выбор, в каком направлении развиваться самостоятельно.

— Что бы изменили в своей жизни, оказавшись опять в 1-м классе?

— Если бы я снова оказалась в первом классе, то постаралась бы насладиться каждой секундой своего замечательного детства. Часто вспоминаю это чудесное время, у меня была очень хорошая первая учительница, прекрасные одноклассники.

— Какую историю из школьной жизни Вы до сих пор вспоминаете с улыбкой?

— Веселых историй было много на самом деле. У меня, как я говорила, прекрасные одноклассники. Помню, мы изучали поэму «Ромео и Джульетта» Шекспира. Один мой одноклассник на вопрос учителя по русской литературе, какая фамилия была у Джульетты, ответил: Заболоцкая. Ему специально неправильно подсказали. Забавных историй действительно было очень много, особенно в старших классах.

— Чем занимались в свободное время? На что его хватало?

— Честно говоря, свободного времени у меня было немного. Я, как многие дети, любила гулять с друзьями, читать книги, смотреть мультфильмы. Где-то в третьем-четвертом классе появился компьютер, обожала играть в компьютерные игры для девочек. До сих пор иногда играю в некоторые из них. Таким образом я погружаюсь в беззаботный мир детства, получаю от этого невероятное удовольствие.

Жанна ИВАНОВА
ФОТО WWW.GRSU.BY

В ОФИС ТРЕБУЕТСЯ
УБОРЩИЦА
График работы: неполный рабочий день
Требования: Порядочность, аккуратность исполнительность.
Обязанности: Влажная и сухая уборка, вынос мусора, уход за цветами, уборка туалета, поддержание чистоты и порядка
Условия: оформление по трудовому договору
Звонить по тел.:
29 000, 8(029) 612-26-43

Больше материалов здесь
GS.BY

В связи с увеличением объемов работ ОАО «СПМК-4» г. Гродно ТРЕБУЕТСЯ
МАСТЕР
Строительство трубопроводов, высшее образование – теплогазоснабжение или ПГС (высшее)
КОНТАКТНЫЕ телефоны:
8 (0152) **747-147**
8 (029) **582-47-05**
8 (029) **271-70-45**

Сеть салонов «НА СВЯЗИ» приглашает на работу активных молодых людей на должность
ПРОДАВЦОВ-КОНСУЛЬТАНТОВ
Вопросы по телефонам +375(29) 344-22-23 или +375(29) 500-07-06.
Резюме на e-mail: job@nsv.by

ОАО "САВУШКИН ПРОДУКТ"
требуются
ГРУЗОПЕРЕВОЗЧИКИ с АВТОМОБИЛЯМИ РЭФ 3-5 т
температурный режим от 2 до 6 градусов для постоянной работы по доставке молочной продукции по Гродненской области.
Справки по телефонам: **(029) 138-25-31, (029) 513-12-60.**
УНП 200030514

ООО «Евроторг» УНП 101168731
евроопт
В магазины "Евроопт" г. Слоним приглашаем на работу:
КОНТРОЛЁРОВ-КАССИРОВ
з/п от 500 руб. до 520 руб.
ПРОДАВЦОВ
з/п от 450 руб. до 500 руб.
(044) 733-70-95, (029)3-426-426, (033)3-426-426

«Газета Слонимская» приглашает
СПЕЦИАЛИСТА по верстке газеты
(на время отпуска). Возможно совмещение.
Требования: знание **Adobe Indesign, Adobe Photoshop.**
Обращаться по телефону: +375 29 625-24-12

Филиалу «Автобусный парк №3 г. Слоним» на постоянную работу требуются:
КОНДУКТОР (автобуса) 3 разряда
ВОДИТЕЛЬ автомобиля (кат. С, Д, Е)
Обращаться по адресу: г. Слоним, ул. Чкалова, 32, тел. **6-65-80** (отдел кадров), **6-65-81** (отдел перевозок)

Требуются:
ТРАКТОРИСТ
ВАЛЬЩИК леса (бригада)
СТАНОЧНИК (деревообработка)
Тел.:
8 (033) **674 28 47**,
8 (029) **378 07 48**, 8 (0163) **43 32 48**

Слонимскому ООО «Антарес» **требуются на работу** (можно временно или на подработку)
Электросварщики
Маляр (для подготовки и покраски декоративных изделий из металла)
Тел. для справок в Слониме:
8(029) 6225405 Vel., 8(033) 355 1823 МТС

Человека делают счастливым три вещи: любовь, интересная работа и возможность путешествовать.

Иван Бунин

Лучшее селфи июля

Лучшим селфи июля стало фото нашей читательницы Люсии Азовской. В голосовании, которое проводилось на сайте «ГС», оно набрало 41 голос. А всего в конкурсе участвовало 23 селфи.

Отметим, что спонсор конкурса, агентство «Корекс», предоставил нашим победителям в качестве сувениров пазлы, сделанные из их фотографий.

— Поделилась своими впечатлениями об отдыхе в Турции. Встретились со своими друзьями в порту Аланьи, где и сделали селфи. В итоге оно принесло нам победу, — рассказала Люсия Азовская.

ФОТО ЛЮСИИ АЗОВСКОЙ

Селфи июля

Жанна ИВАНОВА
ФОТО АВТОРА

ДОМ МЕБЕЛИ
ООО"ФаворитГРУППсервис" УНП 590319445
ОАО «Минскпроектмебель», мягкая мебель «Тиолли», ООО «Компас КММ»
РАССРОЧКА БЕЗ ПЕРЕПЛАТ - 0%
▸ Мягкая мебель
▸ Прихожие
▸ Тумбы ТВ
▸ Столы компьютерные
▸ Корпусная мебель
▸ Матрасы
▸ Спальни
▸ Комоды
▸ Шкафы
РЕЖИМ РАБОТЫ
Вт - Пт: 10.00 - 18.00
Сб - Вс: 10.00 - 14.00
Понедельник: выходной
Модульные системы:
anrex Мебель
BLACK RED WHITE
тел. (01562) 2-38-67
г. Слоним, ул. Красноармейская, 73Б (Бизнес-центр «Альбион» 3-й этаж)

ООО Гюзаль
УНП 192616270
ХОРОШИЕ ОКНА
ОБВАЛ ЦЕН!!!
СКИДКИ ДО 25%
ДО 30.08.
• немецкое качество
• договор и гарантия
• подарки, рассрочка 0%
8 029 695 50 10
8 029 768 50 10

ТЕПЛОСНАБ - ЦЕНА И КАЧЕСТВО
Акция!
КОТЛЫ, КОЛОНКИ, ПЛИТЫ
РАДИАТОРЫ ОТОПЛЕНИЯ
ПОЛОТЕНЦЕСУШИТЕЛИ
ЭЛЕКТРОВОДОНАГРЕВАТЕЛИ
САНТЕХНИКА
ДОСТАВКА БЕСПЛАТНО
ИП Стаховец Н.П. УНН200713334
☎ 8-(029)-222-2-777
☎ 8-(029)-641-73-71

ЧУП «Леда-Мед», УНП 290467302,
Лиц. МЗ РБ № 02040/4332 с 27.09.2011г. по 27.09.2021г.
LEDA-MED.VSEBAR.BY
ЛЕДА-МЕД СТОМАТОЛОГИЯ
NEW НОВИНКА
3D рентген-диагностика зубочелюстной системы:
• Ортопедическая
• Ортодонтическая
• Терапевтическая
• Хирургическая
• Имплантация
• Зуботехническая лаборатория
Барановичи, ул. Циолковского, 4
8(0163) 45-13-11, 8 (029) 201-88-22

ГРОДНОГИПРОЗЕМ
проектный институт
55 лет на рынке:
стабильность, качество, надежность
УНП 590000452
Мы выполняем для ВАС:
• подготовка материалов для госрегистрации земельных участков
• топографическая и исполнительная съемка
• вынос и разбивка осей зданий
• оценка недвижимого имущества
• изготовление выкопировок
• определение порядка пользования земельным участком
г. Гродно, пр-т Космонавтов, 56а, тел. 8-(0152) 74-40-00, факс 8-(0152) 75-37-80
г. Лида, ул. Чапаева, дом № 20, каб. 48, тел/факс 8-(01545) 2-06-15
г. Слоним, ул. Красноармейская, д. 40, тел/факс 8-(01562) 6-56-83
г. Сморгонь, пер. Гастелло, дом № 3, тел/факс 8-(01592) 2-11-22

ИП Липницкий А. А. УНП591572651
НАТЯЖНЫЕ ПОТОЛКИ
ВЫСОКОГО КАЧЕСТВА!!!
мат, сатин, глянец
фотопечать
эксклюзивные полотна
Нал/безнал
Рассрочка до 4 месяцев под 0%!
Гарантия 25 лет!!!
029 604-61-57 VEL, 029 844-98-46 МТС

СПУТНИКОВЫЕ АНТЕННЫ
ОБСЛУЖИВАНИЕ
НАСТРОЙКА.
РЕМОНТ.
ТЕЛ: 8029 2846948 МТС
ТЕЛ: 8044 4887345 vel
ИП Кондратьев А.М. УНП 590941759

ИП Ёрш Т.И. УНП 500573558
Свадебный салон "Виктория"
Широкий выбор свадебных и вечерних нарядов и аксессуаров к ним
Прокат детских платьев
Каждой невесте подарок
ул. Первомайская, 10
8-029-931-03-96
Выбирай всё для свадьбы у нас!

НА 5812894
Фотограф
Полный спектр фотоуслуг
МТС 375 29 724 17 55
8-044-753-77-32

УНП 290504734
ОКНА ПВХ
+375 29 855 78 52 МТС
+375 44 533-95-22 Вел
8- 0163 41-17-69
8- 0163 41-18-69
г. Барановичи
ул. Царюка, д. 64/1
чптуп Гласс-мастер
~~50%~~
57% скидка на каждое 2-е окно

НАТЯЖНЫЕ ПОТОЛКИ
ПО РАЗУМНЫМ ЦЕНАМ
Монтаж люстр, труб и профиля включен в стоимость
Рассрочка
Тел. 8-029-803-66-99, 8-029-923-22-33
ИП Пивоварчик В.Л., УНП 291317517

ЧУП «Алирис» УНП 590770295
магазин ВСЁ ДЛЯ ПРАЗДНИКА
• Гелиевые шарики
• Цветы и фигуры из воздушных шаров
• Свечи и фонтаны для торта
• Колпачки и хлопушки
• Мыльные пузыри
• Светящиеся игрушки и шары
тел. +375 29 132 35 28
+ 375 29 582 57 57
г. Слоним, ул. Синичкина,6

ИП Евсейчик Н.В. УНП 590315041
Тамада на вашем празднике!
Весело, интересно
В удобном для Вас месте, в удобное и на любое для Вас время (час, два... сутки)
Музыка, видеофотосъемка
– порекомендую
Тел. 8-029-663-65-03

ФОТОКОНКУРС

Наши летние выходные

Сертификат на сумму 40 рублей от парикмахерской «Империя» вы можете выиграть, приняв участие в новом фотоконкурсе «Газеты Слонимской» — «Наши летние выходные».

Присылайте нам снимки, где вы отдыхаете с семьей или друзьями, рыбачите или гуляете по городу, путешествуете, работаете на даче.

Фотографии присылайте до 24 августа на адрес gazslon@gmail.com с пометкой «Фотоконкурс» (не забудьте указать свою фамилию и имя и номер телефона) или добавляйте в нашей группе ВКонтакте «Наши летние выходные | Газета Слонимская». Голосование за снимки участников будет проходить с 10:00 25 августа до 10:00 28 августа на сайте http://www.gs.by.

Победит фото, набравшее наибольшее количество голосов наших читателей.

Не принимаются снимки, где присутствуют сигареты и спиртное.

Жанна ИВАНОВА

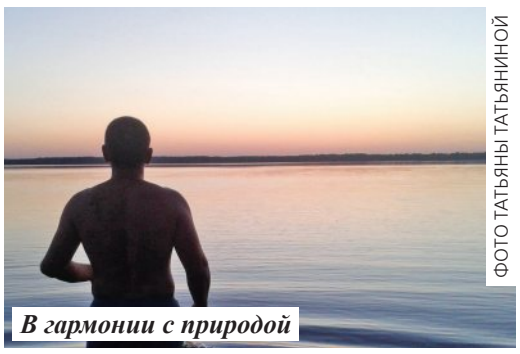
ФОТО ТАТЬЯНЫ ТАТЬЯНИНОЙ
В гармонии с природой

ФОТО СВЕТЛАНЫ МАТВЕЕНИ
Почти на море

ФОТО АНДРЕЯ ГОЛЛАНДСКОГО
Бабушка угощает

ФОТО ЛЮДМИЛЫ МАРКЕВИЧ
Активный отдых

ФОТО ЕКАТЕРИНЫ ЛУЩИК
Настроение

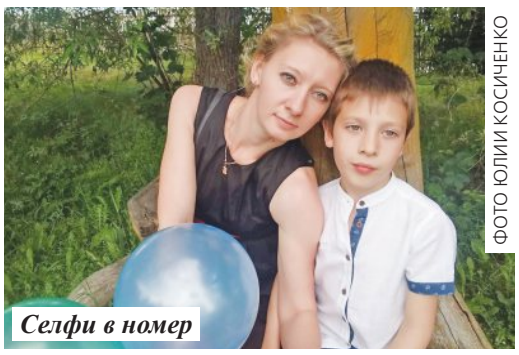
ФОТО ЮЛИИ КОСИЧЕНКО
Селфи в номер

ФОТО АРТЁМА ШАВЕЛЯ
Счастлив летом

ФОТО ВИКТОРИИ ПЛАХТИНСКОЙ
Прогулка по Эдемскому саду

ФОТО ИРИНЫ ЁРШ
Вверх тормашками

ФОТО ОЛЬГИ КОТ
На ретромашине

ПЛАНЕТА ЖЕЛАНИЙ ПРИГЛАШАЕТ НА УДИВИТЕЛЬНЫЙ ПРАЗДНИК!

Детский развлекательно-театральный праздник «Планета Желаний», который был уже более чем в 15 городах Беларуси, по многочисленным просьбам родителей приезжает в Слоним

«Планета Желаний» — это:

по цене всего одного билета получаете неограниченный и бесплатный доступ ко всем аттракционам и услугам на мероприятии;

а также две полноценные полуторачасовые сказки с вовлечением детей и аттракционов в ШОУ-программу:

с 11.00 до 14.00 — Эликсир Счастья

с 15.00 до 18.00 — Сокровище Острова

Программа включает порядка 12 различных аттракционов:

— аттракционы (горки, батуты, лабиринт, сбей бабку-ёжку, энгри-бёрдс, рыбалочка и др.)

— вата и попкорн

— детская зона для маленьких

— конкурс рисования

— сувениры и призы

— детская дискотека

— профессиональная фотосессия для вашего ребенка

Приходите!

Сделайте праздник своему ребенку!

Цена билета

Детский: по спискам или со скидочным флаером — 12 рублей, в день мероприятия — 14 рублей.

Взрослый: 5 рублей.

Информация: +375 33 312 18 12

ЧУП «БИГСАНГРУПП», УНП 80700069

Поражение — это когда ты с ним смирился. А если не смирился — то это временная неудача.

Юзеф Пилсудский

"Форсаж" — четвёртый в области

В СЛОНИМЕ 13 АВГУСТА СОСТОЯЛСЯ IV ЧЕМПИОНАТ ГРОДНЕНСКОЙ ОБЛАСТИ ПО ПЛЯЖНОМУ ФУТБОЛУ

Состязания проходили на стадионе по пляжным видам спорта на Лобазовском озере.

Играли команды "ГрГУ" (Гродно), "Мясокомбинат" (Гродно), "TTSK-Аспера" (Гродно), "Новогрудок", "ЩучинЛесКом" (Щучин), "Форсаж" (Слоним).

Слонимская команда «Форсаж» сыграла свой решающий матч с командой из Щучина. Игра была эмоциональной, с острыми атаками и множеством захватывающих моментов. На последних минутах Слоним уступил Щучину. Матч был окончен со счётом 4:5.

Ещё одной эмоциональной и жесткой игрой оказалась игра между командами "TTSK-Аспера" и "ГрГУ". Этот матч определил чемпиона Гродненской области по пляжному футболу. Команды показали, на что они способны, и продемонстрировали бескомпромиссную и напряженную борьбу.

Сразу же после окончания матча между "ГрГУ" и "TTSK-Аспера" состоялась церемония награждения, где были названы лучшие игроки чемпионата.

По итогам матчей в IV Чемпионате Гродненской области по пляжному футболу слонимская команда «Форсаж» заняла четвертое место. На третьем месте оказалась команда "ЩучинЛесКом". Серебряным призёром была объявлена команда "TTSK-Аспера". Первое место заняла и стала чемпионом команда "ГрГУ".

Кристина СОЛОДУХО

ФОТО АВТОРА

Выбираем правильные канцтовары для школьника

Канцелярские мелочи имеют большое значение в обучении и развитии ребенка. Неправильно подобранные принадлежности могут отвлекать, нервировать и вызывать другие негативные эмоции. А самый простой способ привить школьнику любовь к урокам, конспектам и контурным картам — правильно подобрать канцелярских помощников.

Тетради должны быть качественными

Первое, на что нужно обратить внимание, плотность бумаги и яркость клетки, линейки.

Плотная обложка с закругленными краями позволит тетради прослужить дольше.

Буквы разные писать тонким перышком в тетрадь

Шариковая ручка с толщиной стержня 0,5-0,7 мм больше подойдет для начальной школы. Ручки, имеющие масляное наполнение, будут удобны любому школьнику, однако у таких ручек большой расход чернил.

При выборе ручек также следует учитывать почерк ребенка. Мелкие буквы или красивые росчерки трудно выводить толстым стержнем.

Писать длинные конспекты или выводить первые буквы лучше легкой ручкой с мягким покрытием, чтобы пальцы меньше уставали. Не рекомендуются толстые, скользкие и ребристые письменные принадлежности.

Карандаш карандашу рознь

Лучше всего выбирать карандаши, обладающие средней степенью мягкости грифеля. Они называются твердо-мягким и обозначаются аббревиатурами «ТМ» или «НВ».

Пользуются спросом карандаши из черного дерева, они достаточно мягкие, легче поддаются заточке, а грифель не ломается внутри карандаша.

Анастасия САЛЕЙКО

Стоимость товаров

Ручки — от 0,29 до 0,71 руб.
Тетради:
12 листов — 0,08 руб.
18 листов — 0,13 руб.
48 листов — 0,76 руб.
96 листов — 0,69 руб.
Карандаши — от 0,29 до 0,71 руб.
Цветные карандаши
12 шт. — 4,19 руб.
18 шт. — 5,92 руб.
24 шт. — 7,77 руб.

В магазине «Диамант» Вы не только найдете широкий выбор канцелярских товаров, но и сможете получить по ним полную консультацию.

Ул. Хлюпина, 16.
Часы работы:
пн-пт 08:00-17:00
перерыв
12:00-13:00
Тел. (01562) 2-65-59.

ГО УПП "Слонимская типография" УНП 500041154

Магазин «Диамант» приглашает Вас за покупками!

Любовь — это бесценный дар. Это единственная вещь, которую мы можем подарить, и все же она у тебя остается.

Л. Толстой

Отдушина
16 августа 2017 года №33 (676)

ВОЙДИ В ИСТОРИЮ СВОЕГО ГОРОДА

В жизни каждого человека случаются как радостные, так и горестные события. Ведь именно из них и складывается хроника нашей жизни, которая может быть интересна не только нам, но и нашим потомкам. Поэтому давайте вместе создавать историю нашего Слонима.

Если вы хотите, чтобы издание «Отдушина» написало о вашей свадьбе, рождении ребенка, известило о смерти ближнего и напечатало некролог под рубрикой "Войди в историю своего города", пишите нам -по адресу:
г. Слоним, ул. Красноармейская, 41, Тел.: 612-26-43, 2-90-00 (Тел/факс) .

Поздравляем Дениса и Екатерину!

Денис и Екатерина познакомились совершенно случайно. Они оба родом из Слонима, но живут в Минске.

Денис помогал перевозить вещи знакомой девушке, и вдруг появилась Катерина, глаз от красавицы оторвать было невозможно.

— Красивые глаза Катюши зацепили мой взгляд. Позже я встретил ее в Слониме на дискотеке. Мы танцевали, общались, а 14 февраля, на День влюбленных, я пригласил Катюшу погулять, подарил ей цветы.

Катя у меня умничка, хозяюшка, всегда меня ждет с работы, готовит, встречает. Бывают, конечно, разные моменты в жизни, но она всегда найдет выход из положения, — рассказал о своей истории Денис.

— Мы уже 3,5 года вместе. Предложение руки и сердца Денис мне сделал на мой день рождения на свадьбе у лучшего друга. Записал мне песню, заранее договорился с мамой жениха, чтобы мне привезли огромный букет роз. Было все по-настоящему: колечко, колено... И я сказала: «Да».

Денис у меня мужественный, красивый, статный, вежливый, внимательный, самый лучший и любимый, — добавила, присоединившись к разговору, Катерина.

Торжественная церемония бракосочетания Дениса Русака и Екатерины Богдан прошла 11 августа в Слонимском отделе ЗАГС, с чем их и поздравляли родные, близкие и друзья.

— От всего сердца желаем детям здоровья, чтобы любили друг друга крепко, уважали и ценили друг друга и родителей не забывали, — пожелали Елена Николаевна и Юрий Леонидович, родители Екатерины.

Поздравляем Романа и Диану!

Диана и Роман счастливы: они встретили друг друга и поженились.

Торжественная регистрация бракосочетания состоялась 11 августа в Слонимском отделе ЗАГС.

— Мы с Романом познакомились в Гомеле, куда я уехала учиться и где осталась жить. Я работала продавцом, Рома частенько захаживал в торговую точку. Так мы и познакомились.

Мы счастливы, у нас уже почти все есть, только хотим деток, — поведала о своей истории новоиспеченная невеста.

В этот день родные и близкие давали жениху и невесте добрые советы и пожелания в новую семейную жизнь.

— Я как бабушка от всего сердца желаю своим внукам крепкого здоровья, счастья в личной жизни, благословляю их на долгую и счастливую жизнь, пусть будут счастливы, берегут себя, не боятся трудностей, помогают друг другу, а сила воли и Господь помогут им достичь вершин. В жизни нет торной дороги, и тот, кто карабкается по ее каменистым тропам, достигает вершин, — пожелала бабушка Юзефа Николаевна.

— Мы искренне желаем детям любви, взаимопонимания, достатка, радости, удачи, всех благ, всего самого доброго, светлого и чистого, — пожелали Валентина Васильевна и Николай Антонович, родителиИаны.

Анна ВОЛОДАЩУК
ФОТО АВТОРА

Слонімскія ветэраны спорту былі другімі ў Эстоніі

У эстонскім Пярну 12-13 жніўня праходзіў адкрыты Эстонскі і Балтыйскі чэмпіянат па лёгкай атлетыцы сярод ветэранаў, у якім удзельнічалі і слонімскія спартоўцы.

Як паведамляе slonimsport.by, у чэмпіянаце прынялі ўдзел прадстаўнікі дзевяці дзяржаў — больш за 300 удзельнікаў старэйшых за 35 гадоў.

Сярод беларускай каманды былі і два слонімцы, якія паказалі наступныя вынікі: Валерый Сідорчык (м 40, трайны, кап'ё) — 2-е месца, Валерый Герасімчык (м 40, вышыня) — 2-е месца.

Андрэй Каранкевіч з Гродна (м 45, 800 м) заняў 1-е месца, Мікалай Марук з Ліды (м 50, 1500 м, 800 м) — другія месцы.

Жанна ІВАНОВА

ФОТА SLONIMSPORT.BY
Беларуская каманда

ШКАФЫ-КУПЕ
КУХНИ
Раздвижные двери.
Гарантия качества, замер, доставка бесплатно.
8-033-392-52-99,
8-029-150-25-83.
ИП Езепчик С.С. УНП 591332972

ОКНА за 7 дней!
EXPRESS ОКНА
Профиль Salamander
Фурнитура Roto
Скидка до 20% к Новому году!
▪ Балконные рамы ▪ Откосы ПВХ
МТС: +375 33 VEL.: +375 29 624 61 59

ХВАТИТ ОТДАВАТЬ БЕСПЛАТНО ВТОРСЫРЬЕ
ЗАРАБАТЫВАЙТЕ НА:
МАКУЛАТУРЕ И СТЕКЛОБОЕ
ВЫСОКИЕ ЗАКУПОЧНЫЕ ЦЕНЫ! ОАО «БЕЛМЕТАЛЛ»
г.Барановичи, ул. Слонимское шоссе 16 В/1-1
ТЕЛ. 8 (029) 668-50-03; 8 (0163) 44-75-82
ОАО «БЕЛМЕТАЛЛ» УНП 100055010

КУХНИ
ШКАФЫ-КУПЕ
И др. корпусная мебель
8-029-78-52-778, 8-029-990-04-90
НИЗКИЕ ЦЕНЫ
ВЫСОКОЕ КАЧЕСТВО
ИП Кузнецов С.А., УНП 591353811

Производственное предприятие купит
(можно за наличный расчет)
ШВЕЛЛЕР
№20-24 дл.15-16м
Тел. для справок в Слониме:
8(029) 6225405 Vel.,
8(033) 355 1823 МТС

Жалюзи
роллеты (тканевые, защитные)
москитные сетки
Низкие цены
Установка
Тел. 8-029-278-03-13
ИП Середа М.Е., УНП 291211010

НАТЯЖНЫЕ ПОТОЛКИ
быстро, качественно, любой сложности
★ РАССРОЧКА ★
Тел. МТС 8-029-228-39-02
ИП Исаков В.В., УНП 291195880

УНП 590719077, ЧТПУП "ЮриксБел"
РАССРОЧКА ДО 6 МЕСЯЦЕВ
ШКАФЫ-КУПЕ
НОВОСЁЛАМ СКИДКИ!
Добрый дом
Брестская 109А
kupe-slonim.by
Тел. 6-36-00

РЕМОНТ И РЕСТАВРАЦИЯ МЯГКОЙ МЕБЕЛИ
ИП Криводубский А.Л., УНП 690759387
• изменение формы, дизайна
• изменение кровати в тахту
• большой выбор тканей
• пенсионерам скидки 5%
Тел. 8-044-703-41-50 LIFE

НАТЯЖНЫЕ ПОТОЛКИ
(матовые, сатиновые, глянцевые, белые и цветные)
*20 рублей за добрые слова!
Рассрочка без справок 2-12 месяцев 0%
Карниз для штор и плинтус ПВХ в ПОДАРОК!
АКЦИЯ!
Закажи двухуровневый потолок и получи - БОНУСОМ одноуровневый (до 10м²)
Закажи два потолка, третий получи БОНУСОМ - "под ключ"
3руб. за м²
8(044)569-48-48(vel) 8(029)569-48-48(мтс)
ИП Шатилова И.В. УНП 192502592

НАТЯЖНЫЕ ПОТОЛКИ
-Скидки от 5%.
-Подарки на выбор (карнизы, светильники)
-Рассрочка 0%.
-Гарантия 15лет.
НПСтрой-с нами просто.
www.npstroy.by С 8.00 до 22.00
8 (044) 77 052 77 Без обеда.
8 (033) 66 99 222 Без выходных.
Двухуровневые потолки за 1 день!
ИП Лошаковский А.Э. УНП 591335652

все виды корпусной мебели
по индивидуальным заказам
ШКАФЫ-КУПЕ
КУХНИ И МНОГОЕ ДРУГОЕ
мы стараемся
Тел. 8-029-785-27-74 МТС
Вел. 8-029-941-64-94
ИП Караков А.Н. УНП 590905121

Натяжные потолки
intet
Лучшее решение вашего интерьера
VIP – двухуровневые
нал/безнал, чеки
Тел. 8-029-229-83-62 МТС
ИП Хомич С.А. УНП 290831964

Рассрочка без справок от 2 -12 месяцев 0% или карта покупок
ОКНА ПВХ
- двери - откосы
- рамы балконные из ПВХ и алюминия
*20 рублей за добрые слова!
*Акция! от 56 руб.
ДВЕРИ металлические
производство РБ, изготовление под заказ
Балконы под ключ: ▪ Крыши ▪ Обшивка ▪ Утепление
8(029) 703-22-63(мтс); 8(029) 143-05-13(vel) okd.by; рбдвери.бел
ИП Фабишевская В.И. УНП 191720349

ИП Гришкевич Д.Ф. УНП 691405130
ОКНА, ДВЕРИ из ПВХ
Системы балконного остекления из Al и ПВХ
• Весь товар сертифицирован
• Отделка откосов из ПВХ-панелей
• Скидки пенсионерам, ивалидам, селам
• Обмер, консультация, доставка БЕСПЛАТНО
• Ремонт любой сложности с обслуживанием
• Рассрочка без %
Москитная сетка или стеклопакет 32 мм в ПОДАРОК
(029) 941-29-69 (029) 574-29-69

НАТЯЖНЫЕ ПОТОЛКИ
СВЕРЛЕНИЕ С ПЫЛЕСОСОМ
от европейского производителя (Франция, Германия, Бельгия) отличного качества и экологически безопасные мат., сатин, глянец, бесшовные. любые цветовые решения
Тел: 8029 503-71-02 мтс, 8044 553-71-02 вел.
ИП Гайдушко А.И., УНП 290911501

НЕМЕЦКОЕ КАЧЕСТВО
ИП Чепелевич Т. В. УНП291417288
Новинка! Мультистёкла!
Окна ПВХ
Срок изготовления 5-7 дней!
ЛЮБАЯ СЛОЖНОСТЬ: ламинация, тонировка, раскладка, арки, трапеции
ГАРАНТИЯ КАЧЕСТВА 12 лет
РАССРОЧКА ПЛАТЕЖА
РАЗДВИЖНЫЕ БАЛКОННЫЕ РАМЫ (алюминий)
ОТДЕЛКА ОТКОСОВ
г. Барановичи
ул. Брестская, 112А
/0163/ 42-34-13
/029/ 643-36-43 vel
/033/ 633-36-43 мтс
SALAMANDER KBE REHAU WDS

УНП 590085540
ОТЛИЧНОЕ КАЧЕСТВО ПО ДОСТУПНОЙ ЦЕНЕ!
УП «СТЭЛКАРГО» в г. Слоним предлагает:
- **пенопласт** собственного производства (плотности 10, 15, 20, 25, 35, **размер листа и толщина любая!**)
- **все виды утеплителей** в наличии и под заказ
- а также **сопутствующие товары** – дюбеля, армирующая сетка, клеевые составы
и многое другое.
Доставка!
С НАМИ ТЕПЛЕЕ!
Ждем Вас:
г. Слоним, ул. Котовского, 1 (напротив автопарка)
Контактные телефоны:
(01562) 66965
(029) 6680497

Компьютерная помощь
установка ПО, антивируса, Windows, Настройка интернета и Wi-Fi, диагностика. Решение любых вопросов. Без выходных. Бесплатный выезд к клиенту.
Тел. 8-033-624-38-69 (МТС)
ИП Шкуда А.В. УНП 591730836

УСТАНОВКА, ЗАМЕНА ЭЛЕКТРИЧЕСКИХ СЧЕТЧИКОВ, РОЗЕТОК, ВЫКЛЮЧАТЕЛЕЙ
Монтаж электропроводки квартир, коттеджей, стройплощадок.
Velcom 154 32 45
ИП Алексейчик Н.Н., УНП 590827865

ВЫПОЛНЮ ОТДЕЛОЧНЫЕ РАБОТЫ
гипсокартон, плитка, штукатурка, шпатлёвка, обои, ламинат, откосы, арки любой сложности, фасады и др. работы
Тел. 8-033-665-11-68
ИП Астюкевич С.А. УНП 590325520

ПРОДАМ ПИЛОМАТЕРИАЛ ОБРЕЗНОЙ, НЕОБРЕЗНОЙ:
- БАЛКИ, БРУС
- ДОСКА, ШТАКЕТНИК
ДОСТАВКА БЕСПЛАТНАЯ.
ЛЮБАЯ ПОРОДА ДРЕВЕСИНЫ.
8029 520-59-95
8029 785-43-24
ИП ЛОСЬ А.В., УНП 291306733

Металлочерепица профнастил водосток
цемент
демлер
блоки г/с
кирпич, шифер
(029) 732-86-48 МТС
ИП Мискевич А.Н. УНП 290832391

ЧИСТКА ПОДУШЕК
ИЗ ПУХА И ПЕРА
Очистка
Дезинфекция
Замена наперника на новый
возможна доставка
СЛОНИМ, УЛ. ТОПОЛЁВАЯ, 22
рынок «Наш край», роллет 22 (у центрального входа)
8-029-109-05-88
8-029-583-93-84
ИП Читрин О. С. УНП 590316992

РЕМОНТ ХОЛОДИЛЬНИКОВ ИМПОРТНОГО И ОТЕЧЕСТВЕННОГО ПРОИЗВОДСТВА
Гарантия
Воскресенье – выходной
Тел.: 8-033-363-86-09, МТС
ИП Чеботаревич Г.В., УНП 590350708

ВЫПОЛНЮ СТРОИТЕЛЬНО-ОТДЕЛОЧНЫЕ РАБОТЫ
- Демонтаж любой сложности
- Стяжка, штукатурка, гипсокартон, шпатлевка, откосы, потолки, обои, ламинат, жидкие обои, керамическая плитка и т.д.
- Сантехнические работы: монтаж водопровода, канализации и вентиляции, установка полотенцесушителей и сантехприборов
Качество. Гибкие цены
8-029-785-31-03
ИП Лазарчик В.А., УНП 591737629

ИП Ковалев М.О. УНП 590879788
МАГАЗИН ТЕПЛОСЕРВИС
Современные системы отопления и водоснабжения
РАСЧЕТ ПРОДАЖА МОНТАЖ РАССРОЧКА
КОТЛЫ, КОЛОНКИ, РАДИАТОРЫ, ТЕПЛЫЙ ПОЛ, СМЕСИТЕЛИ, ВАННЫ, САНФАЯНС
+375(29)185-33-54 Vel.
8(01562) 6-13-12 +375(33) 655-33-54 МТС
Г. Слоним, ул. Советская, 19, Бизнес-центр Огинского, 1-й этаж

РЕМОНТ ТЕЛЕВИЗОРОВ и др. техники
на дому у заказчика
8-033-689-95-77 МТС
8-029-347-49-44 Vel
ИП Шухно Н.В. УНП 590315266

РАСПИЛЮ
круглый лес с выездом к заказчику
Наличие электричества не обязательно
Длина бревна до 6,5 м
Диаметр бревна до 63 см
Тел. 8-029-330-62-26, 8-029-514-17-92.
ИП Семеньков С.Н, УНП 591733876

АНТЕННЫ спутниковые
- установка
- настройка
- гарантия
Триколор, НТВ+ - ОБМЕН старых приемников на новые
РАССРОЧКА
(033) 900-24-28
ИП Маркач Ю.А. УНП 591732249

РЕМОНТ И РЕСТАВРАЦИЯ МЯГКОЙ МЕБЕЛИ
Рассрочка!
Пенсионерам и инвалидам скидка!
- широкий выбор тканей и дизайна
- из кровати - в тахту
- из дивана - в угловой
- из кресла - в кресло-кровать
- ремонт матрацев
Vel. +375 44 45-45-072
МТС +375 33 35-45-072
ИП Саванович Р.Ю., УНП 691975712

ОКАЗЫВАЕМ УСЛУГИ ПО СТРОИТЕЛЬСТВУ
Фасад, кровля, штукатурка, кладка, сайдинг, гипсокартон, установка дверей.
Тел. 8-029-673-15-90
ИП Иванашко А.В. УНП 590942862

МОНТАЖ ОТОПЛЕНИЯ КОТЛОВ, КОЛОНОК, ТЕПЛОГО ПОЛА
РАЗВОДКА ВОДЯНЫХ ТРУБ
ПРОМЫВКА ОТОПЛЕНИЯ
Тел. 8(044) 477 61 86
ИП Маркач А.В., УНП 591744251

ХИМЧИСТКА
СТИРКА КОВРОВ И БЕЛЬЯ, ЧИСТКА ПЕРА
г. Слоним, ул. Коссовский тракт, 9 А
тел. для справок 4-10-36,
МТС 8-029-869-33-75
информация на сайте:
www.chaykagrodno.by
ОАО "Чайка" Слонимский ф-л, УНП 500048013

Ремонт и реставрация мягкой мебели
Пенсионерам и инвалидам - скидка 5%
Изготовление мягкой мебели под заказ
Диван – в угловой выдвижной диван
Кресло – в кресло-кровать
Кровать – в подъёмную и выдвижную тахту, еврокнигу
Изменение дизайна
Замена пружинных блоков
Большой выбор тканей
Vel. 8 (029) 114-5-114
МТС 8 (029) 706-55-00
ИП Дитмян М.Н. УНП 690764856

Ритуальные услуги

WWW.GS.BY

МАСТЕРСКАЯ ПО ИЗГОТОВЛЕНИЮ ПАМЯТНИКОВ
Натуральный гранит, мраморная крошка.
Любая конфигурация, любые размеры
ДОСТАВКА — УСТАНОВКА
НИЗКИЕ ЦЕНЫ
Ул. Минский тр-т, 31 (территория ф-ки «Гостиничная мебель»)
Тел. 3-60-76, 8-029-909-90-05
ИП Матейчук Г.П., УНП 500273273

ПАМЯТНИКИ И КОМПЛЕКСЫ ИЗ ГРАНИТА
ИП Куликовский А.М., УНП 591735123
МЕДАЛЬОНЫ И ТАБЛИЧКИ ИЗ НЕРЖАВЕЮЩЕЙ СТАЛИ
ДОСТАВКА, УСТАНОВКА
БЛАГОУСТРОЙСТВО
ХОРОШЕЕ КАЧЕСТВО
НИЗКИЕ ЦЕНЫ
МТС 8-029-787-84-71 ВЕЛ. 8-029-935-46-47
Ул. Подлесная, 1а
(р-н Лобазовка, м-н «Памятники»)

ПАМЯТНИКИ
из гранита и мраморной крошки
ПО ЦЕНАМ ПРОИЗВОДИТЕЛЯ!
Благоустройство мест захоронения, установка, демонтаж.
Ограды из нержавеющей стали и гранита.
РАССРОЧКА
Рынок центральный, торг. место №163
мтс 8-033-654-79-06;
вел 8-029-333-12-17
ИП Лишик В.Ф. УНП 590087543

ПАМЯТНИКИ
Из натурального гранита любой сложности
Из мраморной крошки
Собственное производство
Низкие цены
Доставка Установка
Caggiati
г. Слоним, ул. Коммунистическая, 18
8-029-913-42-53
ИП Матейчук Г.П., УНП 500273273

ЧПУП «ГРАНВИ»
изготовление памятников любой формы из натурального гранита
ВОЗМОЖНА ДОСТАВКА И УСТАНОВКА
ПЕНСИОНЕРАМ И ИНВАЛИДАМ СКИДКИ
г. Слоним ул. Минский тракт 32а
Тел/факс:
8(1562) 6-26-65; 8(029) 664 62 10
УНП590717906 ЧПУП «Гранви»

ПАМЯТНИКОВ
Изготовление и художественное оформление любых форм
доставка, установка
Г. Слоним, ул. Советская, 73, тел.2-78-23
ЧУП Лагутик С.Р. УНП 590789281

ПАМЯТНИКИ
Кравченко Д.Н.. УНП 591734170
Изготовление и художественное оформление памятников.
Установка Благоустройство Демонтаж
8(044)7813674 8(029)5762418
ул. Янки Купалы 35
Вход с ул.Горького через проходную РАЙПО

Вести бизнес без рекламы все равно что подмигивать девушкам в полной темноте.
Стюарт Хендерсон Бритт

ПРОДАМ ПИЛОМАТЕРИАЛ:
БАЛКИ
СТРОПИЛА
ДОСКА
обр. и необр.
ШТАКЕТНИК
доставка
8-029-821-84-73
ИП Шелест С.А. УНП 291087314

Ремонт стиральных машин-автоматов
любых производителей, на дому у заказчика.
ВОСКРЕСЕНЬЕ ВЫХОДНОЙ
Тел. 8-029-783-10-50 (МТС)
8-029-389-11-19
ИП Грипич С.П УНП 590089390

РЕМОНТ ХОЛОДИЛЬНИКОВ
МТС 8029-280-11-03,
Вел. 8029-624-11-03
СТИРАЛЬНЫХ МАШИН-АВТОМАТОВ
Вел. 8-044-712-91-66
ПЫЛЕСОСОВ, УТЮГОВ, ФЕНОВ, КУХ. КОМБАЙНОВ И Т.Д.
Вел. 8-029-394-70-56, 6-17-80
ИП Гаврилов В.Н., УНП 590083548

РЕМОНТ ТЕЛЕВИЗОРОВ
на дому у заказчика
Тел. 2-12-65,
VEL. 8-029-173-49-57
МТС 8-033-620-50-08
ИП Пархута Е.Н., УНП590084784

БУРЕНИЕ СКВАЖИН
диаметр трубы
— 32, 50, 125 —
8-044-746-53-79 (вел)
8-029-792-10-26 (мтс)
ИП Кевра Ю.Ч. УНП 591358349

Продажа и укладка
ТРОТУАРНОЙ ПЛИТКИ
ВИБРОЛИТЬЕВАЯ
ВИБРОПРЕССОВАННАЯ
Ж/Б ЗАБОРЫ
ДЕКОРАТИВНЫЙ КАМЕНЬ
Собственное производство
МТС + 375(29) 725-10-16
Life +375 (25) 636-52-47
VEL +375 (29) 930-76-85
ИП Зеленская Е.М., УНП 290640014

ПЛИТКА ТРОТУАРНАЯ*
(серая и цветная)
БОРТ ГАЗОННЫЙ
БЕТОН МЕЛКОЗЕРНИСТЫЙ
без щебня и со щебнем
и изделия из него
БЛОКИ БЕТОННЫЕ
типа ФБС для фундаментов
и стен подвалов.
Продукцию собственного производства реализует унитарное предприятие "ЦЕМСТРОЙ" УНП 590128161.
Тел. (01512) **3-80-99** гор.,
8 (033) **621-38-25** МТС

ОКНА И ДВЕРИ ИЗ ПВХ
РАЗДВИЖНЫЕ БАЛКОННЫЕ РАМЫ ИЗ АЛЮМИНИЯ
«Дом дверей»
Жалюзи
МЕЖКОМНАТНЫЕ ДВЕРИ
МЕТАЛЛИЧЕСКИЕ ДВЕРИ РБ РФ
Тел. 6-25-25, 8-029-383-94-32 (Vel),
8-029-786-14-77 (МТС)
Рассрочка
ИП Макаренко В.В, УНП 590827666 товар сертифицирован.

МЕТАЛЛОПРОКАТ
- АРМАТУРА
- ТРУБА
- КВАДРАТ
- КРУГ
- ЛИСТ
- УГОЛОК
- СЕТКА

РЕЗКА, СВАРКА
ДОСТАВКА
ИП Мискевич А.Н. УНП 290832391
АКЦИЯ: АРМАТУРА ⌀ 10 – 80 КОПЕЕК ПОГ. М.
⌀ 12 – 1 РУБЛЬ 17 КОПЕЕК ПОГ. М.
МТС: (033) 674-14-75, (029) 529-95-84

ПИЛОМАТЕРИАЛЫ
OSB
ДОСКА ПОЛА
БЛОК ХАУС
БРУС, ДОСКА
ИМИТАЦИЯ БРУСА
ЩИТ МЕБЕЛЬНЫЙ
ТЕРРАСНАЯ ДОСКА
ВАГОНКА (хвойных и лиственных пород)
СИБИРСКАЯ ЛИСТВЕННИЦА
ЛАКОКРАСОЧНЫЕ ПОКРЫТИЯ
ПЛИНТУС, НАЛИЧНИК
КОМПЛЕКТУЮЩИЕ ДЛЯ ЛЕСТНИЦ
НИЗКИЕ ЦЕНЫ опт/розница
SLES.BY
Продукция РБ и РФ
029 726-17-38
029 651-87-87
г. Барановичи
ул. Вильчковского,91А
(заезд с ул. Бадака)
ИП Литвинович Р.А. УНП 291485632

ЗАБОРЫ ЖЕЛЕЗОБЕТОННЫЕ,
АЖУРНЫЕ РАЗНЫХ ФОРМ.
БОЛЬШОЙ ВЫБОР. НИЗКИЕ ЦЕНЫ.
ДОСТАВКА. УСТАНОВКА.
Заборы металлические;
ворота откатные распашные,
гаражные; качели; скамейки.
БЛОКИ АЖУРНЫЕ – СТОЛБОВЫЕ
РВАНЫЙ КАМЕНЬ – ДЕМЛЕР
ПЛИТКА ТРОТУАРНАЯ;
УКЛАДКА, БЛАГОУСТРОЙСТВО МОГИЛ
НАЛИЧНЫЙ И БЕЗНАЛИЧНЫЙ РАСЧЕТ.
ТЕЛ. 721-58-00 (МТС), 985-68-59 (ВЕЛКОМ), 8-01645-33-7-29 (ДОМ.)
ЧПТУП «Армабетон» УНП 290830636

ВОРОТА КОЗЫРЬКИ ПЕРИЛА
открытые и распашные
кованые, из нержавеющей стали
г. Слоним, ул.Синичкина, 6 8(029) 958-64-83
ИП Коносев М.В. УНП 590093088

рекламное агентство **КОРЕКС**
ОРИГИНАЛЬНЫЙ ПОДАРОК С ВАШИМ ФОТО!
кружки, майки, тарелки, календари
брелоки, подушки, фотокристаллы, именная ложка
ул.Синичкина, 6 тел.6 444 6; +375 29 946 40 29
Рекламное агентство "Корекс" УНП 590093088

РЕМОНТ и РЕСТАВРАЦИЯ мягкой мебели
www.sofa.kraj.by
Изменение дизайна.
Качественно, быстро,
НЕДОРОГО!
СКИДКИ!
Тел.: 8-029-812-35-32,
8-044-729-00-92.
ИП Явзин В.Н. УНП 691561647.

ПЛИТКА ТРОТУАРНАЯ ДЛЯ КЛАДБИЩ ОБЛИЦОВОЧНАЯ
Декоративные заборные блоки и другие элементы для забора. Бордюры. Водостоки.
Ул. Подлесная, 1а (р-н Лобазовка, м-н «Памятники)
МТС 8-029-787-84-71, vel. 8-029-935-46-47
ИП Куликовский А.М., УНП 591735123

ОКНА, ДВЕРИ, БАЛКОННЫЕ РАМЫ ИЗ ПВХ и алюминия
Низкие цены, безупречное качество в короткие сроки
ЗАМЕР И ДОСТАВКА БЕСПЛАТНО
СКИДКИ ПРИ ЗАКАЗЕ:
300 р. –3%, 500р. – 5%, 700р. – 7%
Пенсионерам – 7%
МОСКИТНАЯ СЕТКА В ПОДАРОК
ДВЕРИ МЕТАЛЛИЧЕСКИЕ и МЕЖКОМНАТНЫЕ
РАССРОЧКА без %
ИП Барташевич С.А., УНП 591302290
МТС 8-029-840-87-91, Vel. 8-029-331-26-71

- МЕТАЛЛОЧЕРЕПИЦА
- ПРОФНАСТИЛ
- ЗАБОРНЫЕ СИСТЕМЫ
- ВОДОСТОК
- АРМАТУРА
- МЕТАЛЛОПРОКАТ

предъявителю скидка 3% *скидки по купонам не суммируются
Скайпрофиль
СЛОНИМ
ул. Вокзальная, 11
(01562) 5 00 92
(033) 300 18 54
skyprofil.by
Унитарное предприятие «Скайпрофиль» УНП 691537001

Частное объявление вы можете подать на сайт,
ПОЗВОНИВ ПО ТЕЛЕФОНУ
133
***Набираете номер* 133**
со своего мобильного телефона,
и оператор принимает
ваше объявление.

Стоимость звонка за минуту с НДС Velcom — 1,50 руб., МТС — 1,56 руб., Life — 0,99 руб.

При Свято-Троицком соборе города Слонима проводится **набор**

в Воскресную школу для **ВЗРОСЛЫХ**. В рамках обучающей программы Вы сможете углубиться в **понимание Священного Писания**, проследить исторический путь Православной Церкви, **раскрыть сущность и значение** православного богослужения, **получить ответы** на свои вопросы.

Записаться можно на свечном ящике Свято-Троицкого собора (6-47-47) либо обратиться к директору Воскресной школы священнику Сергию Ярмоловичу по тел.: 2-55-50, МТС 8 033 621 55 96, Vel. 8(044) 547 95 91

Добавь селфи! Стань лучшим! Получи сувенир!
Хотите увидеть себя на первой полосе "ГС"?
Спешите прислать ваше селфи в рубрику «Газеты Слонимской» «Селфи номера»!
Лучшее селфи будет напечатано на первой полосе «ГС».
ВСЕ ПРИСЛАННЫЕ СЕЛФИ БУДУТ УЧАСТВОВАТЬ В ГОЛОСОВАНИИ НА САЙТЕ GS.BY.
Селфи принимаются в сообществе в ВКонтакте **«Селфи | «Газета Слонимская».**
Чужие селфи присылать НЕЛЬЗЯ.
Автор лучшего селфи по итогам голосования получит приз от нашего спонсора
рекламное агентство **КОРЕКС**

Моим лучшим другом является тот, кто дал мне книгу, которую я еще не читал.

Авраам Линкольн

Отдушина
16 августа 2017 года №33 (676)

ВЫДАННІ

Аповесць слонімца ўключылі ў праграму па беларускай літаратуры за шосты клас

Аповесць Аляксея Якімовіча «Эльдарада просіць дапамогі» ўвайшла ў зборнік твораў беларускіх пісьменнікаў для шостага класа «Радзіма мая дарагая», які пабачыў свет сёлета ў выдавецтве «Мастацкая літаратура» ў Мінску рэкордным для нашага часу накладам 20 700 асобнікаў.

Як адзначыў у размове з карэспандэнтам «ГС» пісьменнік, гэта ўжо трэцяе выданне яго аповесці для дзяцей «Эльдарада просіць дапамогі». Раней твор друкаваўся ў выдавецтвах «Юнацтва» і «Беларусь».

У гэтую кнігу для чытання шасцікласнікамі ўключаны творы Якуба Коласа, Янкі Брыля, Івана Навуменкі, Алеся Наварыча і іншых сучасных беларускіх пісьменнікаў.

Густоўна афармленае 476-старонкавае выданне пабачыла свет у серыі «Школьная бібліятэка» і распаўсюджваецца праз школьныя бібліятэкі. Укладальнікам кнігі з'яўляецца галоўны рэдактар выдавецтва «Мастацкая літаратура» паэт Віктар Шніп.

Мікола КАНАНОВІЧ

ФОТА АЎТАРА

Госць з Летувы — пра Слонімскі край

У цёплыя жнівеньскія дні ў рамках свайго міні-трыпу па Беларусі (Баранавічы, Брэст, Ружаны, Зэльва, Слонім, Ліда) Слонімшчыну наведалі маладыя грамадзяне суседняй Летувы, якія ёсць беларусамі паводле нацыянальнасці і навучаліся ў Віленскай беларускай гімназіі імя Францішка Скарыны.

Турысты ў Жыровічах

На Слонімшчыне госці з суседняй краіны наведалі цэнтр Слоніма, Альбярцін, Сынковічы, Жыровічы. Уражаннямі ад першага наведвання Слонімшчыны падзяліўся адзін з падарожнікаў, Міхал Грышко з Вільні:

— Я адразу думаў, што ў Слоніме будуць у асноўным ці савецкія шматпавярховікі ці драўляны дамы, якіх шмат ва ўсіх гарадах Беларусі. Але Слонімам я быў прыемна ўражаны. Тут вельмі класныя домікі ў цэнтры, што мне нечым нагадвае Вільню ў мініяцюры, асабліва раён Ужупіс. Таксама спадабалася сядзіба пана Пуслоўскага. Шкада, што ў савецкі час сядзібу перабудавалі, але будынак манументальны, яго яшчэ можна аднавіць. А ўвогуле, мне спадабаўся Слонім тым, што тут прадстаўлена шмат рэлігій, а гэта працяг даўняй традыцыі талерантнасці на землях Вялікага Княства Літоўскага. Тут захаваўся дух Вялікага Княства.

— Параіў бы ты сваім літоўскім сябрам наведаць Слонім?

— Безумоўна. Слонім будзе вельмі цікавы тым, каму цікава рэлігія, беларуская культура і архітэктура. Слонім, на мой погляд, прывабны горад для турыстаў, калі зрабіць для гэтага пэўную інфраструктуру.

Мікіта ПАСТУХОЎ

ФОТА АЎТАРА

Уважаемые слонимчане!

Вы можете ускорить работы по реконструкции и благоустройству историко-культурного наследия — канала Огинского в Слониме, пожертвовав на эти цели 3 рубля. Для этого нужно позвонить на благотворительный телефон 8-902-21-44444 со своего домашнего телефона.

Также вы можете перечислить определенную сумму на благотворительный счёт:

№BY32BAPB31354565200140000000 в расчётно-коссовом центре № 27 в г. Слоним филиала ОАО "Белагропромбанк" — Гродненское областное управление (ул. В.Крайнего, 21), БИК BAPBBY24457, УНП 590375147, для ОАО «СлонимКаналОгинского» (через любой банк в городе).

Правление ОО «СлонимКаналОгинского»

афиша

ЦЕНТР КУЛЬТУРЫ И ОТДЫХА

Среда, 16 августа

«Жил-был кот» 2D (Канада, 2016, 6+, мультфильм, 1 ч 29 мин), начало в 12.00, 14.00

«Тёмная башня» 2D (США, 2017, 12+, фантастика, 1 ч 35 мин), начало в 16.00

«Валериан и город тысячи планет» 3D (Франция, 2017, 12+, фантастика, 2 ч 17 мин), начало в 18.30, 21.00

Четверг, 17 августа

«Трое в перьях» 3D (Бельгия, 2017, 6+, мультфильм, 1 ч 25 мин), начало в 12.00, 14.00

«Валериан и город тысячи планет», начало в 16.00

«Телохранитель киллера» 2D (США, 2017, 16+, боевик, 1 ч 58 мин), начало в 18.30, 21.00

Пятница, 18 августа

«Трое в перьях», начало в 12.00, 14.00

«Валериан и город тысячи планет», начало в 16.00

«Телохранитель киллера», начало в 18.30, 21.00

Суббота, 19 августа

«Трое в перьях», начало в 12.00, 14.00

«Валериан и город тысячи планет», начало в 16.00

«Телохранитель киллера», начало в 18.30, 21.00

Воскресенье, 20 августа

«Трое в перьях», начало в 12.00, 14.00

«Валериан и город тысячи планет», начало в 16.00

«Телохранитель киллера», начало в 18.30, 21.00

ГОРОДСКОЙ ПАРК

Суббота, 19 августа

Праздник солнечного лета: выступление диджеев, красочные бои, массовые броски краски, ростовые куклы, фестиваль светящихся воздушных шаров и др.), с 12.00 до 2.00 (с 12.00 до 21.00 вход свободный)

Подписываемся под каждым словом. Подпишитесь и Вы!

Главный редактор Виктор Владимирович Володащук

Учредитель
Виктор Владимирович ВОЛОДАЩУК

ГАЗЕТА ВЫХОДИТ НА РУССКОМ И БЕЛОРУССКОМ ЯЗЫКАХ

Телефоны редакции:
МТС: 8-029-584-87-32
Velcom: 8-029-133-04-21
факс: 8 (01562) 2-90-00
звонить с 9.00 до 18.00
Skype — gazslon

Для корреспонденции:
231799, г. Слоним,
ул. Красноармейская, д.41
Юридический адрес:
г. Слоним, ул. Красноармейская, 41

Регистрационное удостоверение №65 от 05.03.2009 года выдано Министерством информации Республики Беларусь. Свидетельство о госрегистрации УП "Газета Слонимская" ЮКЛ № 001845, выданное Гродненским областным исполнительным комитетом от 03.04.2003 г.

Авторы опубликованных материалов отвечают лично за подбор и достоверность фактов, их точка зрения может не совпадать с мнением редакции. Редакция не ведет переписки с читателями и оставляет за собой право не рецензировать и не возвращать рукописи. Редакция не несёт ответственности за содержание рекламы.

Свободная цена

Тираж номера 3010 экз.

Время подписания к печати по графику 15 августа 2017 года 15:00

РЕКЛАМНАЯ СЛУЖБА
8-(044) 715-90-03
8-(044) 762-48-39
ул. Красноармейская, 73Б (здание АРЗ)
e-mail: gs@gs.by, gazslon@gmail.com

Объем — три условных печатных листа.
Газета отпечатана в ГОУПП "Гродненская типография", Гродно, ул. Полиграфистов, 4.
индекс 230025
Заказ № 4062

Распространяется с газетой "Газета Слонимская" по подписке и в розницу по Республике Беларусь

ISSN 1991-3362