Издатель УП «Газета Слонимская» Выходит один раз в неделю

Просто хорошая газета

Газета рекламная для досуга
Основана 18 октября 2002 года

№32 (675) 9 августа 2017 года

Отдушина

12+

"Жыццё чалавека іншым разам залежыць толькі ад цябе"

Выпускнік Слонімскага медкаледжа выратаваў на мяжы грамадзяніна Польшчы ад клінічнай смерці

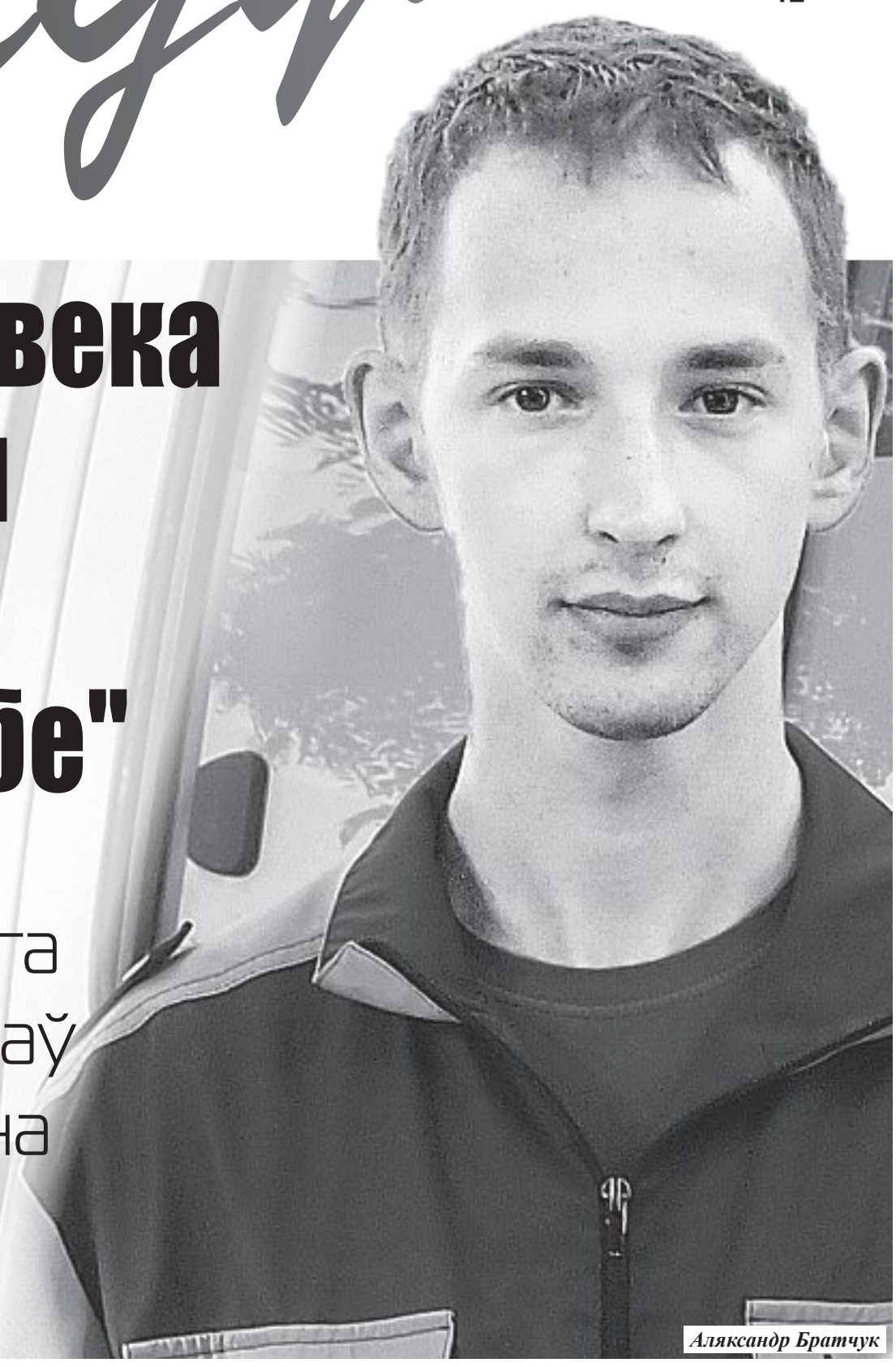

Аляксандр Братчук

Малады фельчар адразу стаў героем навінавых стужак і журналісцкіх матэрыялаў. Ім аказаўся выпускнік Слонімскага медкаледжа Аляксандр Братчук. Мы таксама не абмінулі гэты факт.

Многія навінавыя сайты нядаўна расказвалі пра выпадак, калі 60-гадовы грамадзянін Польшчы вырашыў пакатацца на веласіпедзе па Белавежскай пушчы, скарыстаўшыся магчымасцю бязвізавага праезду. Аднак не праехаўшы і двух кіламетраў пасля пункта пропуску, турыст стаў дрэнна пачувацца. Пагранічнікі выклікалі «хуткую».

На экстранны выклік прыехаў Аляксандр Братчук, выпускнік Слонімскага медыцынскага каледжа.

Як расказаў малады фельчар карэспандэнту «ГС», спачатку ён крышачку разгубіўся, бо мае невялікі досвед і працуе фельчарам толькі год. Да таго ж такі выпадак быў у яго працы ўсяго другі.

— Чалавек знепрытомнеў, перастаў дыхаць — наступіла клінічная смерць, — расказвае падрабязнасці Аляксандр.

У такія крытычныя моманты, як лічыць малады чалавек, трэба ўмець захоўваць вытрымку, бо можна страціць час. Фельчар з пасёлка Шарашова, што на Пружаншчыне — менавіта там па размеркаванні працуе Аляксандр, тады разумеў, што жыццё чалавека ідзе на секунды. Ён увёў неабходныя лекавыя прэпараты, працягваў штучную вентыляцыю лёгкіх і непрамы масаж сэрца, якія да яго рабілі пагранічнікі.

— Рэанімацыйныя дзеянні праводзілі разам з польскімі калегамі, якія перасяклі мяжу на рэанімабілі. Сэрца ў пацярпелага стала працаваць, — распавядае Аляксандр.

Дарэчы, польскія медыкі высока ацанілі прафесійныя дзеянні беларускага калегі.

Аляксандр Братчук — ураджэнец Маларыты. Скончыў Слонімскі медыцынскі каледж, пра які адзываецца толькі з лепшага боку. З цеплынёй успамінае дырэктара Андрэя Грыпіча, куратара Дзіяну Карпіцкую, выкладчыка Тамару Граніну і наогул усіх настаўнікаў. Лічыць, што толькі сплаў тэорыі з практыкай могуць даць добры вынік у падрыхтоўцы дасведчанага медыка. І ў сваёй прафесіі ён не расчараваўся, хоць і не планаваў адразу звязваць свой лёс з медыцынай.

— Дапамагаеш людзям, выратоўваеш іх жыцці, якія іншы раз залежаць толькі ад цябе, атрымліваеш новыя веды — усё гэта надае сэнсу абранай мной справе. І гэта штодзённа робяць мае калегі, — расказвае фельчар пра тое, што стымулюе яго ў гэтай няпростай прафесіі. А сваім пацыентам ён раіць сачыць за сваім здароўем, не зацягваць хваробу і не адкладваць візіт да доктара.

Жанна ІВАНОВА
ФОТА ДЗЯНІСА КАРАЛЬКЕВІЧА

ИП СКОК В.В. УНП 500297589
ГРУЗОПЕРЕВОЗКИ
ПО ГОРОДУ, РАЙОНУ, РБ
(029) 636-01-97 VEL
(033) 321-95-41 МТС
Владимир

ГРУЗОПЕРЕВОЗКИ
по городу, району, РБ
10 м³ длина – 3,3 м
высота – 1,85 м
ширина – 1,7м
Грузоподъемность – 2т
Мерседес-Бенц-Спринтер, 1998 г.в.
Тел.: 8-033-623-98-77 МТС,
8-044-788-02-32 Vel.
ИП Герасимчик М А УНП 590323995

Пассажирские перевозки
в БЕЛОСТОК на рынок
«АУШАН»
Принимаем заявки на перевозку пассажиров РП, СНГ
8-029-670-93-20
8-029-888-60-91
ЧТУП «Скаскевич», УНП 591730267, Лиц. 02190/5-69127, 21.11.2013г.-20.11.23г., ТМиК РБ

TAXI 3-66-66
Velcom 61-56-056
МТС 58-79-056
Life 91-11-076
ИП Климович С.Н., УНП 590092913

ПРОДАЮ

дачу, дом, коттедж

1/2 дома, в г. Слониме, на ул. Космонавтов, вода свет, газ, гараж, участок приусадебный, цена договорная. Тел. 8-029-816-89-49.

2 дома на ул. Приречной, участок 0,14 га, газ, вода, канализация, хозпостройки, два заезда, по одной цене, 60 000 рублей,торг. Тел. 8-029-355-43-44.

ДАЧУ, в д. Загритьково, в лесу, цена договорная при осмотре. Тел. 8-029-188-71-55.

ДАЧУ в д. Якимовичи, свет, вода, газ привозной, 11 соток, сарай большой, теплицы, баня, домик кирпичный, 2-уровневый, рядом лес, озеро, цена при осмотре. Тел. 8-029-959-07-01.

ДОМ (1/2), на ул. Подлесной, 100 м², кирпичный, стеклопакеты, газ, вода, канализация, хоз. постройки. Тел. 5-09-75, 8-029-343-15-25.

ДОМ (1/3), на ул. Красноармейской, 78, напротив «Пинскдрев», деревянный, отопление печное, есть хоз. постройки, свет, вода, баллон газовый. Тел. 8-044-502-50-15.

ДОМ, у а/г Вялікія Шылавічы, драўляны, размешчаны недалёка ад ракі Шчары, ёсць 0,12 га зямлі, кошт пры аглядзе. Тэл. 8-029-587-81-47.

ДОМ, в а/г Новодевятковичи, деревянный, 60 м², газ, вода, участок 25 соток, 20 км от г. Слонима, недорого, срочно. Тел. 8-029-188-09-43.

ДОМ, в д. Петралевичи-1, 95, кирпичный, общ. пл. 62,4 м², площадь земельного участка 0,25 га, отопление печное, газоснабжение проходит по деревне. Тел. 8-029-173-23-54.

ДОМ, в д. Чемеры, ул. Партизанская, д. 15, пл. 48,9 м², есть электричество, печь, погреб, дом из бруса, обложен кирпичом, участок 14,3 сотки, огорожен металлической сеткой в рамке, рядом ручей, цена договорная при осмотре. Тел. 8-029-672-13-75.

ДОМ, в д. Чепелево, кирпичный. Тел. 8-029-124-79-41.

ДОМ, в р-не вокзала, 66 м², 7 соток, отопление печное, газ, вода, телефон, цена договорная. Тел. 8-033-684-17-56.

ДОМ, в р-не детсада № 5, пл. 56 м², со всеми коммуникациями, гараж, хоз. постройки. Тел. 8-029-135-22-74.

ДОМ, в центре города, 72 м², все коммуникации, гараж, участок 6 соток. Тел. 8-029-986-01-92.

ДОМ деревянный, в г. Слониме, на ул. Синичкина, 60, 7х12 м, 4 комнаты, кухня, ванная, туалет, 2 подвала, газ, вода, канализация центральные, хоз. постройки, гараж, 8,5 соток. Тел. 8-0172-32-05-25, 8-029-703-48-44.

ДОМ деревянный, в центре города, на тихой улице Садовой, 53 м², 3 комнаты, кухня, ванная и туалет, газовый котел, центральная канализация, погреб, 6 соток, рядом находится гимназия, детский сад, стадион, рынок, "новая цена". Тел. +7921-350-12-77.

ДОМ, жилой, в пер. Богдановича, д. 1, общ. пл. 102 м², жил. пл. 57 м², все коммуникации, хоз. постройки, цена договорная, подробности по телефону. Тел. 8-029-787-13-88.

ДОМ жилой, в р-не «Сельхозтехника», 2-этажный, кирпичный, 300 м², подвал под всем домом, гараж, сад, участок 20 соток, хороший подъезд, один сосед, лес, речка, остановка 700 м. Тел. 8-025-733-80-70.

ДОМ кирпичный, в д. Деревная, 80 м², 18 соток, имеются хоз. постройки, колодец, цена договорная. Тел. 8-029-345-80-76.

ДОМ, на ул. Грибовской, 3, пл. 56,1 м², газ, свет, вода, канализация центральные, участок 6,5 соток, гараж, сарай, колодец, срочно. Тел. 2-69-54, 8-029-737-63-00.

ДОМ, на ул. Садовой, пл. 64 м², все коммуникации, подвал, блочный сарай, рядом д/сад, гимназия, или меняю на квартиру в г. Могилеве. Тел. 8-029-847-70-66.

ДОМ, на ул. Советской, 67, деревянный, гараж, участок 12 соток. Тел. 8-029-520-50-87, 8-029-366-17-08.

квартиру

КВАРТИРУ 1-комн., в м-не Альбертин, пл. 45 м², 2-й этаж, улучшенной планировки. Тел. 5-09-75, 8-029-350-02-87.

КВАРТИРУ 1-комн., в м-не Энка, 1-й этаж, не угловая, подробности по телефону. Тел. 8-033-373-73-75.

КВАРТИРУ 1-комн., на ул. Брестской, 3-й этаж, общ. пл. 45,3 м², жилая пл. 18,9 м², раздельный санузел. Тел. 8-044-746-67-30.

КВАРТИРУ 1-комн., на ул. Тополевой, общ. пл. 38,6 м², 1991 г. п., окна ПВХ, с/у раздельный, дверь металлическая, подвал, состояние хорошее, 39 тыс. руб., торг. Тел. 8-029-702-95-72.

КВАРТИРУ 1-комн., на ул. Хлюпина, 4, в центре, 5-й этаж 5-эт. кирпичного дома, общ. пл. 30,1 м², дверь входная металлическая, с/у совмещен, балконы новые, квартира теплая, рядом парк и рынок, 26 тыс. руб. Тел. 8-044-779-93-49, 8-029-585-43-29.

КВАРТИРУ 2-комн., в 2-квартирном доме, на ул. Молодежной, д. 15, кв. 2, общ. пл. 47 м², кухня 12 м², со всеми удобствами, есть сарай, погреб, земли 7 соток, рядом остановка, магазин. Тел. 8-029-879-41-70 (Галина).

КВАРТИРУ 2-комн., в центре города, 2-й этаж, общ. пл. 44,4 м², не угловую, 37 тыс. руб., торг. Тел. 6-41-31, 8-044-737-36-74.

КВАРТИРУ 2-комн., на пр. Независимости, д. 1, торг. Тел. 8-044-716-01-32.

КВАРТИРУ 2-комн., на ул. Доватора, д. 6а, 2-й этаж, с ремонтом, цена при осмотре. Тел. 8-029-587-03-27.

КВАРТИРУ 2-комн., на ул. Доватора, дом №7, 7-й этаж, общ. пл. 52,2 м², кухня 8,6 м², плитка, ламинат, окна ПВХ, балкон с кухни, рядом д/с, школа, цена договорная, торг при осмотре. Тел. 8-029-612-46-36.

КВАРТИРУ 2-комн., на ул. Ершова, 50, 1-й этаж, 51/31/7 м², не угловую, 1 балкон, состояние хорошее, инфраструктура хорошо развита. Тел. 5-86-01, 8-025-944-19-70, 8-033-308-32-65.

КВАРТИРУ 2-комн., на ул. Красноармейской, общ. пл. 65 м², в хорошем состоянии, комнаты большие, потолки высокие, натяжные, стеклопакеты, шкаф-купе, кухня новая, дверь новая, металлическая, все счетчики, имеется два сарая с подвалом, цена договорная при осмотре. Тел. 8-029-784-89-49, 8-029-188-71-55, 36-1-91.

КВАРТИРУ 2-комн., на ул. Полевой, общ. пл. 50 м², котел, колонка, или сдам внаем. Тел. 8-029-328-23-03.

КВАРТИРУ 2-комн., на ул. Пушкина, со всеми удобствами, огород, сарай, срочно. Тел. 8-044-755-31-32.

КВАРТИРУ 2-комн, на ул. Танкистов, в 4-квартирном кирпичном доме, общ. пл. 43,1 м², жил. пл. 39 м², хоз. постройки, земельный участок. Тел. 2-14-97, 8-029-582-46-35.

КВАРТИРУ 2-комн., на ул. Черняховского, д. 5, в 3-этажном кирпичном доме, общ. пл. 50,1 м², комнаты изолированные, 16 м², 15 м², кухня 8 м², стеклопакеты, ламинат, встроенная кухня, шкаф-купе, балкон, подвал. Тел. 8-044-452-74-84.

КВАРТИРУ 2-комн., ул. Коссовский тракт, 1-й этаж, без балкона, цена договорная. Тел. 8-033-310-21-61.

КВАРТИРУ 3-комн., 5-й этаж, общ. пл. 52,8 м², жилая пл. 36,7 м², пл. комнат 16,8 м², 11,6 м², 8,3 м², кухни — 6,8 м², 1 балкон, с/у раздельный, 38 тыс. руб. Тел. 8-044-502-50-15 (Наташа).

КВАРТИРУ 3-комн., в центре г. Слонима, в 2-квартирном кирпичном доме, общ. пл. 55 м², жилая пл. 37 м², участок 5,5 соток, или обмен на квартиру 1-комн. с доплатой или квартиру в г. Минске. Тел. 5-05-03, 8-029-942-26-06.

КВАРТИРУ 3-комн., над магазином «Салют», 2-й этаж, без балкона, без ремонта. Тел. 8-029-185-20-40.

ОТКАЧКА КАНАЛИЗАЦИИ

г. Слоним
Слонимский район
ИП Голубец Д.В. УНП 590079238
8 (029) 144-6-441

КУЗОВ АВТО
Капоты, крылья, пороги, арки
Бампера. Решетки. Защита
Фары, повороты, фонари
Глушители. Радиаторы
Лобовые стекла
МТС 7-222-450, Vel. 9-745-745
ИП Черняк А.Г., УНП 290163405

автосервис
ЧСУП "АтрисСервис" УНП 590844709
автоэлектрика
BOSCH дилерское оборудование
8-029-140-28-03
ремонт стартеров и генераторов
atrisservis@mail.ru
8-044-553-52-69
химчистка салонов автомобилей
автозапчасти новые и б/у
Доставка по Слониму от 50 руб. бесплатно
8-015-62-65-5-10
8-029-940-51-23
8-029-782-68-09
8-029-956-91-59
ПОСТОЯННЫМ КЛИЕНТАМ СКИДКИ!

автостекла
ремонт
установка
выезд по адресу заказчика
г.Слоним ул. Багратиона, 5
Vel. 8-029-668-94-94,
МТС 8-029-868-94-94
ИП Сайчик С.Н., УНП 590319603

АВТОСТЁКЛА
РЕМОНТ
УСТАНОВКА
НАЛИЧИЕ
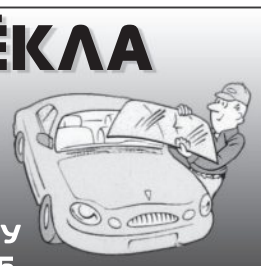
ВЫЕЗД К КЛИЕНТУ
8 (029) 90 60 555
ул. Коссовский тр–т, 53 А (автостоянка)
3D
РАЗВАЛ
СХОЖДЕНИЕ
8 (029)
686 44 01
ИП Голубец Д.В. УНП 590079238

КВАРТИРУ 3-комн., на ул. 1-й Семилетки, 20, 2-й этаж 5-эт. дома, общ. пл. 70,5 м², жил. пл. 41,7 м², балкон, подвал, цена договорная. Тел. 2-22-36, 8-029-683-19-47.

КВАРТИРУ 3-комн., на ул. Брестской, 3-й этаж 5-эт. дома, общ. пл. 54,6 м², жил. пл. 36,7 м², кухня 7,9 м², стеклопакеты, дверь входная металлическая, шкаф-купе встроенный, кухня, можно частично с мебелью. Тел. 8-044-495-29-93.

КВАРТИРУ 3-комн., на ул. Брестской, 9-й этаж, общ. пл. 65,1 м², балкон застеклен, встроенные шкафы-купе, окна ПВХ, есть телефон, домофон, подвал, 49,5 тыс. руб. Тел. 8-044-547-73-22.

КВАРТИРУ 3-комн., на ул. Ершова, 10, или обменяю на 1-комн., с доплатой. Тел. 2-83-92, 8-029-284-94-86.

КВАРТИРУ 3-комн., на ул. Ершова, 1-й этаж, чешка, общ. пл. 73,3 м², жил. пл. 43 м², кухня 8,8 м², балкон, цена договорная, возможен обмен на г. Жодино. Тел. 8-044-460-02-50.

КВАРТИРУ 3-комн., на ул. Огинского, 22, г. Слоним, в 2-квартирном доме, 70 м², все удобства, есть печи, участок 7,5 соток, хоз. постройки, на берегу реки, в центре. Тел. 8-029-724-46-55.

КВАРТИРУ 3-комн., на ул. Пушкина, 4-й этаж 5-эт. дома, дом кирпичный, общ. пл. 61,9 м², жил. пл. 37,5 м², кухня 7,6 м², стеклопакеты, шкаф-купе встроенный, лоджия большая, благоустроенная. Тел. 8-044-495-29-93.

КВАРТИРУ 3-комн., на ул. Ф. Скорины, 9, 1-й этаж 5-эт. дома, общ. пл. 66,6 м², жилая 41,5 м², 2 лоджии (стеклопакеты), готовую к проживанию, 2001 год постройки, цена договорная, возможен обмен на г. Минск. Тел. 8-029-587-02-73, 8-029-657-01-38.

КВАРТИРУ 3-комн., на Энке, 1-й этаж, подробности по телефону, цена при осмотре. Тел. 8-029-152-37-14.

КВАРТИРУ 3-комн., по ул. Брестской, 1991 г.п., общ. пл. 62,4м², жил. пл. 32,4 м², 5-й этаж 5-эт. кирпич. дома, стеклопакеты, дверь входная металлическая, ламинат, сантехника, балкон, подвал, телефон, состояние отличное, 59 900 рублей, торг. Тел. 8-029-788-66-82, 8-017-318-11-27.

КВАРТИРУ 4-комн., на ул. Красноармейской, 22, в центре, 4-й этаж, общ. пл. 60,2 м², из 4-й комнаты сделана столовая, все подробности по телефону. Тел. 8-044-533-31-73, 8-029-678-74-92.

КВАРТИРУ под офис, на ул. Первомайской, 12, в центре города, соседствует с магазинами «Мила», «Белабеддинг», удобное расположение. Тел. 8-044-569-59-60.

гараж, участок

ГАРАЖ № 107, ГСК «Гарнизонный», на ул. Коссовский тракт, 72, 9х4 м, угловой, беспрепятственный заезд, охрана 24 часа, рассмотрю варианты обмена. Тел. 8-029-641-75-85.

ГАРАЖ, на ул. Пушкина, 23, 7х4 м, свет, яма, чердак. Тел. 8-029-306-78-58.

УЧАСТОК, 18 соток, с домом под снос, на ул. Войкова, 23, все коммуникации с двух сторон участка, цена договорная, торг уместен. Тел. 8-029-785-35-18, 8-025-686-55-78.

УЧАСТОК с домом 30 м², в а/г Жировичи, 24 сотки, газ, вода, 80 м от святого источника. Тел. 8-029-659-23-60.

запчасти

СЕАТ-ИБИЦА, 1994 г. в., трехдверный, по запчастям, есть все, кроме двигателя, крылья задние, новые, пороги новые, юбка задняя, новая. Тел. 8-029-783-05-46.

АВТОЗАПЧАСТИ б/у для иномарок. Тел. 8-029-204-07-13.

АВТОШИНЫ, б/у, размер 215х70х16, 2 шт., 215х65х15, 1 шт., 195х65х15, 4 шт. Тел. 8-044-534-46-50.

ДИСКИ R13, R14, R15, R16, железные и литые, б/у, из Германии. Тел. 8-029-390-56-07.

бытовая техника

МУЛЬТИВАРКУ Philips, новую, в упаковке, срочно. Тел. 8-029-946-48-06.

комп. техника

КСЕРОКС Canon FC-230. Тел. 2-75-06, 8-029-386-38-09.

животные

КАБАНА, свинью. Тел. 8-029-283-45-64, 8-044-735-15-63.

КОРОВУ, 8 лет, черно-белую, отел в январе. Тел. 7-94-10, 8-029-884-85-64, 8-029-283-58-21.

КУР молодых, 5-6 месяцев, утят, цыплят (100% куры), бройлеров, доставка. Тел. 8-029-788-75-67.

КУРОЧЕК молодых, 3-3,5-месячных, недорого. Тел. 3-88-19, 8-029-936-32-71.

ПОРОСЯТ привитых, возраст 8 недель, д. Деревянчицы. Тел. 6-49-18, 8-029-867-46-81.

ПОРОСЯТ. Тел. 6-03-33, 8-029-789-72-96.

ПОРОСЯТ. Тел. 8-029-588-68-95.

ЩЕНКОВ немецкой овчарки, мальчики и девочки, с родословной, щенкам месяц, едят сами. Тел. 8-029-959-03-39.

ЩЕНКОВ немецкой овчарки. Тел. 8-029-972-92-57.

мебель

КРОВАТЬ, с матрасом, ширина 90 см, состояние отличное, изготовлена из МДФ, с красивой боковой стенкой, 180 руб. Тел. 8-029-399-67-86.

ТУМБОЧКУ под телевизор, серебристую, ширина 45 см, длина 90 см, состояние отличное, 80 руб. Тел. 8-029-376-03-27, 8-029-928-48-27.

ШКАФ 4-створчатый, с антресолями, в отличном состоянии, 60 руб., кресла мягкие, 2 шт., по 10 руб., тахту полуторную, в хорошем состоянии, 50 руб. Тел. 6-91-00, 8-029-353-72-63.

стройматериалы

БРУС 50х100(150)х6000, 80х180х6000, доску обрезную 22х100(120, 140)х6000, дешево. Тел. 8-029-883-78-21.

ДВЕРЬ входную 210х97, массив, плитку половую 30х30, 25 шт., плитку настенную 40х20, 40 шт., цена договорная. Тел. 8-044-534-46-50.

ЖЕЛЕЗО листовое, толщина 4 мм, 1,5х1,5 м, 2 шт., баллоны кислородные на 5 л, 2 шт., на 10 л, 1 шт. Тел. 8-029-120-20-24.

КИРПИЧ, белый, полуторный, 250х88х120, 750 шт., 130 руб. Тел. 8-029-789-16-99, 8-029-308-25-65.

КОЛЬЦА, крышку, днище железобетонное, трубу газовую в изоляции, d 32 мм, длина 6 м. Тел. 8-029-120-20-24.

разное

АППАРАТ сварочный «Штурм 230-А», чехлы для Пежо-406, цвет зеленый, недорого. Тел. 8-029-693-92-05.

БАНКИ стеклянные, 0,5 л, 1 л, 3 л. Тел. 8-029-919-43-92, 8-033-600-62-53.

ВЕРСТАК, клуп для нарезки резьбы, аккордеон, радиодетали, телевизор, б/у. Тел. 8-029-114-15-80.

КАРТОФЕЛЕКОПАЛКУ Z-609, польскую, двухрядную, прицепное, б/у, цена договорная. Тел. 8-029-960-72-80, 6-40-20.

КРАСКУ фасадную, силиконовую, финской фирмы Teknos, 4 банки по 14,5 кг. Тел. 8-029-960-72-80, 6-40-20.

МАТРАЦ поролоновый на 2-спальную кровать, 30 руб., матрацы полуторные, в отличном состоянии, 2 шт., по 25 руб., машинку швейную, ручную, "Подольск", 60 руб. Тел. 6-91-00, 8-029-353-72-63.

МАШИНКУ швейную «Подольск», ножную, в тумбочке, с ножным приводом, 70 руб., ковер 2,50х3,35 м, 80 руб. Тел. 2-49-03, 8-029-150-89-03.

НАБОР столовый Miiller, 72 единицы. Тел. 8-029-693-92-05.

ПЛАТФОРМУ для перевозки пчел, 5х3 м, платформу для перевозки пчел, 3х1,8 м, прицеп тракторный, медогонку, циркулярку, гоблярку, батареи чугунные, котел чугунный КЧМ-4. Тел. 8-029-923-75-59, 8-033-335-96-16.

ТУЮ «Смарагд», 40-45 см, 5 руб. за 1 шт., тую «Хозери», можжевельники. Тел. 8-029-727-29-38.

ВАКАНСИИ

требуется

АРМАТУРЩИКИ, сварщики, плотники, монтажники, разнорабочие, для строительства частного дома. Тел. 8-029-853-32-59, 8-033-690-10-60, 8-0163-40-21-21.

ВОДИТЕЛЬ категории "С". Тел. 8-029-338-92-60, 8-029-893-85-75.

СПЕЦИАЛИСТ по ремонту бензоинструмента, грамотный, ответственный. Тел. 8-029-883-78-21.

МАСТЕР по кладке печей. Тел. 8-029-981-38-77, 8-029-981-38-78.

МОНТАЖНИКИ, сварщики, арматурщики, для строительства частного дома. Тел. 8-029-887-43-35, 8-033-672-50-02, 8-0163-40-35-35.

ПОМОЩНИК по ведению хозяйства в деревне, проживание в усадьбе, прописка в г. Слониме по необходимости, в хозяйстве газ, вода, канализация. Тел. 8-029-114-15-80.

СТАНОЧНИК, подсобники. Тел. 8-029-306-30-71.

поиск работы

ИЩУ работу кровельщика. Тел. 8-029-960-76-14.

ИЩУ работу по внутренней и наружной отделке, выполню быстро, качественно, недорого. Тел. 8-029-954-58-55.

ИЩУ работу по внутренней и наружной отделке квартир, коттеджей, офисов, любой сложности, быстро, качественно, недорого. Тел. 8-025-752-54-82, 8-029-202-97-64, 8-029-981-20-29.

МАСТЕРСКАЯ «ПриорТоргСервис»
по ремонту ноутбуков, компьютеров, DVD, сотовых телефонов, цифровых фотоаппаратов микроволновых печей, принтеров и т.д.
Заправка картриджей
ул. Красноармейская, 18 (общ. МПМК-164, центр города, напротив м-на "Апельсин" вход со двора), Вывеска будет магазин «Мир Техники»
5-06-50
8-025-962-73-00(Лайф)
ИП Воробьев Н.Н. УНП 590827306

АРЕНДА ФРОНТАЛЬНОГО ПОГРУЗЧИКА (Амкодор 332с4)
САМОСВАЛА (10 т, 20 т)
Услуги по планированию участков, засыпка цоколя, перевозка по месту грунта, погрузочно-разгрузочные работы. Отсыпка участков. Вывоз мусора.
Доставка
КАМЕНЬ СТРОИТЕЛЬНЫЙ, ПЕСОК, ЩЕБЕНЬ, ПЕСОК СЕЯНЫЙ, ГРАВИЙ
ИП Правдик А.И., УНП 590316844
Наличный и безналичный расчет.
Тел. **8-044-472-63-36**

АРЕНДА
ФРОНТАЛЬНОГО ПОГРУЗЧИКА
(Амкодор 352),
САМОСВАЛ (10 т, 20 т)
УСЛУГИ ИП Бичевский А.В., УНП 591738760
по планированию участков, засыпка цоколя, перевозка по месту грунта, отсыпка участков, вывоз мусора
НАЛИЧНЫЙ И БЕЗНАЛИЧНЫЙ РАСЧЕТ
ДОСТАВКА
сеяного песка, щебня, гравия, строительного камня, песка
8 029 334 79 31

Транспортному частному унитарному предприятию на постоянную работу
требуются:
водители
грузовых автомобилей категории СЕ (со стажем работы по данной категории не менее двух лет) для осуществления международных перевозок
слесарь
по ремонту и техническому обслуживанию грузовых автомобилей
Полный соц. пакет, достойная оплата
(029) 624-13-10
784-13-10
613-14-89

КУПОН частного объявления
Газета Слонімская

Действителен по 15. 08. 2017 г.

На купоне должно быть **одно** объявление (не более 8 слов, включая номера телефонов).
Обязательно указывайте **номер** и **код** мобильного телефона, вашу **фамилию, инициалы.**
Цены в **белорусских рублях** образца 2009 года.

КУПОН ДАЕТ ПРАВО БЕСПЛАТНОГО РАЗМЕЩЕНИЯ ОБЪЯВЛЕНИЙ В РУБРИКАХ

Продам (разное) ☐ **Сдаю** ☐ **Сниму** ☐ **Разное** ☐

_____

_____

Тел.: _____

Фамилия, инициалы _____ *Город* _____

Для контакта. В объявлении не публикуются

Платные объявления, помимо страниц газеты, размещаются на сайте газеты www.gs.by

ИЩУ работу по внутренней отделке и облицовке плиткой. Тел. 8-029-584-30-30, 8-025-944-84-51.

ИЩУ работу по вспашке земли, покосу травы. Тел. 8-029-177-53-95.

ИЩУ работу по монтажу, демонтажу карнизов, розеток, плинтусов и многое др. Тел. 8-029-177-53-95.

ИЩУ работу по наружной и внутренней отделке помещений. Тел. 8-029-734-87-09, 8-029-984-61-99.

ИЩУ работу по спиливанию садовых и других деревьев, колке дров. Тел. 8-029-177-53-95.

МЕНЯЮ

недвижимость

КВАРТИРУ 2-комн., на ул. Брестской, 5-й этаж, на квартиру 2-комн. на Энке, 2-3-й этаж, с доплатой. Тел. 2-22-99, 8-029-142-82-28, 8-029-789-28-26.

ПОЛДОМА на 2-комн. или 1-комн. квартиру с вашей доплатой, вход отдельный, 3 комнаты, ванная, туалет, отопление газовое, огород, или продам. Тел. 8-029-987-68-35, 8-033-656-48-17.

КУПЛЮ

авто-мото

АВТО в любом техн. состоянии, марка, модель любые от 1990-2015 г.в., тип двигателя любой, срочно. Тел. 8-029-538-80-87.

АВТО, европейского, азиатского, американского пр-ва, бензин, дизель, в любом техн. состоянии, рассмотрю все варианты. Тел. 8-029-682-52-76.

АВТО, любое, требующее срочной продажи. Тел. 8-029-801-27-04, 8-044-456-68-61.

АВТО в любом состоянии, аварийные, не на ходу, бензин, дизель, выезд, деньги сразу. Тел. 8-029-110-30-13, 8-025-530-27-52.

АВТО, мото, битые, с проблемами или на запчасти, ДОРОГО! Тел. 8-033-689-54-09.

АВТО б/у, в любом техн. состоянии, любой марки и модели, срочно. Тел. 8-029-738-95-35.

АВТО любое для себя, можно аварийный, рассмотрю все предложения. Тел. 8-029-738-96-00.

АВТО любое на ходу, деньги сразу. Тел. 8-029-791-82-10.

АВТО для себя, дорого, срочно. Тел. 8-029-641-27-06.

АВТО 1992-2017 г. в. в любом техническом состоянии, рассмотрю все предложения, приеду к вам, срочно, дорого. Тел. 8-029-648-75-48.

АВТО любое, можно с проблемами, все варианты. Тел. 8-029-541-97-41, 8-029-927-61-83.

АВТО, с 1985 по 2000 г.в., в заводском состоянии, для себя, рассмотрю все предложения. Тел. 8-044-730-30-20.

ИНОМАРКУ для себя, рассмотрю любое состояние. Тел. 8-033-901-26-10, 8-029-928-17-12.

ИНОМАРКУ, дорого, для себя. Тел. 8-029-531-04-65, 8-044-450-68-76.

МОТОЦИКЛ очень старый. Тел. 8-029-795-88-95.

разное

ВЕНИКИ банные. Тел. 8-029-721-34-57.

ЗАПЧАСТИ б/у, неисправные, к К-700, К-701, турбокомпрессор, компрессор к с/х и грузовой технике. Тел. 8-029-643-54-29.

НОУТБУК, компьютер, неисправные, не старше 10 лет. Тел. 8-029-222-22-07.

РОГА лося, оленя, косули, дорого. Тел. 8-044-466-62-33.

ВНАЕМ

сниму

КВАРТИРУ 1-2 комн., на длительный срок, парень молодой, порядок, тишину и своевременную оплату гарантирую. Тел. 8-044-501-37-61.

КВАРТИРУ 2-комн., на длительный срок, молодая семья, порядок и оплату гарантируем. Тел. 8-029-909-62-11.

КВАРТИРУ, на длительный срок, молодая семья, порядок и своевременную оплату гарантируем, возможна предоплата за несколько месяцев. Тел. 8-029-867-95-07.

ПОМЕЩЕНИЕ под магазин, в центре города. Тел. 8-029-334-40-64.

сдаю

ДОМ 1/2, центр г. Слонима, газ, вода, канализация, огород, интернет. Тел. 8-029-114-15-80.

ДОМ, в пер. Нагорном, со всеми удобствами, имеется гараж, интернет, 200 руб. Тел. 6-40-20, 8-029-973-90-28, 8-033-667-99-35.

КВАРТИРУ 1-комн., в г. Барановичи, на длительный срок, можно студентам, прописан один человек. Тел. 8-025-973-21-51, 8-029-645-74-73.

УСЛУГИ

ОКАЖУ услуги по подготовке к централизованному тестированию по английскому языку, индивидуальная и групповая подготовка. Тел. 8-033-390-68-92.

РАЗНОЕ

КОТЯТ домашних и щенков-дворняжек отдам в хорошие руки. Тел. 8-029-911-92-09, 2-37-25.

УТЕРЯНЫ ключи в черной ключнице, с тремя чипами, просьба вернуть за вознаграждение. Тел. 8-044-595-61-46.

Частное объявление вы можете подать на сайт,
ПОЗВОНИВ ПО ТЕЛ.
133

Стоимость звонка за минуту с НДС
Velcom — 1,50 руб.,
МТС — 1,56 руб., Life — 0,99 руб.

Редакция «Газеты Слонімскай»
ПРИГЛАШАЕТ НА РАБОТУ
молодых талантливых людей, которые готовы себя реализовать в качестве
РЕПОРТЕРА
Обращаться по телефону:
+375 29 625-24-12

Требуется
бригада УКЛАДЧИКОВ
тротуарной плитки
МТС **333-10-73**

«Газета Слонимская» приглашает на работу
ВЕДУЩЕГО БУХГАЛТЕРА
Полная занятость, социальный пакет, работа в офисе.
Velcom 8(029) **625-24-12**

«Газета Слонимская» приглашает на работу
SMM специалиста

для развития и ведения групп
газеты в социальных сетях и мессенджерах.
Преимущество у соискателей с **опытом работы** и **опытом создания**, продвижения и ведения страниц/профилей/групп в соцсетях.
8 (029) **625-24-12**
В письме, помимо резюме, указать успешные проекты: gs@gs.by

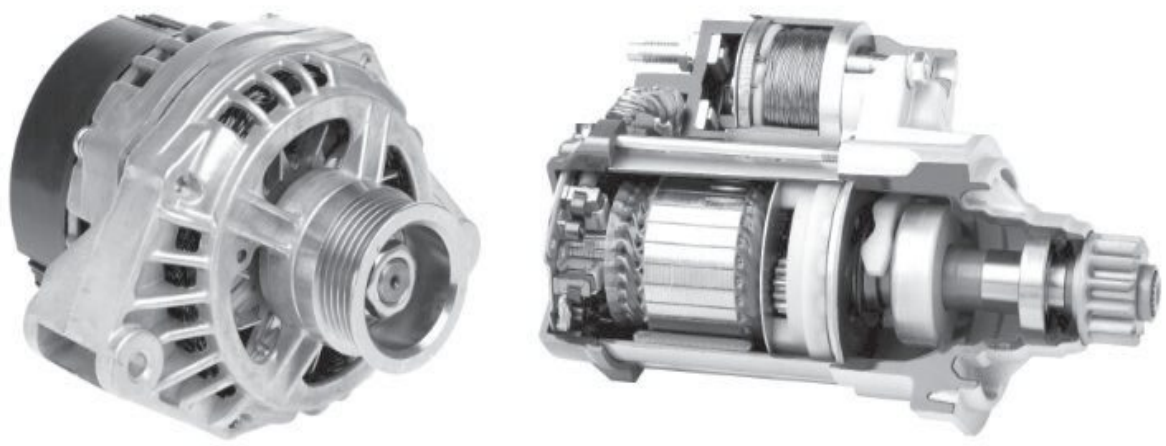

РЕМОНТ СТАРТЕРОВ И ГЕНЕРАТОРОВ
НА ПРОФЕССИОНАЛЬНОМ ОБОРУДОВАНИИ В ДЕНЬ ОБРАЩЕНИЯ
УЛ. РУЖАНСКАЯ 38/1;
8 029 39 39 333; 8 029 305 48 61
ИП Левкович А.М. УНП 5900878595

УВАЖАЕМЫЕ ЧИТАТЕЛИ!

Вы можете разместить бесплатное частное объявление в печатном варианте «Газеты Слонимской» с помощью купона.

ПОРЯДОК РАЗМЕЩЕНИЯ:

Купон вырезать, заполнить и принести или прислать его по адресу:

231800, г. Слоним, ул. Красноармейская, 41 (понедельник-пятница с 9.00 до 18.00) либо по адресу: г. Слоним, ул. Красноармейская, 73Б (вторник-суббота с 9.00 до 18.00).

Купон с текстом объявления Вы можете передать также через наших продавцов газеты.

Бесплатно публикуются объявления только от частных лиц в следующие рубрики: **«Продаю (разное)», «Сдаю», «Сниму» и «Разное»**. Все остальные частные объявления — платные.

На **ОДНОМ** купоне можно написать **ОДНО** частное объявление в **ОДНУ** рубрику (подрубрику). Объявления принимаются только на купонах «Газеты Слонимской». Ксерокопии к печати не принимаются.

Последний день приёма купонов в текущий номер — понедельник до 10 часов. Объявления, поданные на купонах через распространителей газеты и отправленные почтой, публикуются в ближайших номерах газеты в порядке очередности их поступления в редакцию.

Объявление должно содержать **НЕ БОЛЕЕ** 8 слов, включая номер телефона.

Редакция оставляет за собой право проверки, сокращения и редактирования объявлений.

Редакция оставляет за собой право не публиковать объявления, содержание которых не соответствует общепринятым нормам морали, содержание которых противоречит законодательству РБ, а также нарушают права других лиц.

Неразборчиво или неправильно заполненные купоны **НЕ ПРИНИМАЮТСЯ К ПУБЛИКАЦИИ.**

При отсутствии данных отправителя объявление **НЕ ПУБЛИКУЕТСЯ.**

Ответственность за содержание и достоверность объявлений несут их авторы.

ОАО «Слонимский агросервис» требуются:

Электрогазосварщик

Автоэлектрик

Контактный номер тел.: 6-26-16, 8 (029) 397-91-60

WWW.GS.BY

В связи с увеличением объемов работ ОАО «СПМК-4» г. Гродно ТРЕБУЕТСЯ

МАСТЕР

Строительство трубопроводов, высшее образование – теплогазоснабжение или ПГС (высшее)

КОНТАКТНЫЕ телефоны:
8 (0152) **747-147**
8 (029) **582-47-05**
8 (029) **271-70-45**

ОАО **"САВУШКИН ПРОДУКТ"**
требуются
ГРУЗОПЕРЕВОЗЧИКИ с АВТОМОБИЛЯМИ РЭФ 3-5 т
температурный режим от 2 до 6 градусов для постоянной работы по доставке молочной продукции по Гродненской области.
Справки по телефонам: **(029) 138-25-31, (029) 513-12-60.**
УНП 200030514

Требуются:
Оператор вибропресса (обучение)
Водитель вилочного погрузчика
Перекладчики тротуарной плитки со стеллажей в поддоны
(029) 787 91 18 МТС
909 21 26 Vel
964 22 22 Vel

Слонимскому ООО «Антарес»
требуются на работу
(можно временно или на подработку)
Электросварщики
Маляр
(для подготовки и покраски декоративных изделий из металла)
Тел. для справок в Слониме:
8(029) 6225405 Vel., 8(033) 355 1823 МТС

ТРЕБУЕТСЯ работник на шиномонтаж
С опытом работы
Без вредных привычек
Тел.: **8 (044) 784-22-96**

Время работы *рекламной службы*
Газета Слонімская
Красноармейская, 73Б
вторник-суббота с **9.00** до **18.00**, ***обед*** с **13.00** до **14.00** ***воскресенье-понедельник*** **выходной.**
Последний день *подачи объявления* **в текущий номер** суббота.
Телефоны Для справок
(01562) 6-60-56, 29-000, (029) 61-22-643

ПРИГЛАШАЕМ
на постоянную работу в г. Слоним
Унитарное предприятие «Торговый дом «Лагуна» УНП 290470274
ГРУЗЧИКА НА СКЛАД НА 0,5 СТАВКИ
8 (033) **333-44-37**
Ami

На работу
в женский монастырь
требуются
СТОЛЯР и КАМЕНЩИК
Тел.
+375 44 756 00 82
+375 29 571 67 82

Частному транспортному предприятию
требуются
ВОДИТЕЛИ
категории **В, С**
до 35 лет
Тел.:
VEL
+375 (29) **111-13-16**

Мы, видимо, сошли с ума!

Возвращаем до 50% от суммы кредита

До 5 000 бел. рублей без справки о доходах

В современном мире потребительское кредитование стало нормой. Ведь это самый простой способ воплотить в жизнь свои желания и потребности. Покупай сейчас — плати потом, к тому же не все деньги сразу, а частями, вполне «подъемными» для семейного бюджета. Удобно? Да! А благодаря банку ВТБ теперь кредит стал еще и невероятно выгодным — в конце срока кредитования банк возвращает своим клиентам до 50% от полученной суммы кредита.

Для оформления кредита не потребуется справка о доходах (при сумме до 5 000 рублей), предоставление поручителей или залога.

Кредит так и называется — «Невероятный», потому что в это предложение сложно поверить: банк ВТБ платит своим верным клиентам до 50% от полученной ими суммы кредита наличными! Чтобы получить приятный денежный бонус необходимо всего лишь вносить каждый платеж вовремя и в полном объеме весь срок кредитования.

Кредит «Невероятный» выдается наличными деньгами на 36, 48 или 60 месяцев. Удобный срок, как и желаемую сумму, определяете вы сами. Оформить кредит можно от 100 до 15 000 белорусских рублей. Свободно расходуйте полученные деньги на любые цели — никаких ограничений на это нет. И неважно — потратите вы всю сумму сразу или что-то отложите на будущее, ежемесячный платеж останется неизменным. Это удобно — не нужно каждый раз гадать, какую часть семейного бюджета придется определить на погашение кредита. Платеж можно осуществить в любом из офисов банка ВТБ (вне зависимости от того, где вы получили кредит) и во всех отделениях РУП «Белпочта».

И не стоит опасаться подвоха в виде комиссии за зачисление денег на счет и других непредвиденных платежей, которые иногда упоминаются в контракте мелким шрифтом в сноске, а потом существенно влияют на конечную сумму. Все максимально прозрачно — банк ВТБ гарантирует своим клиентам полное отсутствие скрытых платежей, а также установление «чистой» процентной ставки. К тому же вы не платите за рассмотрение документов, открытие счета и консультационные услуги.

Неважно, возьмете ли вы 10 000 рублей на срок 36, 48 или 60 месяцев, при выполнении условий, по окончании срока кредита банк зачислит на ваш счет до 5 000 рублей.

Оформить «Невероятный» кредит легче легкого. Нет необходимости упрашивать друзей или родственников стать вашими поручителями или ломать голову над возможным залогом. Вы экономите время и при подготовке пакета документов, ведь он минимален — понадобится лишь белорусский паспорт и военный билет (если вы мужчина в возрасте до 25 лет). Справка о доходах нужна только при кредите свыше 5 000 рублей. А если вы являетесь держателем зарплатной карточки банка ВТБ, то достаточно только паспорта.

Для получения кредита «Невероятный» вам потребуется минимум времени. Подать заявку можно любым удобным способом:
в отделениях банка ВТБ, по телефону:

+375 17 309 15 15,

г. Слоним, ул. Первомайская, 15 (Дом Торговли, 1 этаж)

тел. 8 (029) 500 56 34

с помощью SMS, отправив слово «Кредит» по номеру:

+375 33 **309 15 15** (МТС),
+375 29 **309 15 15** (Velcom)

или на сайте банка:
www.vtb-bank.by.

Решение принимается в кратчайшие сроки!

Банк ВТБ не налагает запрет на полное досрочное погашение кредита «Невероятный». Это можно сделать в любое время и без штрафа. Но зачем? Ведь в этом случае вы не попадете под условия возврата денег, так как график платежей будет нарушен. Лучше дождитесь окончания срока кредитования, позвольте банку ВТБ пересчитать ваш кредит по сниженной процентной ставке и получите разницу наличными деньгами!

Кредит «Невероятный» — хватит ждать, осуществляйте свои мечты прямо сейчас!

ЗАО Банк ВТБ (Беларусь) УНП 101165625

МАГАЗИН
КЕРАМИН
ОФИЦИАЛЬНЫЙ ПАРТНЕР
КЕРАМИЧЕСКАЯ ПЛИТКА / САНИТАРНАЯ КЕРАМИКА

Аксессуары для ванной комнаты
Мебель для ванных комнат
Сантехника
Смесители
Зеркала

РЕЖИМ РАБОТЫ
Пн - Пт: 10.00 - 19.00
Сб - Вс: 10.00 - 16.00

тел. (044) 509 55 50
ООО"ФаворитГРУППсервис" УНП 590319445
г. Слоним, ул. Красноармейская, 73Б (Бизнес-центр «Альбион»)
www.ok.ru/keramin.slonim

БЛАГОДАРНОСТЬ

Выражаем слова искренней благодарности

родным, близким, друзьям, соседям, всем добрым людям, кто морально и материально поддержал нас в трудную минуту, разделил наше горе и боль невосполнимой потери дорогого нам мужа, отца, дедушки Анатолия Павловича Хрещика. Спасибо всем огромное и низкий поклон. Храни вас Господь!

С уважением, родные

ПАДЗЯКА

Выказваем шчырую падзяку

Слонімскаму аўтапарку №3, родным, знаёмым, суседзям, сябрам і ўсім, хто падтрымаў нас у цяжкую хвіліну і дапамог маральна і матэрыяльна падчас пахавання нашага дарагога мужа, бацькі і дзеда Саколіна Вячаслава Уладзіміравіча.

З павагай, сям'я Саколіных

НАТЯЖНЫЕ ПОТОЛКИ
ПО РАЗУМНЫМ ЦЕНАМ
Монтаж люстр, труб и профиля включен в стоимость
Рассрочка
Тел. 8-029-803-66-99, 8-029-923-22-33
ИП Пивоварчик В.Л., УНП 291317517

СПУТНИКОВЫЕ АНТЕННЫ
ОБСЛУЖИВАНИЕ НАСТРОЙКА. РЕМОНТ.
ТЕЛ: 8029 2846948 МТС
ТЕЛ: 8044 4887345 vel
ИП Кондратьев А.М. УНП 590941759

ТЕПЛОСНАБ - ЦЕНА И КАЧЕСТВО
Акция!
котлы, колонки, плиты
радиаторы отопления
полотенцесушители
электроводонагреватели
сантехника
доставка бесплатно
ИП Стаховец Н.П. УНН200713334
☎ 8-(029)-222-2-777 ☎ 8-(029)-641-73-71

ИП Липницкий А. А. УНП591572651
НАТЯЖНЫЕ ПОТОЛКИ
ВЫСОКОГО КАЧЕСТВА!!!
мат, сатин, глянец
фотопечать
эксклюзивные полотна
Нал/безнал
Рассрочка до 4 месяцев под 0%!
Гарантия 25 лет!!!
029 604-61-57 VEL, 029 844-98-46 МТС

LEDA-MED.VSEBAR.BY
ЛЕДА-МЕД СТОМАТОЛОГИЯ
ЧУП «Леда-Мед», УНП 290467302,
Лиц. МЗ РБ № 02040/4332 с 27.09.2011г. по 27.09.2021г.
NEW новинка
3D рентген-диагностика зубочелюстной системы:
- Ортопедическая
- Ортодонтическая
- Терапевтическая
- Хирургическая
- Имплантация
- Зуботехническая лаборатория
Барановичи, ул. Циолковского, 4
8(0163) 45-13-11, 8 (029) 201-88-22

ООО Гюзаль
УНП 192616270
ХОРОШИЕ ОКНА
ОБВАЛ ЦЕН!!!
СКИДКИ ДО 25%
ДО 30.08.
- немецкое качество
- договор и гарантия
- подарки, рассрочка 0%
8 029 695 50 10 8 029 768 50 10

ГРОДНОГИПРОЗЕМ
проектный институт
55 лет на рынке:
стабильность, качество, надежность
УНП 590000452

Мы выполняем для ВАС:
- подготовка материалов для госрегистрации земельных участков
- топографическая и исполнительная съемка
- вынос и разбивка осей зданий
- оценка недвижимого имущества
- изготовление выкопировок
- определение порядка пользования земельным участком

г. Гродно, пр-т Космонавтов, 56а, тел. 8-(0152) 74-40-00, факс 8-(0152) 75-37-80
г. Лида, ул. Чапаева, дом № 20, каб. 48, тел/факс 8-(01545) 2-06-15
г. Слоним, ул. Красноармейская, д. 40, тел/факс 8-(01562) 6-56-83
г. Сморгонь, пер. Гастелло, дом № 3, тел/факс 8-(01592) 2-11-22

МУЗЫКА и ТАМАДА
Мы приедем хоть куда
ЖИВОЙ ЗВУК
ОРИГИНАЛЬНЫЙ СЦЕНАРИЙ
СВЕТОМУЗЫКА
НОВИНКА СЕЗОНА
НАДУВНЫЕ КОСТЮМЫ (СЕРДЦЕ, СТРИПТИЗЕР, СТРИПТИЗЕРША)
ВОСТОЧНЫЙ ТАНЕЦ С КРЫЛЬЯМИ
Фотовидеосъемка
ТЕЛ: 8-029-60-78-278
8-029-37-11-018, 8-029-589-35-05
ИП Перевалова Е.А. УНП 590083839

Свадебный салон Невеста Люкс
Предлагает к продаже и прокату шикарный ассортимент новых свадебных нарядов ведущих фирм Papilo и Le Rina, а также отличный выбор вечерних платьев
ул. Карла Маркса, 40, тел: 8-029-642-26-33
ИП Никитенко Т.И. УНП 590091228

Профессиональная ФОТО-И ВИДЕОСЪЁМКА
-индивидуальный подход к клиенту
-перезапись с видеокассет
Full, HD, HDDVD, запись
ФОТОКНИГИ
СВАДЕБНЫЕ ГОЛУБИ
МУЗЫКА И ТАМАДА
ЖИВОЙ ЗВУК
Приемлемые цены.
Украшение залов
Тел. 6-26-26 8-033-621-43-07
8-029-376-31-84, 8-029-821-68-79
ИП Бадей В.Б. УНП 590093154

УНП 691288756 ЧТУП «СтеклоПак-Торг»
Steclopak.by
8 (029) 6-180-180
8 (029) 5-180-160
ОКНА ПВХ
ДВЕРИ межкомнатные и входные
РАССРОЧКА
- без первоначального платежа
- до 12 месяцев!
КРЕДИТ до 4 лет!
Только в этом месяце жалюзи в подарок!
приглашаем дилеров к сотрудничеству

ИП Ёрш Т.И. УНП 500573558
Свадебный салон "Виктория"
Широкий выбор свадебных и вечерних нарядов и аксессуаров к ним
Прокат детских платьев
Каждой невесте подарок
ул. Первомайская, 10
8-029-931-03-96
Выбирай всё для свадьбы у нас!

УНП 290504734
ОКНА ПВХ
+375 29 855 78 52 МТС
+375 44 533-95-22 Вел
8- 0163 41-17-69
8- 0163 41-18-69
г. Барановичи
ул. Царюка, д. 64/1
ЧПТУП Гласс-мастер
~~50%~~
57% скидка на каждое 2-е окно

ВИДЕОСЪЁМКА (Full HD), монтаж, Запись на диск
ФОТОСЪЁМКА
Фотомонтаж
Velcom (029) 3920322
МТС (029) 7873810
www.Svideo.of.by
Дополнительно: Тамада, музыка, авто
ИП Сидоренко Г.В. УНП 590092173

ФОТОКОНКУРС

НАШИ ЛЕТНИЕ ВЫХОДНЫЕ

ФОТО СВЕТЛАНЫ МАТВЕЕНИ
Мамино солнышко на солнышке

ФОТО ИРИНЫ ПАШИНЫ
Семейный отдых

ФОТО ЕКАТЕРИНЫ МУРАВЬЕВОЙ
Русалочье лето

Сертификат на сумму 40 рублей от парикмахерско
в новом фотоконкурсе «Газеты Слонимской» — «На

Присылайте нам снимки, где вы отдыхаете с семьей или друзьями, рыбачите или гуляете по городу, путешествуете, работаете на даче.

Фотографии присылайте до 24 августа на адрес gazslon@gmail.com с пометкой «Фотоконкурс» (не забудьте указать свою фамилию и имя и номер телефона) или добавляйте в нашей группе ВКонтакте «Наши летние выходные | Газета Слонимская». Го-

ФОТО АНАСТАСИИ БОНДАРЕЦ
Летние выходные у моря

ФОТО ЕКАТЕРИНЫ ПЛАХТИНСКОЙ
"Лежу я на пляжу"

Селфи | «Газета Слонимская»

Сегодня мы публикуем селфи, присланные с 12 по 31 июля

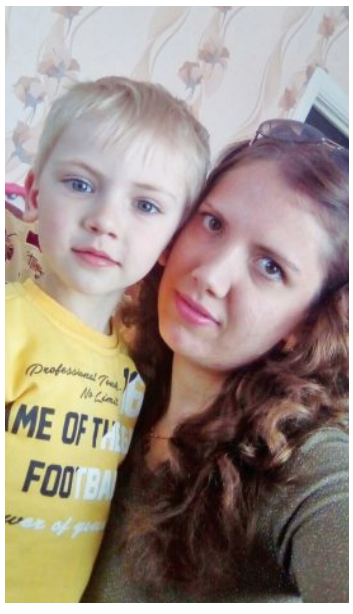

Подготовил Виталий ЕМЕЛЬЯНОВ

От речей дело вперед не двигается. Надо действовать, а не говорить, дела решают спор лучше, чем слова.

Мольер

с «Газетой Слонимской»

й «Империя» вы можете выиграть, приняв участие ши летние выходные».

лосование за снимки участников будет проходить с 10:00 25 августа до 10:00 28 августа на сайте http://www.gs.by.

Победит фото, набравшее наибольшее количество голосов наших читателей.

Не принимаются снимки, где присутствуют сигареты и спиртное.

Жанна ИВАНОВА

ФОТО ЕЛЕНЫ ШИБАЕВОЙ
Счастье в простых вещах

ФОТО ЮЛИИ ПАРНИЦКОЙ
Две здоровые ноги на двоих

ФОТО АНДРЕЯ РАКЕВИЧА
Прогулки по Эдемскому саду

ФОТО АНАСТАСИИ ПАПКОВОЙ
Июльский вечер в кругу близких друзей

ФОТО НАТАЛЬИ МИЛЮК
В городском парке

ФОТО ЯНЫ ПЕТЛИЦКОЙ
"Ну что, поехали?"

"Тарас на Парнасе" — у ліку лепшых

Спектакль Слонімскага драмтэатра пакажуць на рэспубліканскім фестывалі

Спектакль "Тарас на Парнасе" ў пастаноўцы рэжысёра Васіля Сяўца Слонімскага драматычнага тэатра прыме ўдзел у Рэспубліканскім фестывалі нацыянальнай драматургіі імя В. І. Дуніна-Марцінкевіча, які будзе праходзіць у Бабруйску 17-22 лістапада.

Згодна з новым фарматам творчага форуму, рэпертуарная афіша, паводле БЕЛТА, фармуецца з лепшых спектакляў гэтага тэатральнага сезону, пастаўленых па творах беларускіх драматургаў.

Для конкурснай праграмы "Спектакль тэатра драмы" экспертная камісія адабрала шэсць спектакляў, у тым ліку "Тарас на Парнасе" (Сяргей Кавалёў, рэжысёр Васіль Сявец). Спаборнічаць у творчым конкурсе са Слонімскім дзяржаўным драматычным тэатрам будуць са сваімі пастаноўкамі Нацыянальны акадэмічны драматычны тэатр імя М. Горкага, Мінскі абласны драматычны тэатр (Маладзечна), Магілёўскі абласны тэатр імя В. І. Дуніна-Марцінкевіча (Бабруйск) і Рэспубліканскі тэатр беларускай драматургіі.

Журы трэба будзе вызначыць пераможцаў у намінацыях "Лепшы спектакль", "Лепшая мужчынская роля", "Лепшая жаночая роля" і іншых.

"ГС" спытала ў галоўнага рэжысёра Слонімскага драматычнага тэатра Васіля Сяўца пра шанцы на перамогу слонімскіх артыстаў у фестывалі.

— Па-першае, я не думаю пра гэта і яшчэ не ведаю ўдзельнікаў фестывалю. А па-другое, пераможцамі ў сваёй асноўнай масе на такіх конкурсах становяцца сталічныя тэатры, зрэдку — абласныя. І гэты факт прыводзіць да пэўных спрэчак. Аднойчы я быў у складзе журы на конкурсе "Нацыянальная літаратурная прэмія", і спрэчкі па выніках былі проста шалёныя. Былі прапановы наконт таго, каб журы конкурсу фармавалася ў пашыраным складзе, аднак гэтую прапанову не ўхвалілі, і цяпер конкурс судзяць некалькі чалавек. Сам факт таго, што мы прайшлі на конкурс, ужо для мяне з`яўляецца своеасаблівай узнагародай, — адзначыў Васіль Сявец.

Жанна ІВАНОВА

Поздравляем с днём рождения!

Ванечка Шикуть
5 августа исполнилось 2 года

С днем рождения, наш мальчик!
Поздравляем всей душой.
Нежный ангел, сладкий зайчик,
Именинник дорогой!
Будь счастливей всех на свете,
Не грусти и не болей!
С супердатой!
Ведь двухлетье —
Это тоже юбилей!

Поздравляет мама, папа, брат Егор, бабушка Лиля, бабушка Света, дед Коля

В рубрике «Поздравляем с днём рождения!» мы поздравим вашего ребенка бесплатно!
Приносите или присылайте нам фото своих любимых чад (по адресу: 231800, РБ, Гродненская обл., г. Слоним, ул. Красноармейская, 41 или на электронный адрес anna@gs.by). В письме обязательно укажите имя и фамилию, дату его рождения и возраст.

ДАВАЙ ПОЗНАКОМИМСЯ

Хочу найти спутницу жизни в возрасте 45 лет, любящую, заботливую, обаятельную хозяйку, из деревни, г. Слонима или г. Барановичи.
Герасимчик Константин Александрович, тел. (8-01562) 99-2-36.

«Давай познакомимся»

Хотите встретить свою вторую половинку, но у вас это не получается? «ГС» поможет вам найти друг друга.

Давайте объявление, приносите свои фото с кратким рассказом о себе по адресу: г. Слоним, ул. Красноармейская, 73 Б, тел. для справок 6-60-56, 8-044-762-48-39.

Всякое дитя родится неученым. Долг родителей есть дать детям учение.
Екатерина Вторая

Отдушина
9 августа 2017 года №32 (675)

ВОЙДИ В ИСТОРИЮ СВОЕГО ГОРОДА

В жизни каждого человека случаются как радостные, так и горестные события. Ведь именно из них и складывается хроника нашей жизни, которая может быть интересна не только нам, но и нашим потомкам. Поэтому давайте вместе создавать историю нашего Слонима.

Если вы хотите, чтобы издание «Отдушина» написало о вашей свадьбе, рождении ребенка, известило о смерти ближнего и напечатало некролог под рубрикой "Войди в историю своего города", пишите нам -по адресу:
г. Слоним, ул. Красноармейская, 41, Тел.: 612-26-43, 2-90-00 (Тел/факс) .

Какое имя выбрать мальчику, родившемуся в августе?

1 августа
Дмитрий, Роман, Степан, Тихон, Устин, Серафим, Варлаам, Митрофан

2 августа
Авраам, Александр, Георгий, Ефим, Иван, Илья, Константин, Кузьма, Максим, Никодим, Николай, Пётр, Савва, Сергей, Фёдор, Афанасий, Тихон, Алексей, Аарон, Касьян, Леонтий

3 августа
Анна, Георгий, Евгений, Иван, Никодим, Пётр, Семён, Фёдор, Егор, Ян

4 августа
Агап, Алексей, Корнелий, Максимилиан, Михаил, Киприан, Фока

5 августа
Виталий, Трофим, Фёдор, Андрей, Михаил, Аполлон

6 августа
Агапит, Анатолий, Борис, Герман, Глеб, Давид, Роман, Иван, Николай, Афанасий, Илларион, Капитон, Поликарп

7 августа
Александр, Альберт, Макар, Юлиан, Христофор

8 августа
Родион, Игнат, Мирон, Фёдор, Моисей, Сергей, Ермолай

9 августа
Герман, Клим, Николай, Макар, Платон, Савва, Самуил, Юлиан, Иван, Пантелей

10 августа
Василий, Ефим, Иван, Николай, Остап, Павел, Прохор, Юлиан, Моисей, Никанор, Тихон, Юлий

11 августа
Александр, Роман, Константин, Кузьма, Михаил, Николай, Остап, Анатолий, Серафим, Пахом, Вениамин, Феодосий

12 августа
Валентин, Герман, Иван, Лука, Макар, Максим, Павел, Аполлон, Анатолий, Тимон, Ян

13 августа
Арсений, Василий, Георгий, Евдоким, Иван, Максим, Николай, Осип, Иосиф, Сергей, Степан, Вениамин, Константин, Денис, Юрий, Владимир, Антон, Егор

14 августа
Александр, Дмитрий, Максимилиан, Тимофей, Фёдор, Антон, Леонтий, Елезар

15 августа
Василий, Роман, Никодим, Платон, Степан, Тарас, Ян, Фока, Кирилл, Фёдор

16 августа
Аким, Антон, Иван, Исаак, Кузьма, Николай, Тарас, Вячеслав, Далмат, Ян

17 августа
Андрей, Антон, Денис, Дмитрий, Иван, Константин, Марат, Максимилиан, Мирон, Михаил, Максим

18 августа
Агапит, Евдоким, Ефим, Максимилиан, Флор, Семён, Иван, Пимен, Никанор, Феоктист

19 августа
Агап, Юлий

20 августа
Александр, Алексей, Василий, Дмитрий, Елисей, Иван, Максим, Михаил, Пётр, Самуил, Антон, Степан, Афанасий, Митрофан, Никанор, Пимен, Феодосий

21 августа
Агап, Григорий, Емельян, Леонид, Мирон, Никодим, Николай, Фёдор, Савва, Герман, Моисей

22 августа
Алексей, Григорий, Иван, Макар, Матвей, Пётр, Самуил, Яков, Юлиан, Фотий, Антон, Дмитрий, Марк, Леонтий, Фока, Юлий, Ян

23 августа
Агапит, Савва, Афанасий, Роман, Лаврентий, Вячеслав

24 августа
Александр, Василий, Зенон, Марк, Мартин, Макар, Максим, Фёдор, Клавдий, Донат, Нифонт

25 августа
Аркадий, Александр, Алексей, Василий, Дмитрий, Ефим, Иван, Илья, Михаил, Николай, Пётр, Савва, Сергей, Степан, Фёдор, Яков, Фотий, Леонид, Матвей, Вячеслав, Антон, Виссарион, Герман, Капитон, Семён

26 августа
Алексей, Василий, Раймонд, Константин, Максим, Максимилиан, Николай, Тихон, Феликс, Яков, Ипполит, Серафим, Иван, Евдокия, Ипполит, Парамон

27 августа
Аркадий, Александр, Алексей, Василий, Владимир, Николай, Фёдор, Матвей, Марк, Михей, Феодосий, Семён

28 августа
Феликс, Юлиан

29 августа
Аким, Александр, Герасим, Ким, Никодим, Яков, Степан, Демид, Лаврентий, Нил, Никодим

30 августа
Алексей, Илья, Мирон, Павел, Филипп, Дмитрий, Киприан, Пимен

31 августа
Георгий, Григорий, Денис, Евгений, Емельян, Раймонд, Иван, Лев, Лука, Макар, Михаил, Никодим, Флор, Егор, Илларион, Лаврентий, Софрон, Фрол, Флор, Христофор, Ян.

mirvsemye.ru

Добро пожаловать, Славик!

Великая радость пришла в дом Марты и Степана Садковых: 31 июля у них родился сыночек. Малыш появился на свет в 4 часа 35 минут. Его вес — 3 килограмма 230 граммов, рост — 51 сантиметр.

7 августа Марта с сыночком выписались из больницы. В этот день самые родные и близкие люди желали счастливой мамочке всего самого наилучшего.

— Я безмерно счастлив. И как тут не быть счастливым, глядя на такого ангелочка. Пусть наш сыночек растет здоровеньким, чтобы крепеньким был, как папа, пусть он приносит в нашу жизнь только радость и позитив, — пожелал отец сыну.

— Пусть наш внучок растет здоровеньким, крепким мальчиком, а в дальнейшем чтобы был успешным в жизни, — пожелала бабушка Валентина Ивановна.

— Я очень счастлива, что у меня родился правнучек от любимой старшей внученьки Марточки. У меня пятеро внуков и сейчас будет еще и правнук.

Я желаю молодой семье огромной любви, счастья, чтобы уважали друг друга, чтобы долго-долго шли по жизни рука об руку вместе, а правнучку желаю быть здоровеньким, пусть он семье приносит много радости, — пожелала Зинаида Иосифовна.

— От всего сердца желаю семье счастья, чтобы было взаимопонимание, главное, чтобы было здоровье, все остальное родители обеспечат, — пожелала мама Марты.

Добро пожаловать, Артёмка!

В семье Екатерины и Александра Сергиенко прекрасное пополнение. 2 августа у них родился сыночек, которого родители назвали Артёмкой. Малыш появился на свет в 13 часов 40 минут, весом 3 килограмма 640 граммов, ростом 52 сантиметра. Вот так богатырь!

В семье Екатерины и Александра подрастает старший сынишка Николай, которому полтора годика.

7 августа Екатерина выписалась из роддома. В этот день в выписной комнате ее ждали супруг и свекровь.

— Пусть наш сыночек будет всегда здоровеньким, пускай в жизни у него всегда все получается, — пожелал Александр своему сыночку Артёму.

— Искренне желаю внуку здоровья, счастья и всего самого хорошего, — пожелала бабушка Наталья Николаевна.

Дядя Юра пожелал племяннику расти здоровым, сильным мальчиком, всего самого светлого и доброго.

Страницу подготовила Анна ВОЛОДАЩУК

ШКАФЫ-КУПЕ КУХНИ
Раздвижные двери.
Гарантия качества, замер, доставка бесплатно.
8-033-392-52-99,
8-029-150-25-83.
ИП Езепчик С.С. УНП 591332972

НАТЯЖНЫЕ ПОТОЛКИ
быстро, качественно, любой сложности
★ РАССРОЧКА ★
Тел. МТС 8-029-228-39-02
ИП Исаков В.В., УНП 291195880

ОКНА за 7 дней!
EXPRESS ОКНА
Профиль Salamander
Фурнитура Roto
Скидка до 20% к Новому году!
▪ Балконные рамы ▪ Откосы ПВХ
МТС: +375 33 VEL.: +375 29 624 61 59

ОКНА, ДВЕРИ, БАЛКОННЫЕ РАМЫ ИЗ ПВХ и алюминия
Низкие цены, безупречное качество в короткие сроки
ЗАМЕР И ДОСТАВКА БЕСПЛАТНО
СКИДКИ ПРИ ЗАКАЗЕ:
300 р. –3%, 500р. – 5%, 700р. – 7%
Пенсионерам – 7%
МОСКИТНАЯ СЕТКА В ПОДАРОК
ДВЕРИ МЕТАЛЛИЧЕСКИЕ и МЕЖКОМНАТНЫЕ
РАССРОЧКА без %
ИП Барташевич С.А., УНП 591302290
МТС 8-029-840-87-91, Vel. 8-029-331-26-71

Жалюзи
роллеты (тканевые, защитные)
москитные сетки
Низкие цены
Установка
Тел. 8-029-278-03-13
ИП Середа М.Е., УНП 291211010

ИП Бута С.В. УНП 591743214
МАГАЗИН «ПОДКОВА»
Г. Слоним, ул. Советская, 72/1
Время работы:
пн.-пт.: 9.00-18.00
сб.: 9.00-14.00
вс.: выходной
Метизы, шурупы, саморезы
Анкеры, заклёпки, дюбеля,
Болты гайки, шайбы
Специальный крепёж
Клей, перчатки
пена монтажная, круги
Свёрла, ручной инструмент
Замочно-скобяные изделия
ТЕПЦИЦЫ, ПОЛИКАРБОНАТ
Наличный и безналичный расчет
8(029) 138 24 51 Vel.

Рассрочка без справок от 2 -12 месяцев 0% или карта покупок
ОКНА ПВХ
- двери - откосы
- рамы балконные из ПВХ и алюминия
*20 рублей за добрые слова!
*Акция! от 56 руб.
ДВЕРИ металлические
производство РБ, изготовление под заказ
Балконы под ключ: ▪ Крыши ▪ Обшивка ▪ Утепление
ИП Фобишенская В.И. УНП 191720349
8(029) 703-22-63(мтс); 8(029) 143-05-13(vel) okd.by; рбдвери.бел

РЕМОНТ И РЕСТАВРАЦИЯ МЯГКОЙ МЕБЕЛИ
ИП Криводубский А.Л., УНП 690759387
• изменение формы, дизайна
• изменение кровати в тахту
• большой выбор тканей
• пенсионерам скидки 5%
Тел. 8-044-703-41-50 LIFE

НАТЯЖНЫЕ ПОТОЛКИ
-Скидки от 5%.
-Подарки на выбор (карнизы, светильники)
-Рассрочка 0%.
-Гарантия 15лет.
НПСтрой-с нами просто.
www.npstroy.by С 8.00 до 22.00
8 (044) 77 052 77 Без обеда.
8 (033) 66 99 222 Без выходных.
Двухуровневые потолки за 1 день!
ИП Лошаковский А.Э. УНП 591335651

НАТЯЖНЫЕ ПОТОЛКИ
(матовые, сатиновые, глянцевые, белые и цветные)
*20 рублей за добрые слова!
Рассрочка без справок 2-12 месяцев 0%
Карниз для штор и плинтус ПВХ в ПОДАРОК!
Закажи двухуровневый потолок и получи - БОНУСОМ одноуровневый (до 10м²)
Закажи два потолка, третий получи БОНУСОМ - "под ключ"
АКЦИЯ! 3руб. за м²
8(044)569-48-48(vel) 8(029)569-48-48(мтс)
ИП Шатвил В.Н. УНП 192502622

все виды корпусной мебели
по индивидуальным заказам
ШКАФЫ-КУПЕ
КУХНИ И МНОГОЕ ДРУГОЕ
мы стараемся
Тел. 8-029-785-27-74 МТС
Вел. 8-029-941-64-94
ИП Караков А.Н. УНП 590905121

РЕМОНТ и РЕСТАВРАЦИЯ мягкой мебели
www.sofa.kraj.by
Изменение дизайна.
Качественно, быстро,
НЕДОРОГО!
СКИДКИ!
Тел.: 8-029-812-35-32,
8-044-729-00-92.
ИП Явзин В.Н. УНП 691561647.

КУХНИ
ШКАФЫ-КУПЕ
И др. корпусная мебель
8-029-78-52-778, 8-029-990-04-90
НИЗКИЕ ЦЕНЫ
ВЫСОКОЕ КАЧЕСТВО
ИП Кузнецов С.А., УНП 591353811

БЕЗ % РАССРОЧКА
ОКНА и ДВЕРИ из ПВХ и алюминия
МЕТАЛЛИЧЕСКИЕ ДВЕРИ
МЕЖКОМНАТНЫЕ ДВЕРИ
ПОСТЕЛЬНЫЕ КОМПЛЕКТЫ
ДВЕРНАЯ ФУРНИТУРА
ЖАЛЮЗИ
ТКАНИ
магазин «Натали»
г. Слоним, ул. Брестская, 69/5
ДОМ ДВЕРЕЙ
г. Слоним, ул. Я. Купалы, 24
8 (029) 786-14-77
8 (029) 383-94-32
8 (01562) 6-25-25
ИП Макаренко В.В. УНП 590827666

Натяжные потолки
intet
Лучшее решение вашего интерьера
VIP – двухуровневые
нал/безнал, чеки
Тел. 8-029-229-83-62 МТС
ИП Хомич С.А. УНП 290831964

ИП Гришкевич Д.Ф. УНП 691405130
ОКНА, ДВЕРИ из ПВХ
Системы балконного остекления из Al и ПВХ
• Весь товар сертифицирован
• Отделка откосов из ПВХ-панелей
• Скидки пенсионерам, ивалидам, селам
• Обмер, консультация, доставка БЕСПЛАТНО
• Ремонт любой сложности с обслуживанием
• Рассрочка без %
Москитная сетка или стеклопакет 32 мм в ПОДАРОК
(029) 941-29-69 (029) 574-29-69

НЕМЕЦКОЕ КАЧЕСТВО
ИП Чепелевич Т. В. УНП291417288
Новинка! Мультистёкла!
Окна ПВХ
Срок изготовления 5-7 дней!
ЛЮБАЯ СЛОЖНОСТЬ: ламинация, тонировка, раскладка, арки, трапеции
ГАРАНТИЯ КАЧЕСТВА 12 лет
РАССРОЧКА ПЛАТЕЖА
РАЗДВИЖНЫЕ БАЛКОННЫЕ РАМЫ (алюминий)
ОТДЕЛКА ОТКОСОВ
г. Барановичи
ул. Брестская, 112А
/0163/ 42-34-13
/029/ 643-36-43 vel
/033/ 633-36-43 мтс
SALAMANDER KBE REHAU WDS

ОАО «Світанак», УНП 500041006
РЕСТОРАН «СЛОНИМ»
г.Слоним, ул.Брестская, 83а
Принимает заказы на организацию
ТРАУРНЫХ ТРАПЕЗ (ПОМИНАЛЬНЫХ ОБЕДОВ)
3 банкетных зала (до 210 посадочных мест)
Скидка на меню 20%
(стоимость 12-14 руб. на человека)
Любая форма оплаты, любой день недели.
Действуют карты рассрочки с сохранением скидки
«Халва» **2 месяца**
«Карта покупок» **4 месяца**
Телефоны для справок:
+375(44) 746-75-38
5-42-57, 5-44-71

ИЗДЕЛИЯ ИЗ МЕТАЛЛА
- заборы, ворота, калитки
- ограждения лестниц и балконов
- декоративные ажурные решетки
- навесы, козырьки
- гаражные ворота
- могильные ограждения
- мангалы, скамейки, цветочницы
ТЕПЛИЦЫ
МЕТАЛЛОЧЕРЕПИЦА
ПРОФНАСТИЛ
(металлопрофиль) для кровли и забора
МЕТАЛЛОШТАКЕТНИК
ПОЛИКАРБОНАТ
и комплектующие
ООО "Антарес" УНП 500058148
62-623, 62-621, 62-620
8-029-622-54-05 Vel.,
8-029-135-18-23 Vel.
8-033-355-18-23 МТС.
antares.tomas.by
Зачем платить больше и искать лучше, если мы готовы для Вас найти разумный компромисс: соотношение цены и качества, а 12-летний опыт работы говорит сам за себя

УНП 590085540
ОТЛИЧНОЕ КАЧЕСТВО ПО ДОСТУПНОЙ ЦЕНЕ!
УП «СТЭЛКАРГО» в г. Слоним предлагает:
- **пенопласт** собственного производства (плотности 10, 15, 20, 25, 35, **размер листа и толщина любая!**)
- **все виды утеплителей** в наличии и под заказ
- а также **сопутствующие товары** – дюбеля, армирующая сетка, клеевые составы
и многое другое.
Доставка!
С НАМИ ТЕПЛЕЕ!
Ждем Вас:
г. Слоним, ул. Котовского, 1 (напротив автопарка)
Контактные телефоны:
(01562) 66965
(029) 6680497

Компьютерная помощь
установка ПО, антивируса, Windows, Настройка интернета и Wi-Fi, диагностика. Решение любых вопросов. Без выходных.
Бесплатный выезд к клиенту.
Тел. 8-033-624-38-69 (МТС)
ИП Шкуда А.В. УНП 591730836

УСТАНОВКА, ЗАМЕНА ЭЛЕКТРИЧЕСКИХ СЧЕТЧИКОВ, РОЗЕТОК, ВЫКЛЮЧАТЕЛЕЙ
Монтаж электропроводки квартир, коттеджей, стройплощадок.
Velcom 154 32 45
ИП Алексейчик Н.Н., УНП 590827865

ВЫПОЛНЮ ОТДЕЛОЧНЫЕ РАБОТЫ
гипсокартон, плитка, штукатурка, шпатлёвка, обои, ламинат, откосы, арки любой сложности, фасады и др. работы
Тел. 8-033-665-11-68
ИП Астюкевич С.А. УНП 590325520

ПРОДАМ ПИЛОМАТЕРИАЛ ОБРЕЗНОЙ, НЕОБРЕЗНОЙ:
- БАЛКИ, БРУС
- ДОСКА, ШТАКЕТНИК
ДОСТАВКА БЕСПЛАТНАЯ.
ЛЮБАЯ ПОРОДА ДРЕВЕСИНЫ.
8029 520-59-95
8029 785-43-24
ИП ЛОСЬ А.В., УНП 291306733

Производственное предприятие купит
(можно за наличный расчет)
ШВЕЛЛЕР
№20-24 дл.15-16м
Тел. для справок в Слониме:
8(029) 6225405 Vel.,
8(033) 355 1823 МТС

ЧИСТКА ПОДУШЕК
ИЗ ПУХА И ПЕРА
Очистка
Дезинфекция
Замена наперника на новый
возможна доставка
СЛОНИМ, УЛ. ТОПОЛЁВАЯ, 22
рынок «Наш край», роллет 22
(у центрального входа)
8-029-109-05-88
8-029-583-93-84
ИП Чигрин О. С. УНП 590316992

РЕМОНТ ХОЛОДИЛЬНИКОВ ИМПОРТНОГО И ОТЕЧЕСТВЕННОГО ПРОИЗВОДСТВА
Гарантия
Воскресенье – выходной
Тел.: 8-033-363-86-09, МТС
ИП Чеботаревич Г.В., УНП 590350708

ВЫПОЛНЮ СТРОИТЕЛЬНО-ОТДЕЛОЧНЫЕ РАБОТЫ
- Демонтаж любой сложности
- Стяжка, штукатурка, гипсокартон, шпатлевка, откосы, потолки, обои, ламинат, жидкие обои, керамическая плитка и т.д.
- Сантехнические работы: монтаж водопровода, канализации и вентиляции, установка полотенцесушителей и сантехприборов
Качество. Гибкие цены
8-029-785-31-03
ИП Лазарчик В.А., УНП 591737629

Ремонт и реставрация мягкой мебели
Пенсионерам и инвалидам – скидка 5%
Изготовление мягкой мебели под заказ
Диван – в угловой выдвижной диван
Кресло – в кресло-кровать
Кровать – в подъёмную и выдвижную тахту, еврокнигу
Изменение дизайна
Замена пружинных блоков
Большой выбор тканей
Vel. 8 (029) 114-5-114
МТС 8 (029) 706-55-00
ИП Дитман М.Н. УНП 690764856

РЕМОНТ ТЕЛЕВИЗОРОВ и др. техники
на дому у заказчика
8-033-689-95-77 МТС
8-029-347-49-44 Vel
ИП Шухно Н.В. УНП 590315266

РАСПИЛЮ
круглый лес с выездом к заказчику
Наличие электричества не обязательно
Длина бревна до 6,5 м
Диаметр бревна до 63 см
Тел. 8-029-330-62-26, 8-029-514-17-92.
ИП Семеньков С.Н, УНП 591733876

АНТЕННЫ спутниковые
- установка
- настройка
- гарантия
Триколор, НТВ+ - ОБМЕН старых приемников на новые
РАССРОЧКА
(033) 900-24-28
ИП Маркач Ю.А. УНП 591732249

ИП Ковалев М.О.
УНП 590879788
МАГАЗИН ТЕПЛОСЕРВИС
Современные системы отопления и водоснабжения
РАСЧЕТ ПРОДАЖА МОНТАЖ РАССРОЧКА
КОТЛЫ, КОЛОНКИ, РАДИАТОРЫ, ТЕПЛЫЙ ПОЛ, СМЕСИТЕЛИ, ВАННЫ, САНФАЯНС
+375(29)185-33-54 Vel.
8(01562) 6-13-12 +375(33) 655-33-54 МТС
Г. Слоним, ул. Советская, 19, Бизнес-центр Огинского, 1-й этаж

ОКАЗЫВАЕМ УСЛУГИ ПО СТРОИТЕЛЬСТВУ
Фасад, кровля, штукатурка, кладка, сайдинг, гипсокартон, установка дверей.
Тел. 8-029-673-15-90
ИП Иванашко А.В. УНП 590942862

МОНТАЖ ОТОПЛЕНИЯ КОТЛОВ, КОЛОНОК, ТЕПЛОГО ПОЛА
РАЗВОДКА ВОДЯНЫХ ТРУБ
ПРОМЫВКА ОТОПЛЕНИЯ
Тел. 8(044) 477 61 86
ИП Маркач А.В., УНП 591744251

ХИМЧИСТКА
СТИРКА КОВРОВ И БЕЛЬЯ, ЧИСТКА ПЕРА
г. Слоним, ул. Коссовский тракт, 9 А
тел. для справок 4-10-36,
МТС 8-029-869-33-75
информация на сайте:
www.chaykagrodno.by
ОАО "Чайка" Слонимский ф-л, УНП 500048013

РЕМОНТ И РЕСТАВРАЦИЯ МЯГКОЙ МЕБЕЛИ
Рассрочка!
Пенсионерам и инвалидам скидка!
- широкий выбор тканей и дизайна
- из кровати - в тахту
- из дивана - в угловой
- из кресла - в кресло-кровать
- ремонт матрацев
Vel. +375 44 45-45-072
МТС +375 33 35-45-072
ИП Саванович Р.Ю., УНП 691975712

Ритуальные услуги

ПАМЯТНИКИ
из гранита и мраморной крошки
ПО ЦЕНАМ ПРОИЗВОДИТЕЛЯ!
Благоустройство мест захоронения, установка, демонтаж.
Ограды из нержавеющей стали и гранита.
РАССРОЧКА
Рынок центральный, торг. место №163
мтс 8-033-654-79-06;
вел 8-029-333-12-17
ИП Лишик В.Ф. УНП 590087543

МАСТЕРСКАЯ ПО ИЗГОТОВЛЕНИЮ ПАМЯТНИКОВ
Натуральный гранит, мраморная крошка.
Любая конфигурация, любые размеры
ДОСТАВКА — УСТАНОВКА
НИЗКИЕ ЦЕНЫ
Ул. Минский тр-т, 31 (территория ф-ки «Гостиничная мебель»)
Тел. 3-60-76, 8-029-909-90-05
ИП Матейчук Г.П., УНП 500273273

ПАМЯТНИКИ И КОМПЛЕКСЫ ИЗ ГРАНИТА
МЕДАЛЬОНЫ И ТАБЛИЧКИ ИЗ НЕРЖАВЕЮЩЕЙ СТАЛИ
ДОСТАВКА, УСТАНОВКА
БЛАГОУСТРОЙСТВО
ХОРОШЕЕ КАЧЕСТВО
НИЗКИЕ ЦЕНЫ
МТС 8-029-787-84-71 ВЕЛ. 8-029-935-46-47
Ул. Подлесная, 1а
(р-н Лобазовка, м-н «Памятники»)
ИП Куликовский А.М., УНП 591735123

ПАМЯТНИКИ
Из натурального гранита любой сложности
Из мраморной крошки
Собственное производство
Низкие цены
Доставка Установка
Caggiati
г. Слоним, ул. Коммунистическая, 18
8-029-913-42-53
ИП Матейчук Г.П., УНП 500273273

ЧПУП «ГРАНВИ»
изготовление памятников любой формы из натурального гранита
ВОЗМОЖНА ДОСТАВКА И УСТАНОВКА
ПЕНСИОНЕРАМ И ИНВАЛИДАМ СКИДКИ
г. Слоним ул. Минский тракт 32а
Тел/факс:
8(1562) 6-26-65; 8(029) 664 62 10
УНП590717906 ЧПУП «Гранви»

ПАМЯТНИКОВ
Изготовление и художественное оформление любых форм
доставка, установка
Г. Слоним, ул. Советская, 73, тел.2-78-23
ЧУП Лагутик С.Р. УНП 590789281

ПАМЯТНИКИ
Кравченко Д.Н.. УНП 591734170
Изготовление и художественное оформление памятников.
Установка Благоустройство Демонтаж
8(044)7813674 8(029)5762418
ул. Янки Купалы 35
Вход с ул.Горького через проходную РАЙПО

WWW.GS.BY

РЕМОНТ ХОЛОДИЛЬНИКОВ
МТС 8029-280-11-03,
Вел. 8029-624-11-03
СТИРАЛЬНЫХ МАШИН-АВТОМАТОВ
Вел. 8-044-712-91-66
ПЫЛЕСОСОВ, УТЮГОВ, ФЕНОВ, КУХ. КОМБАЙНОВ И Т.Д.
Вел. 8-029-394-70-56, 6-17-80
ИП Гаврилов В.Н., УНП 590083548

БУРЕНИЕ СКВАЖИН
диаметр трубы
— 32, 50, 125 —
8-044-746-53-79 (вел)
8-029-792-10-26 (мтс)
ИП Кевра Ю.Ч. УНП 591358349

ПИЛОМАТЕРИАЛЫ
САЙДИНГ
МИР КРОВЕЛЬНЫХ МАТЕРИАЛОВ
ОКНА ДВЕРИ ПВХ
УТЕПЛИТЕЛЬ
ИП Мазурик Г.П. УНП 590942331
МТС +375 (29) 5833050 Вел. +375 (44) 7388210
г. Слоним, ул. Чкалова, офис. 32
Работаем с 9 до 18 ч. Выходной: вс. пн
e-mail: Slonim_Shalom@outlook.com
САЛОН-МАГАЗИН «ШАЛОМ»
Мазурик Григорий
Индивидуальный Предприниматель
/ Кредит Рассрочка /
ОКАЗЫВАЕМ УСЛУГИ ПО СТРОИТЕЛЬСТВУ

Продажа и укладка
ТРОТУАРНОЙ ПЛИТКИ
ВИБРОЛИТЬЕВАЯ
ВИБРОПРЕССОВАННАЯ
Ж/Б ЗАБОРЫ
ДЕКОРАТИВНЫЙ КАМЕНЬ
Собственное производство
МТС + 375(29) 725-10-16
Life +375 (25) 636-52-47
VEL +375 (29) 930-76-85
ИП Зеленская Е.М., УНП 290640014

Ремонт стиральных машин-автоматов
любых производителей, на дому у заказчика.
ВОСКРЕСЕНЬЕ ВЫХОДНОЙ
Тел. 8-029-783-10-50 (МТС)
8-029-389-11-19
ИП Грипич С.П УНП 590089390

Укладка тротуарной плитки
Установка тротуарного и дорожного бордюра
Тел.: 8 (029) 280 70 29,
8 (044) 557 71 58
ИП Пинчук В. Н., УНП 290316886

Опт, розница
OSB
Низкие цены
Продукция производства Беларуси и России
ПИЛОМАТЕРИАЛЫ
• доска пола
• блок-хаус
• брус, доска
• имитация бруса
• щит мебельный
• плинтус, наличник
• комплектующие для лестниц
• вагонка (хвойных и лиственных пород)
И многое другое
ИП Литвинович Р.А. УНП 290294867
г. Барановичи, ул. Вильчковского, 91А (заезд с ул. Бадака)
/029/ 726-17-38 /029/ 651-87-87

ПРОДАМ ПИЛОМАТЕРИАЛ:
БАЛКИ
СТРОПИЛА
ДОСКА
обр. и необр.
ШТАКЕТНИК
доставка
8-029-821-84-73
ИП Шелест С.А. УНП 291087314

ЗАБОРЫ ЖЕЛЕЗОБЕТОННЫЕ,
АЖУРНЫЕ РАЗНЫХ ФОРМ.
БОЛЬШОЙ ВЫБОР. НИЗКИЕ ЦЕНЫ.
ДОСТАВКА. УСТАНОВКА.
Заборы металлические;
ворота откатные распашные,
гаражные; качели; скамейки.
БЛОКИ АЖУРНЫЕ – СТОЛБОВЫЕ
РВАНЫЙ КАМЕНЬ – ДЕМЛЕР
ПЛИТКА ТРОТУАРНАЯ;
УКЛАДКА, БЛАГОУСТРОЙСТВО МОГИЛ
НАЛИЧНЫЙ И БЕЗНАЛИЧНЫЙ РАСЧЕТ.
ТЕЛ. 721-58-00 (МТС), 985-68-59 (ВЕЛКОМ), 8-01645-33-7-29 (ДОМ.)
ЧПТУП «Армабетон» УНП 290836236

• МЕТАЛЛОЧЕРЕПИЦА
• ПРОФНАСТИЛ
• ЗАБОРНЫЕ СИСТЕМЫ
• ВОДОСТОК
• АРМАТУРА
• МЕТАЛЛОПРОКАТ
предъявителю скидка 3%
"скидки по купонам не суммируются"
Скайпрофиль
СЛОНИМ
ул. Вокзальная, 11
(01562) 5 00 92
(033) 300 18 54
skyprofil.by
Унитарное предприятие «Скайпрофиль» УНП 691537001

РЕМОНТ ТЕЛЕВИЗОРОВ
на дому у заказчика
Тел. 2-12-65,
VEL. 8-029-173-49-57
МТС 8-033-620-50-08
ИП Пархута Е.Н., УНП590084784

ВОРОТА КОЗЫРЬКИ ПЕРИЛА
открытые и распашные
кованые, из нержавеющей стали
г. Слоним, ул.Синичкина, 6 8(029) 958-64-83
ИП Конкова М.В. УНП 590093088

При Свято-Троицком соборе
города Слонима проводится **набор**
в Воскресную школу для **ВЗРОСЛЫХ**. В рамках обучающей программы Вы сможете углубиться в **понимание Священного Писания**, проследить исторический путь Православной Церкви, **раскрыть сущность и значение** православного богослужения, **получить ответы** на свои вопросы.
Записаться можно на свечном ящике Свято-Троицкого собора (6-47-47) либо обратиться к директору Воскресной школы священнику Сергию Ярмоловичу по тел.: 2-55-50, МТС 8 033 621 55 96, Vel. 8(044) 547 95 91

Металлочерепица
профнастил
водосток
цемент
демлер
блоки г/с
кирпич, шифер
(029) 732-86-48 МТС
ИП Мискевич А.Н. УНП 290832391

рекламное агентство КОРЕКС
ОРИГИНАЛЬНЫЙ ПОДАРОК С ВАШИМ ФОТО!
кружки
майки
тарелки
календари
брелоки
подушки
фотокристаллы
именная ложка
ул.Синичкина, 6 тел.6 444 6; +375 29 946 40 29
Рекламное агентство "Корекс" УНП 590093088

ПЛИТКА ТРОТУАРНАЯ* (серая и цветная)
БОРТ ГАЗОННЫЙ
БЕТОН МЕЛКОЗЕРНИСТЫЙ
без щебня и со щебнем и изделия из него
БЛОКИ БЕТОННЫЕ
типа ФБС для фундаментов и стен подвалов.
Продукцию собственного производства реализует унитарное предприятие "ЦЕМСТРОЙ" УНП 590128161.
Тел. (01512) 3-80-99 гор.,
8 (033) 621-38-25 МТС

УНП 590719077, ЧТПУП "ЮриксБел"
РАССРОЧКА ДО 6 МЕСЯЦЕВ
ШКАФЫ-КУПЕ
НОВОСЁЛАМ СКИДКИ!
Добрый дом
Брестская 109А
Тел. 6-36-00
kupe-slonim.by

ДОРОГО ПРИНИМАЕМ Б/У АККУМУЛЯТОРЫ
17.08 в г. Слониме возле Коссовского рынка
с 16.30 до 18.30
Возможен вывоз АКБ нашим транспортом
(029) 829-46-60
(029) 909-51-44
www.1ak.by
ПАК ГРУППА КОМПАНИЙ
"Первая аккумуляторная компания"
Лиц. 02060/13-19/13 (24.05.13-18) Министерство промышленности РБ ООО "Белкомпетитор" УНП 290180562

ЦЕМЕНТ М500 D20 (25 Т)
ГИПСОКАРТОН И КОМПЛЕКТУЮЩИЕ
ИЗВЕСТЬ, СМЕСИ СТРОИТЕЛЬНЫЕ, ШПАТЛЕВКА
ШИФЕР, ТРУБЫ А/Ц, МИНВАТА, ПЕНОПЛАСТ
ЗАБОР ПР-ВА НОВОГРУДКА
СЕТКА РАБИЦА, ГВОЗДИ СТРОИТЕЛЬНЫЕ
БЛОКИ ГАЗОСИЛИКАТНЫЕ,
КЛЕЙ ДЛЯ ПЛИТКИ, БЛОКОВ
ЛИСТ ОЦИНКОВАННЫЙ
МЕТАЛЛОПРОКАТ (ЛИСТ, ТРУБЫ, УГОЛОК, ШВЕЛЛЕР)
ДОСТАВКА ПО ГОРОДУ БЕСПЛАТНО,
возможна доставка по Слонимскому, Зельвеснскому, Дятловскому и Новогрудскому районам
Тел.: 8-029-655-02-26, (вел.)
8-029-881-20-68 (мтс)
6-34-52 (после 18.00)
ЧТПУР «Левадагрупп», УНП 590325071

МЕТАЛЛОПРОКАТ
• АРМАТУРА
• ТРУБА
• КВАДРАТ
• КРУГ
• ЛИСТ
• УГОЛОК
• СЕТКА
РЕЗКА, СВАРКА ДОСТАВКА
ИП Мискевич А.Н. УНП 290832391
АКЦИЯ: АРМАТУРА ⌀ 10 – 80 КОПЕЕК ПОГ. М.
⌀ 12 – 1 РУБЛЬ 17 КОПЕЕК ПОГ. М.
МТС: (033) 674-14-75, (029) 529-95-84

ПЛИТКА ТРОТУАРНАЯ ДЛЯ КЛАДБИЩ ОБЛИЦОВОЧНАЯ
Декоративные заборные блоки и другие элементы для забора. Бордюры. Водостоки.
Ул. Подлесная, 1а (р-н Лобазовка, м-н «Памятники)
МТС 8-029-787-84-71, vel. 8-029-935-46-47
ИП Куликовский А.М., УНП 591735123

Добавь селфи! Стань лучшим! Получи сувенир!

Хотите увидеть себя на первой полосе "ГС"?

Спешите прислать ваше селфи в рубрику «Газеты Слонимской» «Селфи номера»!

Лучшее селфи будет напечатано на первой полосе «ГС».

ВСЕ ПРИСЛАННЫЕ СЕЛФИ БУДУТ УЧАСТВОВАТЬ В ГОЛОСОВАНИИ НА САЙТЕ GS.BY.

Селфи принимаются в сообществе в ВКонтакте **«Селфи | «Газета Слонимская».**

Чужие селфи присылать НЕЛЬЗЯ.

Автор лучшего селфи по итогам голосования получит приз от нашего спонсора

рекламное агентство КОРЕКС

Саранча — стихийное бедствие, хотя в одиночку она совсем не страшна. То же самое и с дураками.

Карел Чапек

Отдушина
9 августа 2017 года №32 (675)

Ненармальная

МАЛЮНАК ЯЎГЕНА ІВАНОВА

— Ці чула ты навіну? — Альбіна Купрацэвіч абаперлася аб дзябку, якой акучвала ў агародзе бульбу.

— Што за навіна? — суседка Маня Каноплік нарвала ў фартух зелля для свіней і ўжо збіралася ісці на надворак.

— Ванда Кандрацік учора свінню з парасятамі прадала. Кажуць, за паўцаны. Нейкі чалавек з суседніх Аброцькаў купіў.

— Во дзе ненармальная! На мінулым тыдні карову збыла, а цяпер свінню з парасятамі. Як памёр яе Вінцук, то ўсю гаспадарку распатроніла.

— А яна так і сказала пасля пахавання. Маўляў, міне сорак дзён, пасля гадавіна, пастаўлю помнік і забудуся, як яго звалі. Што я з ім добрае бачыла? Толькі і ведаў, што піць ды біцца. А я сына выгадавала, вывучыла і да свайго брата ў Польшчу адправіла. Няхай там жыве. А я для сябе буду жыць.

— А як гэта для сябе? Сядзе на ганку рукі склаўшы ды будзе сядзець, бо гаспадаркі ж ніякай, на работу хадзіць не трэба: два гады, як на пенсію пайшла. Не разумею...

— Ды гэту ненармальную ніхто не разумее. Гэта ж трэба да такога дадумацца — гаспадарку збываць! Была баба як баба, а тут нібыта чорт усяліўся. Проста дзіва...

Альхоўскія бабы кожны дзень пачыналі з плётак пра Ванду як усё адно са зводак аб баявых дзеяннях, кожную малую макулінку ўлічвалі, за ўсім сачылі. Цікавасці дадавала тое, што Ванда не вельмі адкрывала ім свае планы, таму да ўсяго трэба было дапетрыць, разведаць, а дзе і дадумаць.

У жніўні, выбраўшы з градаў апошнія гуркі, Ванда пасаліла іх, замарынавала і, замкнуўшы хату, некуды знікла.

— Мо ў райцэнтр чаго паехала?

— А мо ў госці?

Губляліся бабы ў здагадках. І калі Ванда не з'явілася ў вёсцы праз тыдзень, то ўжо не ведалі, што і думаць. Яснасць унесла Тамара Сабалеўская, якая працавала на пошце ў райцэнтры разам з Вандзінай пляменніцай Кацяй.

— Ні за што не ўгадаеце, дзе яна падзелася, хоць цэлы дзень будзеце адгадваць. У круіз па Чорным моры адправілася, вось дзе!

— А дзе тое Чорнае мора? — навастрыла вушы тупаватая Соня Грушык.

— За райцэнтрам, адразу налева, — прыжмурыўшы зялёныя вочы, патлумачыла Тамара. — У школе трэба было добра геаграфію вучыць.

— А як жа яна туды трапіла? — не магла даўмецца Альбіна. — Гэта ж ведаць трэба пра той круіз. Сапраўды ненармальная.

— Гэта вы ненармальныя, курыцы калгасныя! — ажно зазлавала Тамара. — А яна хоць пажыве па-людску, людзей паглядзіць, сябе пакажа.

— Ой, сябе пакажа! Што там паказваць? Сухая, як жэрдка, ногі доўгія, нібы ў чаплі, — не змаўчала Маня Каноплік.

— Дык цяпер жа такія кабеты сама нарасхват, у модзе такія. Няважна, што Альбіна — пенсіянерка, паглядзіце, яшчэ і кавалера сабе знойдзе. Во будзеце тады зайздросціць, бо вы далей за райсабес не былі і нічога, акрамя каровіных хвастоў, не бачылі.

— А ты бачыла?

— Вось пайду на пенсію і ўбачу. Я ж развядзёнка, ніхто папярок дарогі станавіцца не будзе.

Ванды не было з круізу амаль месяц.

— Хіба так доўга плаваюць у тым моры? Можа, карабель затануў? — зноў бабы прысталі з роспытамі да Тамары.

— Не затануў. Каб што якое, то па тэлевізары паказалі б.

Вераснёўскім поўднем па альхоўскай вуліцы праехаў шыкоўны легкавік. Паволі, нібы хвалячыся. Хто быў бліжэй, пазналі ў салоне Ванду побач з нейкім мужчынам. Праехалі ў канец вёскі, развярнуліся і спыніліся акурат насупроць Вандзінай хаты. З-за руля выйшаў яшчэ не стары мажны мужчына, абышоў вакол машыны, адчыніў дзверцы і падаў руку Вандзе. Яна павай паплыла па надворку. За ёй мужчына.

— Во ненармальная! Ужо сама і з машыны не вылезе, дзвярэй не адчыніць!

— Каралева, дый годзе!

Бабы пазелянелі ад зайздрасці і гатовы былі спусціць на Ванду ўсіх сабак у прамым і ў пераносным сэнсе. Трэба было раздабыць дакладную інфармацыю, што тут робіцца, і на разведку паслалі суседку Валю Быстровіч. Яна падпільнавала, калі Ванда выйшла на надворак адна і, падцікаўшыся, спытала:

— Хто ж гэта з табой прыехаў? Мо сваяк?

— Ага, хутка будзе сваяком. Пажэнімся мы з Анатолем Альбертавічам. Разам ездзілі ў круіз па Чорным моры, там і пазнаёміліся. Ён генерал з Масквы. Удавец. Ой, каб ты, Валечка, бачыла, як шыкоўна жыве! Кватэра, лічы, у самым цэнтры. А за горадам дача. Ты такой нават у сне не прысніш, а я там буду гаспадыняй!

Зайздрасць кіпцюрамі ўчапілася ў Валіну душу і не хацела адпускаць. Яна павярнулася і пайшла ў сваю хату.

— Ну што там? Што расказала ненармальная? — кінуліся да яе бабы.

— Ідзіце ды спытайце! — злосна буркнула і, узяўшы дзябку, пайшла ў агарод дакопваць бульбу.

Леанарда ЮРГІЛЕВІЧ

Уважаемые слонимчане!

Вы можете ускорить работы по реконструкции и благоустройству историко-культурного наследия — канала Огинского в Слониме, пожертвовав на эти цели 3 рубля. Для этого нужно позвонить на благотворительный телефон 8-902-21-44444 со своего домашнего телефона.

Также вы можете перечислить определенную сумму на благотворительный счёт №3135456520011 в Белагропромбанке, код МФО 152101457, для ОО «СлонимКаналОгинского» (через любой банк в городе).

Правление ОО «СлонимКаналОгинского»

Дарагая наша падпісчыца
Таццяна Мікалаеўна ВІННІК!
Сардэчна віншуем Вас з днём нараджэння!

Каб усе збыліся мары,
Каб Вы, з усмешкаю на твары,
Разам з намі па жыцці
Не стамляліся ісці.

Рэдакцыя «Газеты Слонімскай»

афиша

ЦЕНТР КУЛЬТУРЫ И ОТДЫХА

Среда, 9 августа

«Жил-был кот» 2D (Канада, 2016, 6+, мультфильм, 1 ч 29 мин), начало в 12.00, 14.00

«Взрывная блондинка» 2D (США, 2017, 18+, боевик, 1 ч 55 мин), начало в 16.00

«Тёмная башня» 2D (США, 2017, 12+, фантастика, 1 ч 35 мин), начало в 18.30, 21.00

Четверг, 10 августа

«Жил-был кот», начало в 12.00, 14.00

«Тёмная башня», начало в 16.00

«Валериан и город тысячи планет» 3D (Франция, 2017, 12+, фантастика, 2 ч 17 мин), начало в 18.30, 21.00

Пятница, 11 августа

«Жил-был кот», начало в 12.00, 14.00

«Тёмная башня», начало в 16.00

«Валериан и город тысячи планет», начало в 18.30, 21.00

Суббота, 12 августа

«Жил-был кот», начало в 12.00, 14.00

«Тёмная башня», начало в 16.00

«Валериан и город тысячи планет», начало в 18.30, 21.00

Воскресенье, 13 августа

«Жил-был кот», начало в 12.00, 14.00

«Тёмная башня», начало в 16.00

«Валериан и город тысячи планет», начало в 18.30, 21.00

Подписываемся под каждым словом. Подпишитесь и Вы!

Главный редактор Виктор Владимирович Володащук

Учредитель
Виктор Владимирович ВОЛОДАЩУК

ГАЗЕТА ВЫХОДИТ НА РУССКОМ И БЕЛОРУССКОМ ЯЗЫКАХ

Телефоны редакции:
МТС: 8-029-584-87-32
Velcom: 8-029-133-04-21
факс: 8 (01562) 2-90-00
звонить с 9.00 до **18.00**
Skype — gazslon

Для корреспонденции:
231799, г. Слоним,
ул. Красноармейская, д.41
Юридический адрес:
г. Слоним, ул. Красноармейская, 41

Регистрационное удостоверение №65 от 05.03.2009 года выдано Министерством информации Республики Беларусь. Свидетельство о госрегистрации УП "Газета Слонимская" ЮКЛ № 001845, выданное Гродненским областным исполнительным комитетом от 03.04.2003 г.

Авторы опубликованных материалов отвечают лично за подбор и достоверность фактов, их точка зрения может не совпадать с мнением редакции. Редакция не ведет переписки с читателями и оставляет за собой право не рецензировать и не возвращать рукописи. Редакция не несёт ответственности за содержание рекламы.

Свободная цена

Тираж номера 3010 экз.

Время подписания к печати по графику 8 августа 2017 года 15:00

РЕКЛАМНАЯ СЛУЖБА
8-(044) 715-90-03
8-(044) 762-48-39
ул. Красноармейская, 73Б (здание АРЗ)
e-mail: gs@gs.by, gazslon@gmail.com

Объем — три условных печатных листа.
Газета отпечатана в ГОУПП "Гродненская типография", Гродно, ул. Полиграфистов, 4.
индекс 230025
Заказ № 3954

Распространяется с газетой "Газета Слонимская" по подписке и в розницу по Республике Беларусь

ISSN 1991-3362