Издатель УП «Газета Слонимская» Выходит один раз в неделю

Просто хорошая газета

Газета рекламная для досуга
Основана 18 октября 2002 года

№31 (674) 2 августа 2017 года

Отдушина

12+

ВЗГЛЯД СО СТОРОНЫ

«В Беларуси меня поразили цены и строгие законы»

Ксения делает селфи с коровами на ферме, Слонимский район

ФОТО ИЗ ЛИЧНОГО АРХИВА КСЕНИИ МАЛЮТИНОЙ

Петербурженка Ксения Малютина этим летом впервые побывала в Беларуси и, в частности, в нашем Слониме — приехала погостить на недельку к новым родственникам. Ксении 22 года, она работает учителем начальных классов и одновременно учится на факультете психологии Ленинградского государственного университета имени Пушкина. Мы поговорили с девушкой о нашем городе, об отличиях между укладом нашей жизни и жизнью в соседней стране и многом другом. А начался разговор с обсуждения цен — дороговизна в местных магазинах очень впечатлила россиянку.

— Если честно, от здешних цен я в шоке. Как здесь выжить?! Тысяча наших рублей — это 31,50 ваших. Что на них можно купить? Например, воды попить и мороженое — это 5 рублей. Почему так дорого?! А зарплата работника фермы, как я поняла, 110 рублей примерно.

— Какие у россиян зарплаты, например у учителя начальных классов?

— Я начинающий учитель, у меня стаж составляет только один год. Зарплата — 35 000-40 000 рублей (1050-1350 белорусских рублей. — **Прим. автора**). Заработок учителя еще зависит от количества кружков и прочих дополнительных занятий с ребятами.

— Что еще, кроме цен, поразило Вас или вызвало Ваше удивление в Беларуси?

— Я вот не знаю, как с такими законами строгими, как у вас, выжить. Я, например, могу заниматься на дому маникюром, иметь такой мини-бизнес. У нас примерно 800 рублей стоит маникюрчик. Прибыльно. Так здесь мне сказали, что ни в коем случае, иначе оштрафуют. Строгие законы поразили.

— А в России разве не штрафуют за незаконную предпринимательскую деятельность?

— У нас не особо строго к этому относятся, всегда есть возможность заработать себе на жизнь. Все чем-нибудь занимаются. Репетитор берёт за занятие по 500 рублей в час, няня — по 250 рублей в час. Кто-то на праздники торты печет, кто-то прически плетет. У нас с этим все в порядке. Все хотят подработать, стараются окончить различные курсы.

— Какие еще отличия между нашими двумя странами братскими заметили?

— Вот мне сказали, что в Беларуси совсем другие люди — они набожные, дружелюбные, приветливые. А здесь вижу иное... Например, дома в магазине на кассе я всегда скажу «спасибо» или пошучу — и мне продавец всегда скажет «пожалуйста», пошутит в ответ. У вас в магазинах кому бы из продавцов я ни говорила «спасибо», никто «пожалуйста» мне не сказал. Правда, никто... И вообще, мне показалось, что в России люди попроще, что ли, и более приветливые.

— Все говорят о хваленой белорусской чистоте...

— Да, у вас везде очень чистенько. Пару бутылочек, заметила, валяются, а так газончики подстрижены, всё подкрашено, ухожено. У нас такого порядка нет — не в больших городах, правда, но мусор часто валяется, и даже многие мои знакомые не стесняются и не боятся мусорить, мотивируя это тем, что дворники уберут. Еще заметила сразу после пересечения границы, что машины друг друга пропускают — это довольно непривычно. У нас, наоборот, стараются все подгадить друг другу. Также у вас безопасно переходить дороги. У нас, даже находясь на пешеходном переходе, лучше убедись сто раз, что переход будет безопасен.

— С кем-то познакомились из молодых людей в Слониме?

— Мы вечером гуляли в слонимском парке, там бар есть. Молодежи много. Познакомилась я только с одним парнем. Очень веселый, активный и с характерной белорусской речью. Вообще, здесь говорят, как у нас в России, и я понимаю речь белорусов. Правда, пожилые люди у вас разговаривают так, что я вообще половины из сказанного не понимаю.

— Какие интересные места в Слониме Вам запомнились?

— Очень понравился парк, в нем красивое современное оформление. Также православный Спасо-Преображенский собор впечатлил. Еще мы посетили ближайшие достопримечательности — например, Жировичский монастырь, Коссовский замок, Ружанский дворец. В целом впечатления положительные остались. Беларусь порадовала красотой природы, хорошими дорогами и приятным, сухим климатом.

Жанна ИВАНОВА

Грузоперевозки по городу и РБ до 3 тонн, 4м х 1,86 м х 2,10 м
Тел. 8-029-379-48-13 Vel
8-029-285-90-07 МТС
ИП Русый А.В. УНП 590713862

ИП СКОК В.В. УНП 500297589
ГРУЗОПЕРЕВОЗКИ
ПО ГОРОДУ, РАЙОНУ, РБ
(029) 636-01-97 VEL
(033) 321-95-41 МТС
Владимир

ГРУЗОПЕРЕВОЗКИ
по городу, району, РБ
10 м³ длина – 3,3 м
высота – 1,85 м
ширина – 1,7м
Грузоподъемность – 2т
Мерседес-Бенц-Спринтер, 1998 г.в.
Тел.: 8-033-623-98-77 МТС,
8-044-788-02-32 Vel.
ИП Герасимчик М.А. УНП 590323995

ЧМУП «ЛечМед», УНП 290474083
медицинский центр
Лечмед
УЗИ все виды обследования
КОНСУЛЬТАЦИИ:
• эндокринолога и невролога для детей и взрослых
• кардиолога
• сосудистого хирурга
• хирурга-онколога
• хирурга:
- лечение варикозной болезни, склеротерапия
ЭКГ холтеровское мониторирование (суточная запись ЭКГ)
г. Барановичи ул. Брестская, 112В
с 8.00 до 20.00
без выходных
(0163) 41-01-51, 41-01-43;
(029) 729-72-25; (029) 689-01-51

TAXI 3-66-66
Velcom 61-56-056
МТС 58-79-056
Life 91-11-076
ИП Климович С.Н., УНП 590092913

ПРОДАЮ

дачу, дом, коттедж

ДОМ деревянный, на ул. Котовского, гараж блочный, все коммуникации в доме, газ, домашний телефон, хоз. постройки, свой пруд в конце участка, 80 тыс. руб., торг. Тел. 8-029-102-48-39.

ДОМ (1/2), в центре, кирпич, 42 м², все удобства, гараж, грядки, 40 тыс. руб., торг при осмотре. Тел. 8-029-332-69-14.

ДОМ, жилой, в пер. Богдановича, д. 1, общ. пл. 102 м², жил. пл. 57 м², все коммуникации, хоз. постройки, цена договорная, подробности по телефону. Тел. 8-029-787-13-88.

ДОМ (1/2), на ул. Подлесной, 100 м², кирпичный, стеклопакеты, газ, вода, канализация, хоз. постройки. Тел. 5-09-75, 8-029-343-15-25.

ДОМ (1/2), со всеми удобствами, общ. пл. 49,3 м², с/у раздельный, есть гараж блочный. Тел. 4-82-29, 8-029-618-97-06.

ДОМ (1/3), на ул. Красноармейской, 78, напротив «Пинскдрев», деревянный, отопление печное, есть хоз. постройки, свет, вода, баллон газовый. Тел. 8-044-502-50-15.

ДОМ 7х7 м², газ, вода, отопление печное, участок 10 соток. Тел. 3-64-31.

ДОМ, у а/г Вялікія Шылавічы, драўляны, размешчаны недалёка ад ракі Шчары, ёсць 0,12 га зямлі, кошт пры аглядзе. Тэл. 8-029-587-81-47.

ДОМ, в д. Залесье, деревянный, хоз. постройки, вода, стеклопакеты, все вопросы по телефону, 7 тыс. руб. Тел. 8-033-626-68-66.

ДОМ, в д. Петралевичи-1, 95, кирпичный, общ. пл. 62,4 м², площадь земельного участка 0,25 га, отопление печное, газоснабжение проходит по деревне. Тел. 8-029-173-23-54.

ДОМ, в д. Чемеры, ул. Партизанская, д. 15, пл. 48,9 м², есть электричество, печь, погреб, дом из бруса, обложен кирпичом, участок 14,3 сотки, огорожен металлической сеткой в рамке, рядом ручей, цена договорная при осмотре. Тел. 8-029-672-13-75.

ДОМ, в р-не Альбертин, без удобств, участок 5 соток, рядом остановка, магазин, больница, коммуникации. Тел. 8-033-623-09-32, 8-025-673-94-55.

ДОМ, в центре а/г Большие Шиловичи, деревянный, хоз. постройки, цена договорная. Тел. 8-044-787-37-17.

ДОМ, в центре, деревянный, все коммуникации, хоз. постройки, цена при осмотре. Тел. 8-044-492-37-53.

ДОМ деревянный, в г. Слониме, на ул. Синичкина, 60, 7х12 м, 4 комнаты, кухня, ванная, туалет, 2 подвала, газ, вода, канализация центральные, хоз. постройки, гараж, 8,5 соток. Тел. 8-0172-32-05-25, 8-029-703-48-44.

ДОМ деревянный, в д. Байки, 25 км от г. Слонима, с хоз. постройками, отопление газовое, вода, канализация местная. Тел. 8-029-341-05-91.

ДОМ деревянный, в д. Лижейки Дятловского района, с хоз. постройками. Тел. 8-01562-2-94-42, 8-029-123-61-38.

ДОМ деревянный, в центре города, на тихой улице Садовой, 53 м², 3 комнаты, кухня, ванная и туалет, газовый котел, центральная канализация, погреб, 6 соток, рядом находится гимназия, детский сад, стадион, рынок, "новая цена". Тел. +7921-350-12-77.

ДОМ жилой, в р-не «Сельхозтехника», 2-этажный, кирпичный, 300 м², подвал под всем домом, гараж, сад, участок 20 соток, хороший подъезд, один сосед, лес, речка, остановка 700 м. Тел. 8-025-733-80-70.

ДОМ кирпичный, в д. Деревная, 80 м², 18 соток, имеются хоз. постройки, колодец, цена договорная. Тел. 8-029-345-80-76.

ДОМ, на ул. Садовой, пл. 64 м², все коммуникации, подвал, блочный сарай, рядом детсад, гимназия, или меняю на квартиру в г. Могилеве. Тел. 8-029-847-70-66.

ДОМ, на ул. Советской, 67, деревянный, гараж, участок 12 соток. Тел. 8-029-520-50-87, 8-029-366-17-08.

ДОМ, хоз. постройки, гараж, сад, земли 0,35 га, рядом озеро. Тел. 8-029-582-70-79, 8-044-467-31-21.

ДОМ шлакобетонный, в пер. Лазо, р-н Рыщицы, общ. пл. 59 м², газ, вода, местная канализация, 6 соток, гараж кирпичный, хоз. постройки. Тел. 8-044-753-79-69.

квартиру

КВАРТИРУ 2-комн., на ул. Черняховского, д. 5, в 3-этажном кирпичном доме, общ. пл. 50,1 м², комнаты изолированные, 16 м², 15 м², кухня 8 м², стеклопакеты, ламинат, встроенная кухня, шкаф-купе, балкон, подвал. Тел. 8-044-452-74-84.

КВАРТИРУ 1-комн., 3-й этаж, без ремонта, или обменяю без доплат на маленький домик с печным отоплением в черте города, подробности по телефону и при осмотре. Тел. 2-55-45, 8-029-884-28-03.

КВАРТИРУ 1-комн., в м-не Альбертин, пл. 45 м², 2-й этаж, улучшенной планировки. Тел. 5-09-75, 8-029-350-02-87.

КВАРТИРУ 1-комн., в м-не Энка, 1-й этаж, не угловая, подробности по телефону. Тел. 8-033-373-73-75.

КВАРТИРУ 1-комн., на ул. Брестской, 3-й этаж, общ. пл. 45,3 м², жилая пл. 18,9 м², санузел раздельный. Тел. 8-044-746-67-30.

КВАРТИРУ 1-комн., на ул. Тополевой, общ. пл. 38,6 м², 1991 г. п., окна ПВХ, с/у раздельный, дверь металлическая, подвал, состояние хорошее, 39 тыс. руб., торг. Тел. 8-029-702-95-72.

КВАРТИРУ 1-комн., на ул. Тополевой, 45/1, 5-й этаж 9-эт. дома, общ. пл. 40,3 м², жил. пл. 17,3 м², с/у раздельный, кладовка, лоджия, дом кирпичный, 2011 г. постройки. Тел. 8-029-699-74-63, 8-033-622-13-97.

КВАРТИРУ 2-комн., в 2-квартирном доме, на ул. Молодежной, д. 15, кв. 2, общ. пл. 47 м², кухня 12 м², со всеми удобствами, есть сарай, погреб, земли 7 соток, рядом остановка, магазин. Тел. 8-029-879-41-70 (Галина).

КВАРТИРУ 2-комн., в центре города, 2-й этаж, общ. пл. 37 м², комнаты 10,1, 11,1 и 6,0 м², раздельные, санузел совмещён, ремонт в 2015 г., 2 сарая и огород 124 м², цена договорная, возможен обмен. Тел. 8-029-642-92-86.

КВАРТИРУ 2-комн., в центре, участок, хоз. постройки, цена при осмотре. Тел. 8-044-492-37-53.

КВАРТИРУ 2-комн., на ул. Брестской, д. 151, 2-й этаж, общ. пл. 52 м², жил. пл. 33 м², пл. кухни 6,5 м², пл. комнат 20 и 13 м², дом кирпичный, балкон, хоз. постройка с подвалом, цена при осмотре. Тел. 5-54-86, 8-029-180-47-86.

КВАРТИРУ 2-комн., на ул. Доватора, 5, 2-й этаж 9-эт. дома, пл. 50,1/29,8/7 м², евроремонт,. Тел. 5-06-88, 8-029-185-34-23.

КВАРТИРУ 2-комн., на ул. Доватора, 7, 7-й этаж, общ. пл. 52,2 м², кухня 8,6 м², плитка, ламинат, окна ПВХ, балкон с кухни, рядом д/с, школа, цена договорная, торг при осмотре. Тел. 8-029-612-46-36.

КВАРТИРУ 2-комн., на ул. Ершова, 50, 1-й этаж, 51/31/7 м², не угловую, 1 балкон, состояние хорошее, инфраструктура хорошо развита. Тел. 5-86-01, 8-025-944-19-70, 8-033-308-32-65.

ОТКАЧКА КАНАЛИЗАЦИИ

г. Слоним
Слонимский район
8 (029) 144-6-441
ИП Голубец Д.В. УНП 590079238

КУЗОВ АВТО
Капоты, крылья, пороги, арки
Бампера. Решетки. Защита
Фары, повороты, фонари
Глушители. Радиаторы
Лобовые стекла
МТС 7-222-450, Vel. 9-745-745
ИП Черняк А.Г., УНП 290163405

автостекла
ремонт
установка
выезд по адресу заказчика
г.Слоним ул. Багратиона, 5
Vel. 8-029-668-94-94,
МТС 8-029-868-94-94
ИП Сайчик С.Н., УНП 590319603

КВАРТИРУ 2-комн, на ул. Танкистов, в 4-квартирном кирпичном доме, общ. пл. 43,1 м², жил. пл. 39 м², хоз. постройки, земельный участок. Тел. 2-14-97, 8-029-582-46-35.

КВАРТИРУ 2-комн., на Энке, 3-й этаж 5-эт. дома, 2 балкона, один застеклен, дверь входная металлическая, счетчики воды, паркет, кухня со встроенной мебелью, газовая плита новая, шкафы встроенные с антресолями в коридоре. Тел. 8-029-586-85-04.

КВАРТИРУ 2-комн., на Энке, 5-й этаж, евроремонт, 2 балкона застекленных, встроенная техника. Тел. 8-029-785-07-68.

КВАРТИРУ 2-комн., ул. Коссовский тракт, 1-й этаж, без балкона, цена договорная. Тел. 8-033-310-21-61.

КВАРТИРУ 3-комн., 5-й этаж, общ. пл. 52,8 м², жилая пл. 36,7 м², пл. комнат 16,8 м², 11,6 м², 8,3 м², кухни 6,8 м², 1 балкон, с/у раздельный, 38 тыс. руб. Тел. 8-044-502-50-15 (Наташа).

КВАРТИРУ 3-комн., над магазином «Салют», 2-й этаж, без балкона, без ремонта. Тел. 8-029-185-20-40.

КВАРТИРУ 3-комн., на пр. Независимости, 1-й этаж, дом кирпичный, общ. пл. 67 м², комнаты изолированные, 2 лоджии, или меняю на квартиру 2-комн., 1-2-й этажи, с балконом. Тел. 8-044-560-37-12, 8-033-393-91-11.

КВАРТИРУ 3-комн., на ул. 1-й Семилетки, дом 20, 2-й этаж 5-эт. дома, общ. пл. 70,5 м², жил. пл. 41,7 м², балкон, подвал, цена договорная. Тел. 2-22-36, 8-029-683-19-47.

КВАРТИРУ 3-комн., на ул. Брестской, 9-й этаж, общ. пл. 65,1 м², балкон застеклен, встроенные шкафы-купе, окна ПВХ, есть телефон, домофон, подвал, 49,5 тыс. руб. Тел. 8-044-547-73-22.

КВАРТИРУ 3-комн., на ул. Доватора, 5, 8-й этаж, 2 лоджии застекленные, ремонт хороший, цена при осмотре. Тел. 6-02-62, 8-029-373-05-48.

КВАРТИРУ 3-комн., на ул. Ершова, 4-й этаж, чешской планировки, или сдам. Тел. 8-044-500-46-80, 8-033-312-71-83.

КВАРТИРУ 3-комн., на ул. Ф. Скорины, 9, 1-й этаж 5-эт. дома, общ. пл. 66,6 м², жилая 41,5 м², 2 лоджии (стеклопакеты), готовую к проживанию, 2001 год постройки, цена договорная, возможен обмен на г. Минск. Тел. 8-029-587-02-73, 8-029-657-01-38.

КВАРТИРУ 3-комн., на Энке, 1-й этаж, подробности по телефону, цена при осмотре. Тел. 8-029-152-37-14.

КВАРТИРУ 3-комн., на Энке, 2-й этаж, встроенная кухня, прихожая, лоджия и балкон застеклены, аккуратная, теплая, возможен обмен на меньшую жилплощадь или другой город, рядом имеется прекрасный гараж. Тел. 2-63-81, 8-029-685-75-46.

КВАРТИРУ 3-комн., на Энке, окна выходят на «Алми», середина дома, 3-й этаж, общ. пл. 72 м², 1 балкон большой, ремонт сделан, цена при осмотре. Тел. 6-83-26.

КВАРТИРУ 4-комн., на ул. Красноармейской, 22, в центре, 4-й этаж, общ. пл. 60,2 м², из 4-й комнаты сделана столовая, все подробности по телефону. Тел. 8-044-533-31-73, 8-029-678-74-92.

КВАРТИРУ под офис, на ул. Первомайской, 12, в центре города, соседствует с магазинами «Мила», «Белабеддинг», удобное расположение. Тел. 8-044-569-59-60.

WWW.GS.BY

РЕМОНТ И ОБСЛУЖИВАНИЕ, ДИАГНОСТИКА
ЭЛЕКТРООБОРУДОВАНИЯ
ГАЗ, УАЗ, ВАЗ
Безналичный расчет.
LADA
Тел. 8-029-940-51-23, 8-029-782-68-09.
ЧСУП «Атрис Сервис», УНП 590844709.

АВТОСТЁКЛА
РЕМОНТ
УСТАНОВКА
НАЛИЧИЕ
ВЫЕЗД К КЛИЕНТУ
8 (029) 90 60 555
ул. Коссовский тр–т, 53 А (автостоянка)
3D
РАЗВАЛ
СХОЖДЕНИЕ
8 (029)
686 44 01
ИП Голубец Д.В. УНП 590079238

гараж, участок

ГАРАЖ № 107, ГСК «Гарнизонный», на ул. Коссовский тракт, 72, 9х4 м, угловой, беспрепятственный заезд, охрана 24 часа, рассмотрю варианты обмена. Тел. 8-029-641-75-85.

ГАРАЖ, ГСК «Гарнизонный», свет, подвал. Тел. 8-029-394-70-56, 8-029-830-10-01.

ГАРАЖ, подвал, яма, свет. Тел. 8-025-603-14-68, 8-033-301-05-38.

УЧАСТОК, 18 соток, с домом под снос, на ул. Войкова, 23, все коммуникации с двух сторон участка, цена договорная, торг уместен. Тел. 8-044-788-00-81.

авто

VW-ПАССАТ-В2, 1987 г. в., 1,8 i, белый, хэтчбек, 5-МКПП, можно на запчасти. Тел. 8-044-555-98-22.

ФОРД-МОНДЕО, 1993 г. в., 1,8 ТДИ, в хорошем состоянии, цена договорная, торг. Тел. 8-029-889-83-24.

ФОРД-СИЕРРА, 1992 г. в., 1,8 ТД, универсал, состояние хорошее. Тел. 8-025-603-14-68, 8-033-301-05-38.

запчасти

СЕАТ-ИБИЦА, 1994 г. в., трехдверный, по запчастям, есть все, кроме двигателя, крылья задние, новые, пороги новые, юбка задняя, новая. Тел. 8-029-783-05-46.

АВТОЗАПЧАСТИ б/у для иномарок. Тел. 8-029-204-07-13.

АВТОПОКРЫШКИ R15, R17, диски литые R15-17, б/у, из Германии. Тел. 8-029-623-24-30.

АВТОШИНЫ, б/у, размер 215х70х16, 2 шт., 215х65х15, 1 шт., 195х65х15, 4 шт. Тел. 8-044-534-46-50.

бытовая техника

МОРОЗИЛЬНИК «Атлант», б/у, в идеальном состоянии, цена договорная. Тел. 8-029-784-31-26.

МУЛЬТИВАРКУ Philips, новую, в упаковке, срочно. Тел. 8-029-946-48-06.

ТЕЛЕВИЗОР «Горизонт», 30 руб., швейную машинку-тумбу, 30 руб., вязальную машину, 20 руб. Тел. 8-029-871-70-38.

животные

КОЗУ дойную, дает 1,5 л молока, спокойная, 6-м окотом, 53 руб., доставка. Тел. 8-029-691-26-57.

КОРОВУ молочную, 8 лет, черно-белую, отел зимой. Тел. 7-94-10, 8-029-884-85-64, 8-029-283-58-21.

КУР молодых, 5-6 месяцев, утят, цыплят (100% куры), бройлеров, доставка. Тел. 8-029-788-75-67.

КУРОЧЕК молодых, 3-3,5-месячных, недорого. Тел. 3-88-19, 8-029-936-32-71.

ПОРОСЯТ привитых, возраст 8 недель, д. Деревянчицы. Тел. 6-49-18, 8-029-867-46-81.

ПОРОСЯТ. Тел. 5-02-59, 8-044-588-37-62.

ЩЕНКОВ немецкой овчарки, мальчики и девочки, с родословной, щенкам месяц, едят сами. Тел. 8-029-959-03-39.

ЩЕНКОВ немецкой овчарки. Тел. 8-029-972-92-57.

одежду

ПЛАТЬЕ свадебное, р. 42-46, 1 раз б/у, украшения на машину в подарок. Тел. 8-029-883-15-22.

ФОРМУ кадетскую, двое брюк, рост 148-154, б/у, 70 руб. Тел. 8-029-122-86-11.

мебель

ДИВАН-КНИГУ, перетянутый, новая ткань, пружины и т.д., помогу с доставкой, цена договорная при осмотре. Тел. 8-044-532-82-87, 3-29-47.

КРОВАТКУ детскую, цвет бежевый, б/у. Тел. 8-029-582-54-23.

ТРЕЛЬЯЖ от «Щары», б/у. Тел. 8-029-353-18-67.

УГОЛОК мягкий, цвет кирпичный, состояние хорошее, 153 руб., доставка. Тел. 8-029-691-26-57.

ШКАФ 4-створчатый, с антресолями, в отличном состоянии, 60 руб., кресла мягкие, 2 шт., по 10 руб., тахту полуторную, в хорошем состоянии, 50 руб. Тел. 6-91-00, 8-029-353-72-63.

стройматериалы

БРУС 50х100(150)х6000, 80х180х6000, доску обрезную 22х100(120, 140)х6000, дешево. Тел. 8-029-883-78-21.

КОЛЬЦА, крышку, днище железобетонное, трубу газовую в изоляции, диаметр 32 мм, длина 6 м. Тел. 8-029-120-20-24.

ЛАК по бетону, импортный, прекрасный лак для укрепления поверхностного слоя, износоустойчив и т. д., леса строительные, металлические, высота 3,5 м, все продам недорого. Тел. 2-63-81, 8-029-685-75-46.

ШИФЕР новый, столбы для изгороди АСБ, диаметр 100, 150, 200 мм, доставка. Тел. 8-029-582-13-25.

разное

КОВЕР 2х3, б/у, люстру, б/у. Тел. 8-029-353-18-67.

МАТРАЦ поролоновый на 2-спальную кровать, 30 руб., матрацы полуторные, в отличном состоянии, 2 шт., по 25 руб., машинку швейную, ручную, "Подольск", 60 руб. Тел. 6-91-00, 8-029-353-72-63.

МАШИНКУ швейную «Подольск», ножную, в тумбочке, с ножным приводом, 70 руб., ковер 2,50х3,35 м, 80 руб. Тел. 2-49-03, 8-029-150-89-03.

ПРИЦЕП к мотоблоку, плуги 2-корпусные в трактору Т-25. Тел. 8-029-955-76-27.

СТУЛЬЧИК детский, складной, б/у, 30 руб. Тел. 8-044-570-86-60.

ТРАКТОР МТЗ-80, 1987 г. в., хорошее состояние, цена договорная, дополнительно продается прицеп, культиватор. Тел. 8-029-609-16-15.

ТРАКТОР Т-25, 1991 г. в., зерномолотилку, 220 в, измельчитель яблок и корнеплодов, 220 в, картофелекопалку 2-рядную, навесное к МТЗ, в отличном состоянии, сбиватель ботвы к Т-25, Т-40, МТЗ. Тел. 6-46-97, 8-025-500-03-31.

ФОТОУВЕЛИЧИТЕЛЬ, красный фонарь, резак, «ФЭД», все за 20 руб. Тел. 8-029-582-37-03.

АРЕНДА ФРОНТАЛЬНОГО ПОГРУЗЧИКА (Амкодор 332с4)
САМОСВАЛА (10 т, 20 т)
Услуги по планированию участков, засыпка цоколя, перевозка по месту грунта, погрузочно-разгрузочные работы. Отсыпка участков. Вывоз мусора.
Доставка
КАМЕНЬ СТРОИТЕЛЬНЫЙ, ПЕСОК, ЩЕБЕНЬ, ПЕСОК СЕЯНЫЙ, ГРАВИЙ
Наличный и безналичный расчет.
Тел. 8-044-472-63-36
ИП Правдик А.И., УНП 590316844

АРЕНДА
ФРОНТАЛЬНОГО ПОГРУЗЧИКА
(Амкодор 352),
САМОСВАЛ (10 т, 20 т)
УСЛУГИ
ИП Бичевский А.В., УНП 591738760
по планированию участков, засыпка цоколя, перевозка по месту грунта, отсыпка участков, вывоз мусора
НАЛИЧНЫЙ И БЕЗНАЛИЧНЫЙ РАСЧЕТ
ДОСТАВКА
сеяного песка, щебня, гравия, строительного камня, песка
8 029 334 79 31

WWW.GS.BY

ПРИГЛАШАЕМ
на постоянную работу в г. Слоним
Унитарное предприятие «Торговый дом «Лагуна» УНП 290470274
ГРУЗЧИКА
НА СКЛАД
НА 0,5 СТАВКИ
8 (033) 333-44-39

КУПОН
частного объявления
Газета Слонімская

Действителен по 08. 08. 2017 г.

На купоне должно быть **одно** объявление (не более 8 слов, включая номера телефонов).
Обязательно указывайте **номер** и **код** мобильного телефона, вашу **фамилию, инициалы.**
Цены в **белорусских рублях** образца 2009 года.

КУПОН ДАЕТ ПРАВО БЕСПЛАТНОГО РАЗМЕЩЕНИЯ ОБЪЯВЛЕНИЙ В РУБРИКАХ

Продам (разное) ☐ **Сдаю** ☐ **Сниму** ☐ **Разное** ☐

_____

_____

Тел.: _____

Фамилия, инициалы _____ *Город* _____

Для контакта. В объявлении не публикуются

Платные объявления, помимо страниц газеты, размещаются на сайте газеты www.gs.by

ВАКАНСИИ

требуется

АРМАТУРЩИКИ, сварщики, плотники, монтажники, разнорабочие для строительства частного дома. Тел. 8-029-853-32-59, 8-033-690-10-60, 8-0163-40-21-21.

МОНТАЖНИКИ, сварщики, арматурщики, для строительства частного дома. Тел. 8-029-887-43-35, 8-033-672-50-02, 8-0163-40-35-35.

РАБОЧИЕ для установки забора из сетки Рабица и починки кровли. Тел. 8-044-464-58-55.

СПЕЦИАЛИСТ на день для перекрытия пристройки дома, размер 2х4 м, подсобные рабочие имеются. Тел. 8-029-985-94-16.

СТАНОЧНИК, подсобники. Тел. 8-029-306-30-71.

СТРОИТЕЛЬ, безработный, недорого. Тел. 8-029-329-14-42, 6-21-79.

поиск работы

ИЩУ работу по кровле и другим видам. Тел. 8-044-562-09-47.

ИЩУ работу по укладке тротуарной плитки и установке бордюров. Тел. 8-029-280-70-29, 8-044-557-71-58.

ИЩУ работу по внутренней и наружной отделке, выполню быстро, качественно, недорого. Тел. 8-029-305-00-15.

ИЩУ работу кровельщика. Тел. 8-029-960-76-14.

ИЩУ работу по внутренней и наружной отделке квартир, коттеджей, офисов, любой сложности, быстро, качественно, недорого. Тел. 8-025-752-54-82, 8-029-202-97-64, 8-029-981-20-29.

ИЩУ работу по внутренней и наружной отделке помещений. Тел. 8-029-734-87-09, 8-029-984-61-99.

ИЩУ работу по внутренней отделке и облицовке плиткой. Тел. 8-029-584-30-30, 8-025-944-84-51.

МЕНЯЮ

недвижимость

ДОМ в пригороде г. Мосты, с участком, на квартиру 2-комн. в г. Слониме, с доплатой. Тел. 8-033-327-25-64.

КВАРТИРУ 2-комн., на ул. Брестской, 5-й этаж, на квартиру 2-комн. на Энке, 2-3-й этажи, с доплатой. Тел. 2-22-99, 8-029-142-82-28, 8-029-789-28-26.

КУПЛЮ

авто-мото

АВТО в любом техн. состоянии, марка, модель любые от 1990-2015 г.в., тип двигателя любой, срочно. Тел. 8-029-538-80-87.

АВТО, европейского, азиатского, американского пр-ва, бензин, дизель, в любом техн. состоянии, рассмотрю все варианты. Тел. 8-029-682-52-76.

АВТО, любое, рассмотрю все варианты. Тел. 8-029-282-05-69, 8-029-963-30-07.

АВТО в любом состоянии, аварийные, не на ходу, бензин, дизель, выезд, деньги сразу. Тел. 8-029-110-30-13, 8-025-530-27-52.

АВТО, мото, битые, с проблемами или на запчасти, ДОРОГО! Тел. 8-033-689-54-09.

АВТО б/у, в любом техн. состоянии, любой марки и модели, срочно. Тел. 8-029-738-95-35.

АВТО любое для себя, можно аварийный, рассмотрю все предложения. Тел. 8-029-738-96-00.

АВТО, любое, требующее срочной продажи. Тел. 8-029-801-27-04, 8-044-456-68-61.

АВТО любое на ходу, деньги сразу. Тел. 8-029-791-82-10.

АВТО для себя, дорого, срочно. Тел. 8-029-641-27-06.

АВТО 1992-2017 г. в., в любом техническом состоянии, рассмотрю все предложения, приеду к вам, срочно, дорого. Тел. 8-029-648-75-48.

АВТО любое, можно с проблемами, все варианты. Тел. 8-029-541-97-41, 8-029-927-61-83.

ИНОМАРКУ для себя, рассмотрю любое состояние. Тел. 8-033-901-26-10, 8-029-928-17-12.

ИНОМАРКУ, дорого, для себя. Тел. 8-029-531-04-65, 8-044-450-68-76.

МОСКВИЧ, ВАЗ, Волгу на запчасти. Тел. 8-029-795-47-03.

МОТОЦИКЛ, очень старый. Тел. 8-029-795-88-95.

разное

НОУТБУК, компьютер, неисправные, не старше 10 лет. Тел. 8-029-222-22-07.

ВЕНИКИ банные. Тел. 8-029-721-34-57.

ВОРОТА и калитку для дачи, забор б/у. Тел. 8-044-464-58-55.

ЗАПЧАСТИ б/у, неисправные, к К-700, К-701, турбокомпрессор, компрессор к с/х и грузовой технике. Тел. 8-029-643-54-29.

ВНАЕМ

сниму

ДОМ в любой части города, семейная пара, с возможным дальнейшим выкупом дома. Тел. 8-025-546-81-95.

КВАРТИРУ 1-2-комн., молодая семья, без животных, на длительный срок, порядок и своевременную оплату гарантируем. Тел. 8-025-973-54-73, 8-025-942-30-83.

КВАРТИРУ 1-2 комн., на длительный срок, парень молодой, порядок, тишину и своевременную оплату гарантирую. Тел. 8-044-501-37-61.

КВАРТИРУ 1-комн. или дом (1/2), на длительный срок. Тел. 8-029-556-24-38.

КВАРТИРУ 2-комн., на длительный срок, молодая семья, порядок и оплату гарантируем. Тел. 8-029-909-62-11.

сдаю

ДОМ, в пер. Нагорном, со всеми удобствами, имеется гараж, интернет, 200 руб. Тел. 6-40-20, 8-029-973-90-28, 8-033-667-99-35.

КВАРТИРУ 1-комн., на ул. Брестской (Бермуды), без мебели. Тел. 6-36-69, 8-033-349-93-95, 8-033-689-33-70.

КВАРТИРУ 2-комн., в центре города. Тел. 8-029-612-46-36.

КВАРТИРУ 3-комн., на ул. Ершова, чешской планировки. Тел. 8-044-500-46-80, 8-033-312-71-83,

КОМНАТУ в 3-комн. квартире, на ул. Тополевой, или продам. Тел. 8-029-994-64-30.

КОМНАТУ для 3 студентов, на пр. Независимости, временно без хозяина. Тел. 8-044-792-80-27.

УСЛУГИ

ОКАЖУ услуги по подготовке к централизованному тестированию по английскому языку, индивидуальная и групповая подготовка. Тел. 8-033-390-68-92.

РАЗНОЕ

КОТЯТ домашних и щенков-дворняжек отдам в хорошие руки. Тел. 2-37-25, 8-029-911-92-09.

СОБАЧКУ-ЗВОНОЧЕК, лохматую, отдам. Тел. 2-42-90, 8-029-904-08-74.

Транспортному частному унитарному предприятию «Стэлкарго» на постоянную работу требуются:
ВОДИТЕЛИ категории «Е»
для осуществления международных грузоперевозок (необходим опыт работы по категории «Е»).
Условия: полная занятость, трудовой договор, заработная плата высокая, хорошие условия труда.
Запись на собеседование по телефонам: 5-04-74, (044) 7959431.

«Газета Слонимская» приглашает на работу
ВЕДУЩЕГО БУХГАЛТЕРА
Полная занятость, социальный пакет, работа в офисе.
Velcom 8(029) **625-24-12**

«Газета Слонимская» приглашает на работу
SMM специалиста

для развития и ведения групп
газеты в социальных сетях и мессенджерах.
Преимущество у соискателей с **опытом работы** и **опытом создания**, продвижения и ведения страниц/профилей/групп в соцсетях.
8 (029) **625-24-12**
В письме, помимо резюме, указать успешные проекты: gs@gs.by

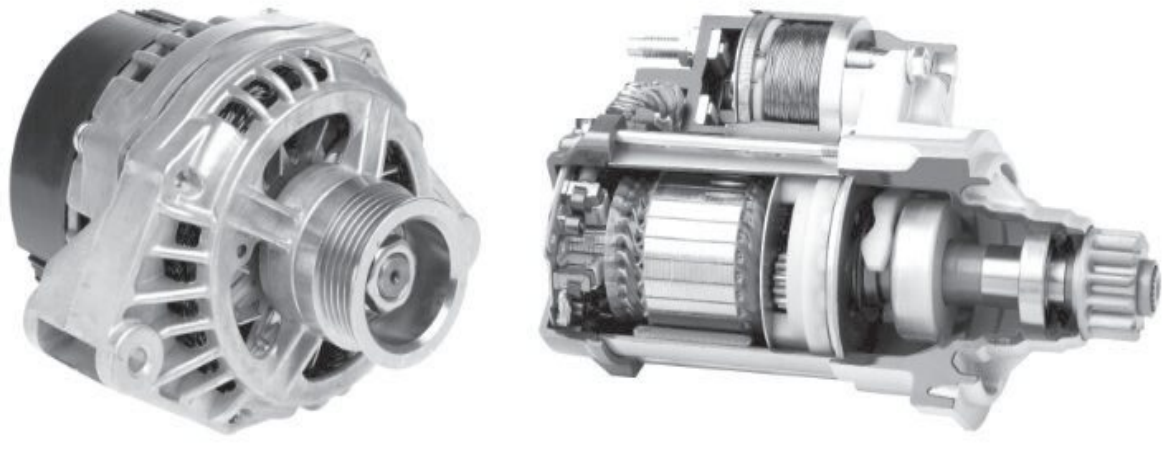
РЕМОНТ СТАРТЕРОВ И ГЕНЕРАТОРОВ
НА ПРОФЕССИОНАЛЬНОМ ОБОРУДОВАНИИ В ДЕНЬ ОБРАЩЕНИЯ
УЛ. РУЖАНСКАЯ 38/1;
8 029 39 39 333; 8 029 305 48 61
ИП Левкович А.М. УНП 5900878595

УВАЖАЕМЫЕ ЧИТАТЕЛИ!
Вы можете разместить бесплатное частное объявление в печатном варианте «Газеты Слонимской» с помощью купона.
ПОРЯДОК РАЗМЕЩЕНИЯ:
Купон вырезать, заполнить и принести или прислать его по адресу:
231800, г. Слоним, ул. Красноармейская, 41 (понедельник-пятница с 9.00 до 18.00) либо по адресу: г. Слоним, ул. Красноармейская, 73Б (вторник-суббота с 9.00 до 18.00).
Купон с текстом объявления Вы можете передать также через наших продавцов газеты.
Бесплатно публикуются объявления только от частных лиц в следующие рубрики: **«Продаю (разное)», «Сдаю», «Сниму» и «Разное»**. Все остальные частные объявления — платные.
На **ОДНОМ** купоне можно написать **ОДНО** частное объявление в **ОДНУ** рубрику (подрубрику). Объявления принимаются только на купонах «Газеты Слонимской». Ксерокопии к печати не принимаются.
Последний день приёма купонов в текущий номер — понедельник до 10 часов. Объявления, поданные на купонах через распространителей газеты и отправленные почтой, публикуются в ближайших номерах газеты в порядке очередности их поступления в редакцию.
Объявление должно содержать **НЕ БОЛЕЕ** 8 слов, включая номер телефона.
Редакция оставляет за собой право проверки, сокращения и редактирования объявлений.
Редакция оставляет за собой право не публиковать объявления, содержание которых не соответствует общепринятым нормам морали, содержание которых противоречит законодательству РБ, а также нарушают права других лиц.
Неразборчиво или неправильно заполненные купоны **НЕ ПРИНИМАЮТСЯ К ПУБЛИКАЦИИ.**
При отсутствии данных отправителя объявление **НЕ ПУБЛИКУЕТСЯ.**
Ответственность за содержание и достоверность объявлений несут их авторы.

Редакция «Газеты Слонімскай»
ПРИГЛАШАЕТ НА РАБОТУ
молодых талантливых людей, которые готовы себя реализовать в качестве
РЕПОРТЕРА
Обращаться по телефону:
+375 29 625-24-12

ТРЕБУЕТСЯ ВАЛЬЩИК леса
Опыт работы от 1 года
з/п от **500** руб.
Тел. 8029- **867-79-95** МТС

Требуется
вальщик
леса
Vel.+375 44
498-28-73

Требуется
ХУДОЖНИК
для оформления памятников
Тел.:
8 (015) **12-5-76-00**
8 (033) **689-03-23**

ОРГАНИЗАЦИИ ТРЕБУЮТСЯ:
Кладовщик, продавцы в магазины: «Мясная лавка» (г. Слоним, ул. Брестская), д. Раховичи, д. Жировичи, д. Тальковщина, мелкая розница
Контролер-кассир в м-н «Инструменты ОМА стройматериалы» (ул. Красноармейская, 219)
Обращаться по тел. **6-63-41**

Время работы *рекламной службы*
Газета Слонімская
Красноармейская, 73Б
вторник-суббота с **9.00** до **18.00**, *обед* с **13.00** до **14.00** *воскресенье-понедельник* выходной.
Последний день подачи объявления в текущий номер суббота.
(01562) 6-60-56, 29-000, (029) 61-22-643

ООО «Евроторг» УНП 101168731
евроопт
В магазины "Евроопт" г. Слоним приглашаем на работу:
КОНТРОЛЁРОВ-КАССИРОВ
з/п от 500 руб. до 520 руб.
ПРОДАВЦОВ
з/п от 450 руб. до 500 руб.
(044) 733-70-95, (029)3-426-426, (033)3-426-426

Верачка

МАЛЮНАК ЯЎГЕНА ІВАНОВА

— Мама! Мамачка! — крычала праз сон пяцігадовая Верачка, перабудзіўшы ўсіх насельнікаў дзіцячага прытулку. Выхавальніца Марыя Рыгораўна, якая дзяжурыла ў тую ноч, подбегам кінулася ў спальны пакой:

— Дзе тая твая мамачка, каб яна долі не пазнала? Гарэлку ўсё жлукціць, а ты тут бедненькая, адзінокая... Прыснілася нешта страшнае? Ну спі, спі, я табе падушку папраўлю. — Яна нахілілася над дзяўчынкай і пагладзіла па галоўцы. Лобік быў гарачы. — А божа мой, у цябе ж тэмпература! — спалохалася выхавальніца. — Трэба хуткую дапамогу выклікаць!

Верачку забралі ў бальніцу. Яе агледзеў доктар, а потым медсястра зрабіла ўкол. За акном ужо займалася ліпеньская раніца, калі дзяўчынка зноў заснула. Напэўна, спала б доўга, але яе ласкавым голасам пабудзіла добрая дзяўчына ў белым халаце:

— Уставай, родненькая, я вазьму ў цябе кроў на аналіз.

Верачка захныкала:

— Зноў будзе балець!

— Зусім крышку. Пацярпі, бо так трэба.

Дзяўчына-лабарант пракалола пальчык і выціснула кропельку крыві.

— Во, баішся, то і кроў не хоча ісці, трэба сілай прымушаць, — разважала, каб суняць дзіцячыя слёзы. А Верачка плакала так горка, слёзы буйнымі гарошынамі каціліся з чорных вочак.

— Зараз перастане балець, — запэўніла добрая дзяўчына. — Гэта ж усё адно як камарык укусіў.

Але які там камарык! Абліваючыся слязамі, дзяўчынка падбягала да кабет, што ляжалі тут са сваімі дзеткамі, і кожнай паказвала пальчык з ваткай:

— Мне так баліць! Тут укалолі і кроў пайшла! — Яна так хацела, каб хто-небудзь пашкадаваў, пагладзіў па чарнявай галоўцы. Але ў жанчын былі на руках свае хворыя дзеці. У адных таксама бралі кроў на аналіз, а некаторым давалі ўколы. І дзеці малыя, грудзічкі, плакалі, іх таксама трэба было супакоіць.

— Не плач, дзяўчынка, міленькая, зараз перастане балець твой пальчык.

— Ага, пацярпі крышку, ты ж ужо вялікая.

Чужыя мамы шкадавалі яе і супакойвалі як маглі.

— Я б такіх матуль, што памянялі дзяцей на гарэлку, у турму садзіла б! — з запалам сказала маладая жанчына з доўгімі чорнымі валасамі. Яна паклала на ложак свайго маленькага сыночка, узяла ў тумбачцы каробку соку, пачак пячэння і дала Верачцы:

— На табе пачастунак, тут усё смачнае. Калі хочаш, адразу адкрыю сок?

— Хачу! — заззялі радасцю чорныя вочкі. Слёзы на іх імгненна высахлі.

— А я табе дам цукерак, — і другая жанчына дастала са сваёй тумбачкі велікаваты пакунак.

— Дзякуй! А ў мяне вам няма чаго даць...

— Ах ты, дзіцятка, якая разумная і добрая, а доля, бачыш, ліхая, — абапёршыся на швабру, прамовіла пажылая санітарка, што прыйшла мыць падлогу.

— Яшчэ невядома, можа, у яе жыцці ўсё наладзіцца, — выказала меркаванне адна з мамаў.

— Не скажы, галубка, як ужо з ранняга дзяцінства не пашанцуе, то і надалей дабра не чакай, — не згадзілася санітарка.

— Верачка, ідзі разам з усімі ў сталовую, жанчыны пака жуць, дзе яна. Паснедаеш, — сказала медсястра.

Дзяўчынка вавёркай паскакала па калідоры. Яна прытрымала дзверы сталовай, каб зайшлі кабеты з дзеткамі.

— Заходзь, маленькая.

— Ага, чаго ж ты стаіш? — прапаноўвалі жанчыны.

— Я ўсіх прапушчу, потым сама зайду, — Верачка была рада аддзячыць цёткам за іх дабрыню.

Калі ішла са сталовай, то ўбачыла, што за шклянымі дзвярамі адной палаты ў ложачку ляжыць зусім малое дзіця. Ягоны тварык скрывіўся, і пачуўся пранізлівы плач. А навокал нікога. Дзверы былі крышку прыадчынены, і Верачка адчыніла іх яшчэ больш, бокам прасунулася ў палату. Падышла да ложачка.

— Не плач і нічога не бойся, тут цёткі добрыя, — угаворвала дзіцятка. Але хіба тое слухала?

— Што ты тут робіш?! — раптам пачула сярдзіты голас. — Сюды нельга нікому заходзіць, акрамя нас, медсясцёр. Мы гэтага хлопчыка і кормім, і пераапранаем. Яго мама кінула, нарадзіла і кінула. Ды і якая яна мама? Заўтра ўжо яго забяруць у дом дзіцяці.

— А мяне мама не кінула, — паведаміла Верачка. — Яна дома. І я потым буду дома, як мама перастане піць гарэлку.

— Ой, малая, нічога ты не разумееш... — уздыхнула маладая медсястра. — Але добра, што не кінула, можа, калі-небудзь за розум возьмецца, то аддадуць ёй цябе.

Тэмпература ў дзяўчынкі больш не паднімалася, яе тут усе шкадавалі. І ноччу прысніўся дзіўны сон, нібыта яе і таго маленькага хлопчыка, што адзін ляжыць у палаце, трымае на руках добрая прыгожая жанчына. І Верачка ведае, што гэта іхняя мама, толькі не тая, што ў вёсцы, што п'е гарэлку, а другая. І Верачка такая шчаслівая! Хоць у сне...

Леанарда ЮРГІЛЕВІЧ

ДОМ МЕБЕЛИ
ООО"ФаворитГРУППсервис" УНП 590319445
ОАО «Минскпроектмебель», мягкая мебель «Тиолли», ООО «Компас КММ»
РАССРОЧКА БЕЗ ПЕРЕПЛАТ - 0%
- Мягкая мебель
- Прихожие
- Тумбы ТВ
- Столы компьютерные
- Корпусная мебель
- Матрасы
- Спальни
- Комоды
- Шкафы

РЕЖИМ РАБОТЫ
Вт - Пт: 10.00 - 18.00
Сб - Вс: 10.00 - 14.00
Понедельник: выходной

Модульные системы:
anrex Мебель
BLACK RED WHITE
тел. (01562) 2-38-67
г. Слоним, ул. Красноармейская, 73Б (Бизнес-центр «Альбион» 3-й этаж)

ГРОДНОГИПРОЗЕМ
проектный институт
55 лет на рынке:
стабильность, качество, надежность
УНП 590000452

Мы выполняем для ВАС:

- *подготовка материалов для госрегистрации земельных участков*
- *топографическая и исполнительная съемка*
- *вынос и разбивка осей зданий*
- *оценка недвижимого имущества*
- *изготовление выкопировок*
- *определение порядка пользования земельным участком*

г. Гродно, пр-т Космонавтов, 56а тел. 8-(0152) 74-40-00 факс 8-(0152) 75-37-80
г. Лида, ул. Чапаева, дом № 20, каб. 48 тел/факс 8-(01545) 2-06-15
г. Слоним, ул. Красноармейская, д. 40 тел/факс 8-(01562) 6-56-83
г. Сморгонь, пер. Гастелло, дом № 3, тел/факс 8-(01592) 2-11-22

ИП Липницкий А. А. УНП591572651
НАТЯЖНЫЕ ПОТОЛКИ
ВЫСОКОГО КАЧЕСТВА!!!
мат, сатин, глянец
фотопечать
эксклюзивные полотна
Нал/безнал
Рассрочка до 4 месяцев под 0%!
Гарантия 25 лет!!!
029 604-61-57 VEL, 029 844-98-46 МТС

ООО Гюзаль
УНП 192616270
ХОРОШИЕ ОКНА
ОБВАЛ ЦЕН!!!
СКИДКИ ДО 25%
ДО 30.09.
- немецкое качество
- договор и гарантия
- подарки, рассрочка 0%

8 029 695 50 10 8 029 768 50 10

WWW.GS.BY

ИП Ёрш Т.И. УНП 500573558
Свадебный салон "Виктория"
Широкий выбор свадебных и вечерних нарядов и аксессуаров к ним
Прокат детских платьев
Каждой невесте подарок
Выбирай всё для свадьбы у нас!
ул. Первомайская, 10
8-029-931-03-96

«Давай познакомимся»

Хотите встретить свою вторую половинку, но у вас это не получается? «ГС» поможет вам найти друг друга.

Давайте объявление, приносите свои фото с кратким рассказом о себе по адресу: г. Слоним, ул. Красноармейская, 73 Б, тел. для справок 6-60-56, 8-044-762-48-39.

ЧУП «Леда-Мед», УНП 290467302,
Лиц. МЗ РБ № 02040/4332 с 27.09.2011г. по 27.09.2021г.
LEDA-MED.VSEBAR.BY
ЛЕДА-МЕД СТОМАТОЛОГИЯ
NEW НОВИНКА
3D рентген-диагностика зубочелюстной системы:
- Ортопедическая
- Ортодонтическая
- Терапевтическая
- Хирургическая
- Имплантация
- Зуботехническая лаборатория

Барановичи, ул. Циолковского, 4
8(0163) 45-13-11, 8 (029) 201-88-22

ИП Евсейчик Н.В. УНП 590315041
Тамада на вашем празднике!
Весело, интересно
В удобном для Вас месте,
в удобное и на любое для
Вас время (час, два... сутки)
Музыка, видеофотосъемка
– порекомендую
Тел. 8-029-663-65-03

ОАО «Мостовдрев» **сдает в аренду** (с возможностью последующего выкупа) производственную базу, расположенную по адресу: г. Слоним, ул. Горького, д.9, в том числе:

Изображение	Наименование	Площадь, м^2
	Здание ремонтно-механической мастерской	755,6
	Склад в том числе:	224,3
	Пристройка	77,3
	Склад	135,0
	Продовольственный склад	29,7
	Здание конторы служебное	343,4

УНП 500126145

По всем возникшим вопросам просьба обращаться по адресу: г. Мосты, ул. Советская, 38, либо по телефонам, (01515) 33663 (служба капитального строительства); 33218 (приемная); факс 33676; e-mail: box@mostovdrev.by

ТЕПЛОСНАБ - ЦЕНА И КАЧЕСТВО
Акция!
КОТЛЫ, КОЛОНКИ, ПЛИТЫ
РАДИАТОРЫ ОТОПЛЕНИЯ
ПОЛОТЕНЦЕСУШИТЕЛИ
ЭЛЕКТРОВОДОНАГРЕВАТЕЛИ
САНТЕХНИКА
ДОСТАВКА БЕСПЛАТНО
ИП Стаховец Н.П. УНН200713334
8-(029)-222-2-777 8-(029)-641-73-71

СПУТНИКОВЫЕ АНТЕННЫ
ОБСЛУЖИВАНИЕ
НАСТРОЙКА.
РЕМОНТ.
ТЕЛ: 8029 2846948 МТС
ТЕЛ: 8044 4887345 vel
ИП Кондратьев А.М. УНП 590941759

УНП 290504734
ОКНА ПВХ
+375 29 855 78 52 МТС
+375 44 533-95-22 Вел
8- 0163 41-17-69
8- 0163 41-18-69
г. Барановичи
ул. Царюка, д. 64/1
чптуп Гласс-мастер
~~50%~~
57%
скидка
на каждое 2-е окно

НАТЯЖНЫЕ ПОТОЛКИ
ПО РАЗУМНЫМ ЦЕНАМ
Монтаж люстр, труб и профиля включен в стоимость
Рассрочка
Тел. 8-029-803-66-99,
8-029-923-22-33
ИП Пивоварчик В.Л., УНП 291317517

В рубрике «Поздравляем с днём рождения!» мы поздравим вашего ребенка бесплатно!

Приносите или присылайте нам фото своих любимых чад (по адресу: 231800, РБ, Гродненская обл., г. Слоним, ул. Красноармейская, 41 или на электронный адрес anna@gs.by). В письме обязательно укажите имя и фамилию, дату его рождения и возраст.

Латышские байкеры побывали в Слониме

Участники латышского клуба «Ява»

В минувшие выходные Слоним посетили байкеры из Латвии. «ГС» решила узнать у латышских гостей об их впечатления от поездки по Беларуси.

Семь участников байкерского клуба «Ява» на пяти верных железных конях следуют из родной Латвии в Украину. Пункт назначения — Карпаты. Свой маршрут мотоциклисты не случайно построили через Беларусь.

— Мы долго думали, ехать через Беларусь или нет. Боялись, что придется долго стоять на границе, но желание посмотреть вашу страну пересилило, поэтому мы здесь, — рассказал Янис, самый молодой в команде.

Впечатления от Беларуси у латышских байкеров очень позитивные. Единственное, на что они жаловались, так это то, что потеряли почти четыре часа на границе.

— У вас очень красиво. Ухоженные дороги, аккуратные города. Те города, что мы видели, даже лучше, чем в Латвии. Жалко, что из-за задержки на границе мы не смогли увидеть больше, — поделились своим впечатлением байкеры.

Гости также отметили добродушие наших людей.

— Мы въезжали в ваш городок уже ночью, остановились, чтобы поправить багаж и размяться. Сразу же остановился какой-то человек и спросил, не нужна ли нам помощь. У нас такого не бывает. Еще по дороге к вам попались нам очень приятные «полицейские», подсказали нам дорогу и место, где можно поесть, — рассказал Янис.

Порадовали латышских гостей и наши цены. Поскольку разговор мы вели с заядлыми мотоциклистами, первым примером стал бензин. Один из участников клуба сравнил литр бензина с литром молока и сказал, что у нас цены одного и другого примерно равны. В Латвии же стоимость одного литра бензина равна стоимости четырех литров молока — примерно 1,15 евро.

Несмотря на то, что гости торопились в дорогу, они все же посетили главные достопримечательности Жировичей: святой источник, Свято-Успенский собор, Богоявленскую церковь. Первое, что их удивило, это масштабы комплекса по отношению к размеру Жировичей, а также количество людей в храме. Там на самом деле негде было яблоку упасть!

Гости не только высказали свое впечатление, но и рассказали немного о себе. Они из разных городов, но объединяет их одно — страсть по имени «Ява». Большинство участников уже состоявшиеся люди зрелого возраста самых разнообразных профессий: учительница немецкого языка, электрик, фермер, полицейский и даже прокурор. Латвийскому клубу «Ява» уже пять лет, за это время участники команды объездили половину Европы: Норвегия, Эстония, Финляндия, Голландия, Англия, Германия — и не собираются на этом останавливаться.

Следующий остановочный пункт — Брест, а затем — Карпаты. Мы желаем нашим гостям хорошей дороги!

Анастасия САЛЕЙКО
ФОТО АВТОРА

ФОТОКОНКУРС

Наши летние выходные

Сертификат на сумму 40 рублей от парикмахерской «Империя» вы можете выиграть, приняв участие в новом фотоконкурсе «Газеты Слонимской» — «Наши летние выходные».

Присылайте нам снимки, где вы отдыхаете с семьей или друзьями, рыбачите или гуляете по городу, путешествуете, работаете на даче.

Фотографии присылайте до 24 августа на адрес gazslon@gmail.com с пометкой «Фотоконкурс» (не забудьте указать свою фамилию и имя и номер телефона) или добавляйте в нашей группе ВКонтакте «Наши летние выходные | Газета Слонимская». Голосование за снимки участников будет проходить с 10:00 25 августа до 10:00 28 августа на сайте http://www.gs.by. Победит фото, набравшее наибольшее количество голосов наших читателей.

Не принимаются снимки, где присутствуют сигареты и спиртное.

Жанна ИВАНОВА

ФОТО АЛЕКСАНДРА БУБЕНА
Летние радости

ФОТО ЕКАТЕРИНЫ СКРЕБЕЦ
Счастью нет предела

ФОТО ТАТЬЯНЫ КУЛЕШЕВИЧ
Лето — это маленькая жизнь

ФОТО КИРИЛЛА САВИЦКОГО
"Эх, прокачусь!"

ФОТО ДАРЬИ ТКАЦЕВИЧ
Проверяем глубину фонтана

ФОТО ОЛЬГИ СЕЛИК
Семейная прогулка в парке

Неповторимое лето в Стокгольме

ОКОНЧАНИЕ. НАЧАЛО В №30

В начале июля мне неожиданно позвонила из Минска бывшая сокурсница с журфака и сообщила, что прилетит в Стокгольм по делам на два дня. Она не настаивала на встрече из-за интенсивного графика поездки, но попросила посоветовать, какие места в Стокгольме можно посетить за один день, чтобы хоть чуть-чуть получить представление о шведской культуре. Я сначала задумалась. Ведь один день в городе, который я за шесть лет с моим постоянным стремлением увидеть что-то новое все равно не успела изучить, показался мне насмешкой.

Где стоит побывать в Стокгольме за один день?

Предложений у меня было много: резиденция королей в Дроттнингсхольме, Старый город, королевский дворец, королевский сад, музей Скандинавских стран (Нордиска музеет), аквариум. Но я все равно спросила у моей подруги-шведки, что бы она посоветовала посетить туристу, желающему как можно больше узнать о Швеции всего за один день.

— Конечно, Скансен, — не моргнув глазом сказала шведка. — Там представлена история всей Швеции, но в очень интересной форме — музей под открытым небом.

Я почему-то забыла об этом историческом месте, о всеми шведами почитаемом Скансене (шведское Skansen), расположенном на острове Юргорден.

С дочкой посетила Скансен еще до переезда в столицу. Но он не впечатлил в холодный осенний день. Скансен надо посещать летом, чтобы в гармонии с погодой не спеша насладиться необычайной природой этого места и «городом в городе», так называют шведы иногда Скансен.

Посоветовав знакомой из Минска посетить Скансен, отправилась и я сама с внуками в солнечный июльский денек открывать для себя Скансен по-новому. Шесть часов, проведенные здесь, дали возможность побывать в прошлом и ощутить дыхание старых времен. А еще я узнала о Швеции столько интересного!

Усадьба в Скансене

Ирина в Скансене

Входной билет в комплекс стоит для взрослого 180 шведских крон (приблизительно 18 долларов), а для детей с трех лет — 60 крон, или 6 долларов. Скансен открыт ежедневно в течение всего года.

Скансен — музей под открытым небом

Скансен называют душой Швеции и живым музеем, он был основан еще в 1891 году шведом Артуром Хазелиусом и стал первым в мире этнографическим музеем под открытым небом в центре шведской столицы. Здесь собраны дома и постройки из различных концов Швеции и даже целые комплексы, как, например, кузница, мастерская стеклодува, пекарня.

В настоящее время в Скансене представлено более 150 домов и усадеб XVII-XX веков, в которых сохранена обстановка, показывающая, как жили люди разного социального происхождения в разных частях Швеции. Экскурсоводы, облаченные в костюмы старых времен, в форме ролевых игр (многие из них — настоящие артисты) эмоционально и завораживающе разыгрывают жизненные ситуации старых времен.

Внимание моих внуков привлёк зверинец, в котором живут как дикие, так и домашние животные. Зоопарк в Скансене — единственный зоопарк Стокгольма.

Мы увидели волков, отдыхающих на поляне, медвежат, беспечно играющих в воде, лосей, вызывающих друг друга на поединок, ну и, конечно, здесь мои маленькие стокгольмцы смогли получить представление о деревне и увидеть домашних животных: коров, коз, свиней, овец.

Я не преувеличу, если скажу, что Скансен — обожаемое место шведских семей. Здесь есть возможность вкусно поесть, организовать пикник на траве, попробовать разные ремесленные производства старых времен — например, ткать, выдувать стекло, ковать железо в кузнице, косить траву косой и т. д. Для шведов это такая экзотика!

На Скансен приходят шведы, чтобы повеселиться на праздниках и почувствовать себя частичкой целого. Здесь отмечают как обряд Праздник середины лета, Рождество и, конечно же, национальный день Швеции 6 июня. Посетив Скансен, узнала я интересную деталь, что именно основатель комплекса Артур Хазелиус придумал День шведского флага 6 июня, который впоследствии перерос в национальный день Швеции и стал красным днем календаря.

Будешь в Стокгольме и найдешь немножко свободного времени — посети Скансен, обещаю, впечатлений останется много и надолго!

Ирина КОЖЕВНИКОВА,
Стокгольм — Жировичи

P.S. Знакомая из Минска была очень благодарна мне за подсказку, отметив, что влюбилась в Скансен!

Вячеслава Николаевича МИСКЕЛЯ с юбилеем!

Кипит работа повседневно,
Но вот среди обычных дней
Вдруг наступает день рождения,
Чудесный праздник-юбилей!
Хочу пожелать удачи,
Успеха в жизни, ярких дел,
Чтоб ты с улыбкой, не иначе,
Встречал каждый новый день!

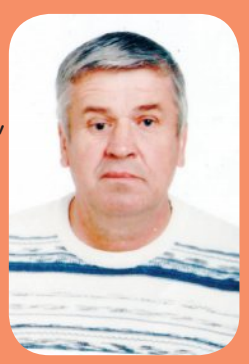

С уважением, Щерба Т. Н.

Поздравляем с днём рождения!

Александра Малашевич
3 августа исполняется 2 года

НОВИНКА! ТОЛЬКО У НАС!
Оазис, Золотой Феникс, Пятачок, Родничок (Жировичи)
вкуснейшие гонконгские вафли — хит этого сезона!
Это изумительно вкусное и необычное лакомство удивит и порадует даже самых изощренных сладкоежек. Нежные вафли с шариками ванильного или шоколадного вкуса дополняются сладкой начинкой:
- **МЯГКОЕ МОРОЖЕНОЕ на любой вкус, а сверху топпинг или орехи**
- **ЯГОДЫ**
- **ПЕРСИК**

ИП Адамчук Ю.Н. УНП 500105569

Порадуйте себя и своих близких!

Семья — это бесценный дар. Его нужно беречь, а не разрушать.
Сьюзан Кинг

Отдушина
2 августа 2017 года №31 (674)

ВОЙДИ В ИСТОРИЮ СВОЕГО ГОРОДА

В жизни каждого человека случаются как радостные, так и горестные события. Ведь именно из них и складывается хроника нашей жизни, которая может быть интересна не только нам, но и нашим потомкам. Поэтому давайте вместе создавать историю нашего Слонима.

Если вы хотите, чтобы издание «Отдушина» написало о вашей свадьбе, рождении ребенка, известило о смерти ближнего и напечатало некролог под рубрикой "Войди в историю своего города", пишите нам -по адресу:
г. Слоним, ул. Красноармейская, 41, Тел.: 612-26-43, 2-90-00 (Тел/факс) .

Поздравляем Вадима и Дарью!

Вадиму помог выбрать свою вторую половинку его двоюродный брат Сергей. Он познакомил Вадима с Дарьей на дискотеке — и не прогадал.

— Свой первый день знакомства с Дарьей я никогда не забуду. Меня с Дашей познакомил мой двоюродный брат Сергей. Между нами в тот день пробежала искорка. С тех пор прошло два года, и вот мы вместе. Кстати, мы с Дарьей учились в одном учебном заведении, правда, на разных факультетах. Поэтому, когда с ней познакомился, подумал: где-то я уже эту девушку встречал.

Предложение руки и сердца я сделал своей любимой на новый год, подарил ей колечко и сказал: «Даша, выходи за меня замуж». Она молчала, тогда я спросил: «Так да или нет?» Она ответила: «Да». Просто она была немного ошарашена от неожиданности.

Дарья у меня самая лучшая, — поведал о своей истории Вадим.

— Вадим у меня добрый, открытый, надежный и жизнерадостный, — добавила, присоединившись к разговору, Дарья.

Торжественная регистрация бракосочетания Вадима Лойко и Дарьи Ермола состоялась 29 июля в Слонимском отделе ЗАГС. Со значимым событием молодоженов поздравляли их родные и близкие люди.

— От всего сердца мы желаем Дарье и Вадиму взаимоуважения, терпения, благополучия, огромной любви, крепкого здоровья и всех благ, пусть вместе живут сто лет, поскорее подарят нам внуков, — пожелали Алла Ивановна и Сергей Николаевич, родители Дарьи.

Добро пожаловать, Олечка!

Еще одним маленьким человечком пополнилась семья Светланы и Андрея Егоровых. 20 июля у них родилась доченька, которую они назвали Олечкой. Малышка появилась на свет в 11 часов 15 минут весом 2 килограмма 600 граммов, ростом 47 сантиметров.

У Светланы и Андрея есть старшая дочь Аннушка, которой уже семь лет.

В день выписки Андрей пожелал дочери расти здоровенькой, послушной, а когда подрастет, радовать родных своими успехами.

Добро пожаловать, Никитка!

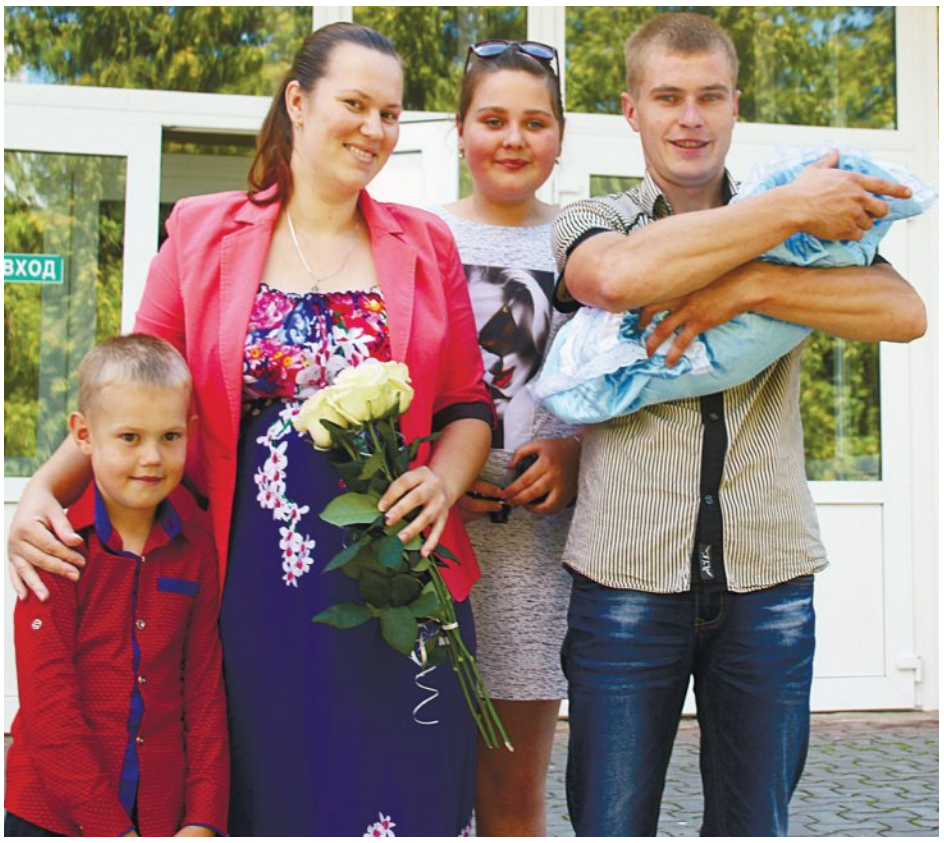

Ольгу и Сергея Жвирбля можно поздравить с прекрасным событием: 20 июля в 9 часов 16 минут у них родился сын-богатырь. Его вес — 4 килограмма 40 граммов, рост — 53 сантиметра. Нарекли родители своего сынульку Никитой.

В семье Ольги и Сергея подрастает еще старший сын Артём, которому 5 лет. В день выписки мамы из роддома Артём пожелал своему младшему братику быстрее подрастать и быть здоровеньким.

— Пусть наш сынок растет здоровым, умным мальчиком, чтобы ему в жизни сопутствовал только успех, — пожелал отец сыну.

Поздравляем Александра и Елену!

Елена и Александр познакомились на сельской дискотеке. Елена живет в деревне Костровичи, а Александр — в Сеньковщине. Вместе с друзьями он отправился на дискотеку в соседнюю деревню, где и встретил свою любимую. Дружба молодых людей длилась целых семь лет. За это время они основательно проверили свои чувства и решили пожениться.

— Предложение руки и сердца Саша мне сделал на новый год в Германии. Мы поехали к его сестре просто в гости, но, как оказалось, не просто. За десять минут до нового года Саша произнес трогательные и очень важные слова: «Леночка, будь моей женой». Александр у меня самый лучший на свете, надежный и добрый, — сказала в свой день Елена.

Свои отношения Александр Гришков и Елена Прокопович официально узаконили 29 июля в Слонимском отделе ЗАГС. В этот день родные и близкие не скупились на самые добрые и теплые пожелания, от души желая им любви, счастья, достатка и благополучия.

Страницу подготовила Анна ВОЛОДАЩУК

ОКНА за 7 дней!
EXPRESS ОКНА
Профиль Salamander
Фурнитура Roto
Скидка до 20% к Новому году!
▪ Балконные рамы ▪ Откосы ПВХ
МТС: +375 33 VEL.: +375 29 624 61 59

НАТЯЖНЫЕ ПОТОЛКИ
быстро, качественно, любой сложности
★ РАССРОЧКА ★
Тел. МТС 8-029-228-39-02
ИП Исаков В.В., УНП 291195880

ИП Макаревич А.Д., УНП 591744208
РЕМОНТ КОМПЬЮТЕРОВ:
Техническое **обслуживание** и **профилактика**
Установка программного обеспечения
Диагностика и **устранение** неисправностей
Тел. +375 (33) 303-94-09

Рассрочка без % до 7 месяцев
НАТЯЖНЫЕ ПОТОЛКИ
УНП 591604006 ИП Ардельянов С.С.
СКИДКА ДЛЯ ПЕНСИОНЕРОВ 10%
Гарантия 25 лет
Любая сложность работ: многоуровневые, с фотопечатью, перфорированные, парящие
ПОТОЛОЧНЫЙ КАРНИЗ В ПОДАРОК !!!
АКЦИИ !!! СКИДКИ !!! ПОДАРКИ !!!
+ 375-29-38-38-101
+ 375-33-38-38-108

Жалюзи
роллеты (тканевые, защитные)
москитные сетки
Низкие цены
Установка
Тел. 8-029-278-03-13
ИП Середа М.Е., УНП 291211010

УНП 590719077, ЧТПУП "ЮриксБел"
РАССРОЧКА ДО 6 МЕСЯЦЕВ
ШКАФЫ-КУПЕ
НОВОСЁЛАМ СКИДКИ!
Добрый дом
kupe-slonim.by
Брестская 109А
Тел. 6-36-00

все виды корпусной мебели
по индивидуальным заказам
ШКАФЫ-КУПЕ
КУХНИ И МНОГОЕ ДРУГОЕ
мы стараемся
Тел. 8-029-785-27-74 МТС
Вел. 8-029-941-64-94
ИП Караков А.Н. УНП 590905121

ШКАФЫ-КУПЕ
КУХНИ
Раздвижные двери.
Гарантия качества, замер, доставка бесплатно.
8-033-392-52-99,
8-029-150-25-83.
ИП Езепчик С.С. УНП 591332972

НАТЯЖНЫЕ ПОТОЛКИ
-Скидки от 5%.
-Подарки на выбор (карнизы, светильники)
-Рассрочка 0%.
-Гарантия 15лет.
НПСтрой-с нами просто.
www.npstroy.by С 8.00 до 22.00
8 (044) 77 052 77 Без обеда.
8 (033) 66 99 222 Без выходных.
Двухуровневые потолки за 1 день!
ИП Лошаковский А.Э. УНП 591335653

НЕМЕЦКОЕ КАЧЕСТВО
ИП Чепелевич Т. В. УНП291417288
Новинка! Мультистёкла!
Окна ПВХ
Срок изготовления 5-7 дней!
ЛЮБАЯ СЛОЖНОСТЬ: ламинация, тонировка, раскладка, арки, трапеции
РАССРОЧКА ПЛАТЕЖА
РАЗДВИЖНЫЕ БАЛКОННЫЕ РАМЫ (алюминий)
ОТДЕЛКА ОТКОСОВ
г. Барановичи
ул. Брестская, 112А
/0163/ 42-34-13
/029/ 643-36-43 vel
/033/ 633-36-43 мтс
ГАРАНТИЯ КАЧЕСТВА 12 лет
SALAMANDER KBE REHAU WDS

Натяжные потолки
intet
Лучшее решение вашего интерьера
VIP – двухуровневые
нал/безнал, чеки
Тел. 8-029-229-83-62 МТС
ИП Хомич С.А. УНП 290831964

Рассрочка без справок от 2 -12 месяцев 0% или карта покупок
ОКНА ПВХ
- двери - откосы
- рамы балконные из ПВХ и алюминия
*20 рублей за добрые слова!
*Акция! от 56 руб.
ДВЕРИ металлические
производство РБ, изготовление под заказ
Балконы под ключ: ▪ Крыши ▪ Обшивка ▪ Утепление
8(029) 703-22-63(мтс); 8(029) 143-05-13(vel) okd.by; рбдвери.бел
ИП Фабишевская В.А. УНП 191720349

ИП Гришкевич Д.Ф. УНП 691405130
ОКНА, ДВЕРИ из ПВХ
Системы балконного остекления из Al и ПВХ
• Весь товар сертифицирован
• Отделка откосов из ПВХ-панелей
• Скидки пенсионерам, ивалидам, селам
• Обмер, консультация, доставка БЕСПЛАТНО
• Ремонт любой сложности с обслуживанием
• Рассрочка без %
Москитная сетка или стеклопакет 32 мм в ПОДАРОК
(029) 941-29-69 (029) 574-29-69

ОАО «Світанак», УНП 500041006
РЕСТОРАН «СЛОНИМ»
г.Слоним, ул.Брестская, 83а
Принимает заказы на организацию
ТРАУРНЫХ ТРАПЕЗ (ПОМИНАЛЬНЫХ ОБЕДОВ)
3 банкетных зала (до 210 посадочных мест)
Скидка на меню 20%
(стоимость 12-14 руб. на человека)
Любая форма оплаты, любой день недели.
Действуют карты рассрочки с сохранением скидки
«Халва» 2 месяца
«Карта покупок» 4 месяца
Телефоны для справок:
+375(44) 746-75-38
5-42-57, 5-44-71

КУХНИ
ШКАФЫ-КУПЕ
И др. корпусная мебель
8-029-78-52-778, 8-029-990-04-90
НИЗКИЕ ЦЕНЫ ВЫСОКОЕ КАЧЕСТВО
ИП Кузнецов С.А., УНП 591353811

НАТЯЖНЫЕ ПОТОЛКИ
(матовые, сатиновые, глянцевые, белые и цветные)
*20 рублей за добрые слова!
Рассрочка без справок 2-12 месяцев 0%
Карниз для штор и плинтус ПВХ в ПОДАРОК!
Закажи двухуровневый потолок и получи - БОНУСОМ одноуровневый (до 10м²)
Закажи два потолка, третий получи БОНУСОМ - "под ключ"
АКЦИЯ! 3 руб. за м²
8(044)569-48-48(vel) 8(029)569-48-48(мтс)
ИП Шатинова И.В. УНП 192502632

УНП 590085540
ОТЛИЧНОЕ КАЧЕСТВО ПО ДОСТУПНОЙ ЦЕНЕ!
УП «СТЭЛКАРГО» в г. Слоним предлагает:
- **пенопласт** собственного производства (плотности 10, 15, 20, 25, 35, **размер листа и толщина любая!**)
- **все виды утеплителей** в наличии и под заказ
- а также **сопутствующие товары** – дюбеля, армирующая сетка, клеевые составы
и многое другое.
Доставка!
С НАМИ ТЕПЛЕЕ!
Ждем Вас:
г. Слоним, ул. Котовского, 1 (напротив автопарка)
Контактные телефоны:
(01562) 66965
(029) 6680497

НАТЯЖНЫЕ ПОТОЛКИ
СВЕРЛЕНИЕ С ПЫЛЕСОСОМ
от европейского производителя (Франция, Германия, Бельгия) отличного качества и экологически безопасные мат., сатин, глянец, бесшовные. любые цветовые решения
Тел: 8029 503-71-02 мтс, 8044 553-71-02 вел.
ИП Гайдушко А.И., УНП 290911501

КРОНЕКС группа компаний
BLACHY PRUSZYŃSKI
Металлочерепица, профнастил
Ондулин, Гибкая черепица
Дымоходные системы
Окна и двери ПВХ SONAROL
Мансардные окна
СДЕЛАНО В ПОЛЬШЕ
Металлический штакетник
Заборы, Ворота, Калитки
Пленки, Мембраны, Изоляция
Утеплители KNAUF, ROCKWOOL
Соффит, Сайдинг
Слоним, ул. Шоссейная, д. 44
8(044) 78-68-524 www.kronex.by
УНП 590320598

ОКНА и ДВЕРИ из ПВХ и алюминия
БЕЗ % РАССРОЧКА
МЕТАЛЛИЧЕСКИЕ ДВЕРИ
МЕЖКОМНАТНЫЕ ДВЕРИ
ПОСТЕЛЬНЫЕ КОМПЛЕКТЫ
ДВЕРНАЯ ФУРНИТУРА
ЖАЛЮЗИ
ТКАНИ
магазин «Натали» г. Слоним, ул. Брестская, 69/5
ДОМ ДВЕРЕЙ г. Слоним, ул. Я. Купалы, 24
8 (029) 786-14-77
8 (029) 383-94-32
8 (01562) 6-25-25
ИП Макаренко В.В. УНП 590827666

WWW.GS.BY

Компьютерная помощь
установка ПО, антивируса, Windows, Настройка интернета и Wi-Fi, диагностика. Решение любых вопросов. Без выходных.
Бесплатный выезд к клиенту.
Тел. 8-033-624-38-69 (МТС)
ИП Шкуда А.В. УНП 591730836

УСТАНОВКА, ЗАМЕНА ЭЛЕКТРИЧЕСКИХ СЧЕТЧИКОВ, РОЗЕТОК, ВЫКЛЮЧАТЕЛЕЙ
Монтаж электропроводки квартир, коттеджей, стройплощадок.
Velcom 154 32 45
ИП Алексейчик Н.Н., УНП 590827865

ВЫПОЛНЮ ОТДЕЛОЧНЫЕ РАБОТЫ
гипсокартон, плитка, штукатурка, шпатлёвка, обои, ламинат, откосы, арки любой сложности, фасады и др. работы
Тел. 8-033-665-11-68
ИП Астюкевич С.А. УНП 590325520

БУРЕНИЕ СКВАЖИН
диаметр трубы
— 32, 50, 125 —
8-044-746-53-79 (вел)
8-029-792-10-26 (мтс)
ИП Кевра Ю.Ч. УНП 591358349

РЕМОНТ ХОЛОДИЛЬНИКОВ
МТС 8029-280-11-03,
Вел. 8029-624-11-03
СТИРАЛЬНЫХ МАШИН-АВТОМАТОВ
Вел. 8-044-712-91-66
ПЫЛЕСОСОВ, УТЮГОВ, ФЕНОВ, КУХ. КОМБАЙНОВ И Т.Д.
Вел. 8-029-394-70-56, 6-17-80
ИП Гаврилов В.Н., УНП 590083548

ЧИСТКА ПОДУШЕК
ИЗ ПУХА И ПЕРА
Очистка
Дезинфекция
Замена наперника на новый
возможна доставка
СЛОНИМ, УЛ. ТОПОЛЁВАЯ, 22
рынок «Наш край», роллет 22 (у центрального входа)
8-029-109-05-88
8-029-583-93-84
ИП Чигрин О. С. УНП 590316992

РЕМОНТ ХОЛОДИЛЬНИКОВ ИМПОРТНОГО И ОТЕЧЕСТВЕННОГО ПРОИЗВОДСТВА
Гарантия
Воскресенье – выходной
Тел.: 8-033-363-86-09, МТС
ИП Чеботаревич Г.В., УНП 590350708

ВЫПОЛНЮ СТРОИТЕЛЬНО-ОТДЕЛОЧНЫЕ РАБОТЫ
- Демонтаж любой сложности
- Стяжка, штукатурка, гипсокартон, шпатлевка, откосы, потолки, обои, ламинат, жидкие обои, керамическая плитка и т.д.
- Сантехнические работы: монтаж водопровода, канализации и вентиляции, установка полотенцесушителей и сантехприборов
Качество. Гибкие цены
8-029-785-31-03
ИП Лазарчик В.А., УНП 591737629

ИП Ковалев М.О. УНП 590879788
МАГАЗИН ТЕПЛОСЕРВИС
Современные системы отопления и водоснабжения
РАСЧЕТ ПРОДАЖА МОНТАЖ РАССРОЧКА
КОТЛЫ, КОЛОНКИ, РАДИАТОРЫ, ТЕПЛЫЙ ПОЛ, СМЕСИТЕЛИ, ВАННЫ, САНФАЯНС
+375(29)185-33-54 Vel.
8(01562) 6-13-12 +375(33) 655-33-54 МТС
Г. Слоним, ул. Советская, 19, Бизнес-центр Огинского, 1-й этаж

РЕМОНТ ТЕЛЕВИЗОРОВ и др. техники
на дому у заказчика
8-033-689-95-77 МТС
8-029-347-49-44 Vel
ИП Шухно Н.В. УНП 590315266

РАСПИЛЮ
круглый лес с выездом к заказчику
Наличие электричества не обязательно
Длина бревна до 6,5 м
Диаметр бревна до 63 см
Тел. 8-029-330-62-26, 8-029-514-17-92.
ИП Семеньков С.Н, УНП 591733876

АНТЕННЫ спутниковые
- установка
- настройка
- гарантия
Триколор, НТВ+ - ОБМЕН старых приемников на новые
РАССРОЧКА
(033) 900-24-28
ИП Маркач Ю.А. УНП 591732249

РЕМОНТ И РЕСТАВРАЦИЯ МЯГКОЙ МЕБЕЛИ
Рассрочка!
Пенсионерам и инвалидам скидка!
- широкий выбор тканей и дизайна
- из кровати - в тахту
- из дивана - в угловой
- из кресла - в кресло-кровать
- ремонт матрацев
Vel. +375 44 45-45-072
МТС +375 33 35-45-072
ИП Саванович Р.Ю., УНП 691975712

ОКАЗЫВАЕМ УСЛУГИ ПО СТРОИТЕЛЬСТВУ
Фасад, кровля, штукатурка, кладка, сайдинг, гипсокартон, установка дверей.
Тел. 8-029-673-15-90
ИП Иванашко А.В. УНП 590942862

МОНТАЖ ОТОПЛЕНИЯ КОТЛОВ, КОЛОНОК, ТЕПЛОГО ПОЛА
РАЗВОДКА ВОДЯНЫХ ТРУБ
ПРОМЫВКА ОТОПЛЕНИЯ
Тел. 8(044) 477 61 86
ИП Маркач А.В., УНП 591744251

ХИМЧИСТКА
СТИРКА КОВРОВ И БЕЛЬЯ, ЧИСТКА ПЕРА
г. Слоним, ул. Коссовский тракт, 9 А
тел. для справок 4-10-36,
МТС 8-029-869-33-75
информация на сайте:
www.chaykagrodno.by
ОАО "Чайка" Слонимский ф-л, УНП 500048013

Ремонт и реставрация мягкой мебели
Пенсионерам и инвалидам - скидка 5%
Изготовление мягкой мебели под заказ
Диван – в угловой выдвижной диван
Кресло – в кресло-кровать
Кровать – в подъёмную и выдвижную тахту, еврокнигу
Изменение дизайна
Замена пружинных блоков
Большой выбор тканей
Vel. 8 (029) 114-5-114
МТС 8 (029) 706-55-00
ИП Дитман М.Н. УНП 690764856

Ритуальные услуги

ПАМЯТНИКИ
из гранита и мраморной крошки
ПО ЦЕНАМ ПРОИЗВОДИТЕЛЯ!
Благоустройство мест захоронения, установка, демонтаж.
Ограды из нержавеющей стали и гранита.
РАССРОЧКА
Рынок центральный, торг. место №163
мтс 8-033-654-79-06;
вел 8-029-333-12-17
ИП Лишик В.Ф. УНП 590087543

МАСТЕРСКАЯ ПО ИЗГОТОВЛЕНИЮ ПАМЯТНИКОВ
Натуральный гранит, мраморная крошка.
Любая конфигурация, любые размеры
ДОСТАВКА — УСТАНОВКА
НИЗКИЕ ЦЕНЫ
Ул. Минский тр-т, 31 (территория ф-ки «Гостиничная мебель»)
Тел. 3-60-76, 8-029-909-90-05, 8-029-586-32-12
ИП Матейчук Г.П., УНП 500273273

ПАМЯТНИКИ И КОМПЛЕКСЫ ИЗ ГРАНИТА
ИП Куликовский А.М., УНП 591735123
МЕДАЛЬОНЫ И ТАБЛИЧКИ ИЗ НЕРЖАВЕЮЩЕЙ СТАЛИ
ДОСТАВКА, УСТАНОВКА
БЛАГОУСТРОЙСТВО
ХОРОШЕЕ КАЧЕСТВО
НИЗКИЕ ЦЕНЫ
МТС 8-029-787-84-71 ВЕЛ. 8-029-935-46-47
Ул. Подлесная, 1а
(р-н Лобазовка, м-н «Памятники»)

ПАМЯТНИКИ
Из натурального гранита любой сложности
Из мраморной крошки
Собственное производство
Низкие цены
Доставка Установка
Caggiati
г. Слоним, ул. Коммунистическая, 18
8-029-913-42-53
ИП Матейчук Г.П., УНП 500273273

ПАМЯТНИКОВ
Изготовление и художественное оформление любых форм
доставка, установка
Г. Слоним, ул. Советская, 73, тел.2-78-23
ЧУП Лагутик С.Р. УНП 590789281

ПАМЯТНИКИ
Установка Демонтаж
Выравнивание
БЛАГОУСТРОЙСТВО ЗАХОРОНЕНИЙ
реставрация плитки, облицовка керамогранитом и другие работы
РАССРОЧКА от 3 до 6 месяцев
ГАРАНТИЯ 6 ЛЕТ.
ИП Ольховик С.А. УНП 591741066
Vel. 8 029 987 11 70
МТС 8 033 359 90 10

ПАМЯТНИКИ
Изготовление и художественное оформление памятников.
Установка Благоустройство Демонтаж
8(044)7813674 8(029)5762418
ул. Янки Купалы 35
Вход с ул.Горького через проходную РАЙПО
Кравченко Д.Н.. УНП 591734170

ЧПУП **«ГРАНВИ»**
изготовление памятников любой формы из натурального гранита
ВОЗМОЖНА ДОСТАВКА И УСТАНОВКА
ПЕНСИОНЕРАМ И ИНВАЛИДАМ СКИДКИ
г. Слоним ул. Минский тракт 32а
Тел/факс:
8(1562) 6-26-65; 8(029) 664 62 10
УНП590717906 ЧПУП «Гранви»

Укладка
тротуарной плитки
Установка тротуарного и дорожного бордюра
Тел.: 8 (029) 280 70 29, 8 (044) 557 71 58
ИП Пинчук В. Н., УНП 290316886

ПРОДАМ ПИЛОМАТЕРИАЛ:
БАЛКИ
СТРОПИЛА
ДОСКА
обр. и необр.
ШТАКЕТНИК
доставка
8-029-821-84-73
ИП Шелест С.А. УНП 291087314

Ремонт стиральных машин-автоматов
любых производителей, на дому у заказчика.
ВОСКРЕСЕНЬЕ ВЫХОДНОЙ
Тел. 8-029-783-10-50 (МТС)
8-029-389-11-19
ИП Грипич С.П УНП 590089390

Металлочерепица
профнастил
водосток
цемент
демлер
блоки г/с
кирпич, шифер
(029) **732-86-48** МТС
ИП Мискевич А.Н. УНП 290832391

РЕМОНТ ТЕЛЕВИЗОРОВ
на дому у заказчика
Тел. 2-12-65,
VEL. 8-029-173-49-57
МТС 8-033-620-50-08
ИП Пархута Е.Н., УНП590084784

ПЛИТКА ТРОТУАРНАЯ*
(серая и цветная)
БОРТ ГАЗОННЫЙ
БЕТОН МЕЛКОЗЕРНИСТЫЙ
без щебня и со щебнем и изделия из него
БЛОКИ БЕТОННЫЕ
типа ФБС для фундаментов и стен подвалов.
Продукцию собственного производства реализует унитарное предприятие "ЦЕМСТРОЙ" УНП 590128161.
Тел. (01512) **3-80-99** гор.,
8 (033) **621-38-25** МТС

Продажа и укладка
ТРОТУАРНОЙ ПЛИТКИ
ВИБРОЛИТЬЕВАЯ
ВИБРОПРЕССОВАННАЯ
Ж/Б ЗАБОРЫ
ДЕКОРАТИВНЫЙ КАМЕНЬ
Собственное производство
МТС + 375(29) 725-10-16
Life +375 (25) 636-52-47
VEL +375 (29) 930-76-85
ИП Зеленская Е.М., УНП 290640014

• МЕТАЛЛОЧЕРЕПИЦА
• ПРОФНАСТИЛ
• ЗАБОРНЫЕ СИСТЕМЫ
• ВОДОСТОК
• АРМАТУРА
• МЕТАЛЛОПРОКАТ
предъявителю скидка 3%
* скидки по купонам не суммируются
Скайпрофиль
СЛОНИМ
ул. Вокзальная, 11
(01562) 5 00 92
(033) 300 18 54
skyprofil.by
Унитарное предприятие «Скайпрофиль» УНП 691537001

СЛОНИМСКИЙ ФИЛИАЛ
ГРОДНЕНСКОГО ОБЛПОТРЕБОБЩЕСТВА
выдает направления выпускникам 11 классов
на бесплатное обучение для поступления
в ГРОДНЕНСКИЙ ТОРГОВЫЙ КОЛЛЕДЖ БКС
по специальности «Коммерческая деятельность»
БАРАНОВИЧСКИЙ ТЕХНОЛОГИЧЕСКИЙ КОЛЛЕДЖ БКС
по специальности «Общественное питание»
квалификации «Повар, кондитер»
Обращаться по адресу:
г. Слоним, ул. Маяковского, 6, тел. 6-63-41
УНП 590959404

МЕТАЛЛОПРОКАТ
• АРМАТУРА
• ТРУБА
• КВАДРАТ
• КРУГ
• ЛИСТ
• УГОЛОК
• СЕТКА
РЕЗКА, СВАРКА
ДОСТАВКА
ИП Мискевич А.Н. УНП 290832391
АКЦИЯ: АРМАТУРА ∅ 10 – 80 КОПЕЕК ПОГ. М.
∅ 12 – 1 РУБЛЬ 17 КОПЕЕК ПОГ. М.
МТС: (033) 674-14-75, (029) 529-95-84

Опт, розница
OSB
Низкие цены
Продукция производства Беларуси и России
ПИЛОМАТЕРИАЛЫ
• доска пола
• блок-хаус
• брус, доска
• имитация бруса
• щит мебельный
• плинтус, наличник
• комплектующие для лестниц
• вагонка (хвойных и лиственных пород)
И многое другое
г. Барановичи, ул. Вильчковского, 91А (заезд с ул. Бадака)
/029/ 726-17-38 /029/ 651-87-87
ИП Литвинович Р.А. УНП 290294867

ВОРОТА КОЗЫРЬКИ ПЕРИЛА
открытые и распашные
кованые, из нержавеющей стали
г. Слоним, ул.Синичкина, 6 8(029) 958-64-83
ИП Конорев М.В. УНП 590093088

ЗАБОРЫ ЖЕЛЕЗОБЕТОННЫЕ,
АЖУРНЫЕ РАЗНЫХ ФОРМ.
БОЛЬШОЙ ВЫБОР. НИЗКИЕ ЦЕНЫ.
ДОСТАВКА. УСТАНОВКА.
Заборы металлические;
ворота откатные распашные,
гаражные; качели; скамейки.
БЛОКИ АЖУРНЫЕ – СТОЛБОВЫЕ
РВАНЫЙ КАМЕНЬ – ДЕМЛЕР
ПЛИТКА ТРОТУАРНАЯ;
УКЛАДКА, БЛАГОУСТРОЙСТВО МОГИЛ
НАЛИЧНЫЙ И БЕЗНАЛИЧНЫЙ РАСЧЕТ.
ТЕЛ. 721-58-00 (МТС), 985-68-59 (ВЕЛКОМ), 8-01645-33-7-29 (ДОМ.)
ЧПТУП «Архитектон» УНП 290830636

рекламное агентство КОРЕКС
ОРИГИНАЛЬНЫЙ ПОДАРОК С ВАШИМ ФОТО!
кружки брелоки
майки подушки
тарелки фотокристаллы
календари именная ложка
ул.Синичкина, 6 тел.6 444 6; +375 29 946 40 29
Рекламное агентство "Корекс" УНП 590093088

ОКНА, ДВЕРИ, БАЛКОННЫЕ РАМЫ ИЗ ПВХ и алюминия
Низкие цены, безупречное качество в короткие сроки
ЗАМЕР И ДОСТАВКА БЕСПЛАТНО
СКИДКИ ПРИ ЗАКАЗЕ:
300 р. –3%, 500р. – 5%, 700р. – 7%
Пенсионерам – 7%
МОСКИТНАЯ СЕТКА В ПОДАРОК
ДВЕРИ МЕТАЛЛИЧЕСКИЕ и МЕЖКОМНАТНЫЕ
РАССРОЧКА без %
ИП Барташевич С.А., УНП 591302290
МТС 8-029-840-87-91, Vel. 8-029-331-26-71

ПЛИТКА ТРОТУАРНАЯ ДЛЯ КЛАДБИЩ ОБЛИЦОВОЧНАЯ
Декоративные заборные блоки и другие элементы для забора. Бордюры. Водостоки.
Ул. Подлесная, 1а (р-н Лобазовка, м-н «Памятники)
МТС **8-029-787-84-71**, vel. **8-029-935-46-47**
ИП Куликовский А.М., УНП 591735123

Частное объявление можно подать на сайт,
***позвонив по тел.* 133**

***Набираете номер* 133**
со своего мобильного телефона,
и оператор принимает
ваше объявление.

Стоимость звонка за минуту с НДС
Velcom — 1,50 руб., МТС — 1 ,56 руб., Life — 0,99 руб.

График приема:
Понедельник-пятница с **8.00** до **21.00**
Суббота с **10.00** до **17.00**
Воскресенье – ***выходной***

Как подать частное объявление в *«Газету Слонимскую»*

Объявление в газету можно подать в нашем офисе:
г. Слоним, ул. Красноармейская, 73Б (бывшее здание АРЗ).

Время работы:
Вторник-суббота
с **9.00** до **18.00**
Обед
с **13.00** до **14.00**
Воскресенье-понедельник
выходной.

Газета Слонімская

Тел. для справок:
801562 6-60-56
8029-61-22-643
29-000

Последний день подачи объявления в текущий номер – суббота.

Добавь селфи! Стань лучшим! Получи сувенир!

Хотите увидеть себя на первой полосе "ГС"?
Спешите прислать ваше селфи в рубрику «Газеты Слонимской» «Селфи номера»!
Лучшее селфи будет напечатано на первой полосе «ГС».

ВСЕ ПРИСЛАННЫЕ СЕЛФИ БУДУТ УЧАСТВОВАТЬ В ГОЛОСОВАНИИ НА САЙТЕ GS.BY.
Селфи принимаются в сообществе в ВКонтакте **«Селфи | «Газета Слонимская».**
Чужие селфи присылать НЕЛЬЗЯ.

Автор лучшего селфи по итогам голосования получит приз от нашего спонсора
рекламное агентство КОРЕКС

ЭССЕ

Движение времени. Раньше и сейчас

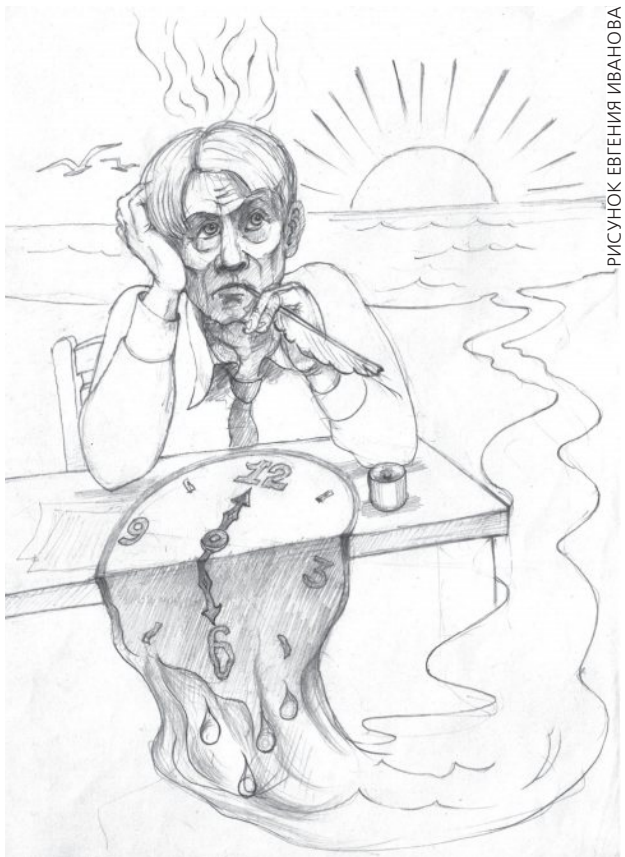

РИСУНОК ЕВГЕНИЯ ИВАНОВА

Большинство из нас живет в прошлом. И только немногие смельчаки решаются жить сегодня и сейчас. Но их мало. Это трудно: отдавать себе отчет и жить в данную реальную минуту. Почему же? По той лишь простой причине, что раньше жилось легче. Так кажется. Но так ли на самом деле?

Попробую разобраться относительно легкости бытия. На данную тематику очень хорошо ответил чешский писатель Милан Кундера, когда после Пражских событий 1968 года он уехал в Париж и написал роман «Невыносимая легкость бытия». Действительно — невыносимая, и действительно — легкость.

Все новые и столь очевидные демократические свободы социализма «с человеческим лицом» были в одночасье раздавлены танками войск Варшавского договора. Если бы это случилось при Хрущеве, то было бы как-то понятнее. Но у руля Советского Союза в то время стоял сравнительно молодой Леонид Брежнев.

Зачем же нужны были все эти ужасы: танки на улицах Праги, бутылки с зажигательной смесью под их гусеницы, жертвы среди мирного населения? На эти и многие другие вопросы отвечает Кундера своим романом. Он никого не обвиняет, понимая, что естественный ход исторических процессов — объективен. Слишком объективен, чтобы кого-то обвинять.

Вся та кажущаяся легкость советского бытия казалась мне очень правильной. Хорошая книга, которую еще надо было поискать, стоила в те годы дешевле бутылки водки. Сейчас хорошая книга стоит в три, четыре и даже в пять раз дороже. Но это радует. Водка разрушает сознание. Хорошая книга, как правило, укрепляет и закаляет человека.

Зато бокал кваса из желтой холодной бочки стоил в те годы 5 копеек. Сейчас квас на разлив стоит во много раз дороже, копеек семьдесят, а за пластиковый стакан 0,5 литра надо платить отдельно. Что здесь, производство кваса стало более тяжелым и убыточным? Не думаю. Что-то другое.

Доллары и прочая иностранная валюта в советские годы были под запретом. Газета «Известия» с удивительной педантичностью раз в месяц публиковала курсы валют по отношению к рублю. Из этих курсов следовало, что один доллар колебался в пределах 67-70 копеек. Для номенклатурных работников его и продавали так. Все другие обычные люди в соответствующем окне государственного банка за доллар должны были платить 6 рублей 70 копеек, в десять раз дороже. Тем, кто начинал задумываться, почему у нас такое расслоение общества и «такой» социализм, жить становилось трудно. Действительно, как всё было хорошо и дешево тогда и как всё стало дорого и плохо, для некоторых, сейчас.

«Помилуйте! — хочется мне воскликнуть. — Раньше вы были моложе, а сейчас прожили больше на энное количество лет. Старение — это река времени».

Время — текуче. Оно разрушает всё. И смывает тоже всё. Многим из нас это мучительно больно, крайне неприятно, хотелось бы каменной стабильности. Чтоб время остановилось.

Чтоб любимая всегда оставалась молодой. Чтоб денег всегда хватало. Чтоб границы были теми же, какими они были в период Римской империи.

Но это невозможно. Любимая постареет или вовсе уйдет. Денег всегда будет не хватать. Границы, в зависимости от войн и революций, всегда будут меняться. Поэтому надо как-то жить, сообразуясь с реальностью «сегодня». Это я говорю себе, в первую очередь.

Интересно, что думают баски, которые хотят выйти из состава Испании, тем самым разрушив её территориальную целостность? А Каталония или Шотландия, регулярно проводящие референдумы жителей о своем полном суверенитете?

Наверное, лет через сто карта Европы будет совсем другой. Но у людей, ф населяющих, останутся те же проблемы, что и сегодня. Проблемы занятости. Проблемы денег. Проблемы личного счастья.

Не была жизнь легкой в либеральный период правления Брежнева. Тем более не была она легкой в перестроечные годы. Да и сейчас то же самое. Когда мне «скучно» и «тоска зеленая», я стараюсь вспомнить какую-то хорошую книжку, ту же «Невыносимую легкость бытия». И говорю себе: а как ты хотел? Надо терпеливо ждать лучших времен и что-то лично делать в этом направлении. Если запутаешься в прошлом — трудно будет жить в настоящем времени.

Эти мои слегка сумбурные записки о движении времени я бы хотел завершить словами надежды. Что времена наконец-то к каждому из нас станут благодатными, и счастливыми, и справедливыми. Хочется в это верить.

Владимир ШУМЕЛЬ

Дорогую куму

Людмилу Николаевну ГАРОСТ поздравляю с юбилеем!

Год прибавился к десяткам —
Это вовсе не беда!
Дни проходят без оглядки
И сплетаются в года.
Важно быть всегда здоровой,
И не важно, сколько лет.
С юбилеем поздравляем!
И живи до сотни лет!

С уважением, кума Щерба Г. Н.

Паважаныя нашы падпісчыкі Марыя Сцяпанаўна Рагозік, Таццяна Міхайлаўна Бубновіч і Таццяна Яўгенаўна Марчук!

Шчыра віншуем вас з днём нараджэння!

Няхай заўсёды будзе ў вас усё,
Чаго душа жадае, прагне сэрца.
Хай жнівень спеліць вашае жыццё,
А дабрыня спагадай адгукнецца.

Рэдакцыя «Газеты Слонімскай»

афиша

ЦЕНТР КУЛЬТУРЫ И ОТДЫХА

Среда, 2 августа

«Принцесса-лягушка: Тайна волшебной комнаты»3D (США, мультфильм, 1 ч 27 мин), начало в 12.00, 14.00

«Дюнкерк» 2D (США, 2017, 16+, военный, история, 1 ч 46 мин), начало в 16.00

«Взрывная блондинка» 2D (США, 2017, 18+, боевик, 1 ч 55 мин), начало в 18.30, 21.00

Четверг, 3 августа

«Жил-был кот» 2D (Канада, 2016, 6+, мультфильм, 1 ч 29 мин), начало в 12.00, 14.00

«Взрывная блондинка» 2D, начало в 16.00

«Тёмная башня» 2D (США, 2017, 16+, фантастика, 1 ч 35 мин), начало в 18.30, 21.00

Пятница, 4 августа

«Жил-был кот» 2D, начало в 12.00, 14.00

«Взрывная блондинка» 2D, начало в 16.00

«Тёмная башня» 2D, начало в 18.30, 21.00

Суббота, 5 августа

«Жил-был кот» 2D, начало в 12.00, 14.00

«Взрывная блондинка» 2D, начало в 16.00

«Тёмная башня» 2D, начало в 18.30, 21.00

Воскресенье, 6 августа

«Жил-был кот» 2D, начало в 12.00, 14.00

«Взрывная блондинка» 2D, начало в 16.00

«Тёмная башня» 2D, начало в 18.30, 21.00

Подписываемся под каждым словом. Подпишитесь и Вы!

Главный редактор Виктор Владимирович Володащук

Учредитель
Виктор Владимирович ВОЛОДАЩУК

ГАЗЕТА ВЫХОДИТ НА РУССКОМ И БЕЛОРУССКОМ ЯЗЫКАХ

Телефоны редакции:
МТС: 8-029-584-87-32
Velcom: 8-029-133-04-21
факс: 8 (01562) 2-90-00
звонить с 9.00 до **18.00**
Skype — gazslon

Для корреспонденции:
231799, г. Слоним,
ул. Красноармейская, д.41
Юридический адрес:
г. Слоним, ул. Красноармейская, 41

Регистрационное удостоверение №65 от 05.03.2009 года выдано Министерством информации Республики Беларусь. Свидетельство о госрегистрации УП "Газета Слонимская" ЮКЛ № 001845, выданное Гродненским областным исполнительным комитетом от 03.04.2003 г.

Авторы опубликованных материалов отвечают лично за подбор и достоверность фактов, их точка зрения может не совпадать с мнением редакции. Редакция не ведет переписки с читателями и оставляет за собой право не рецензировать и не возвращать рукописи. Редакция не несёт ответственности за содержание рекламы.

Свободная цена

Тираж номера 3010 экз.

Время подписания к печати по графику 1 августа 2017 года 15:00

РЕКЛАМНАЯ СЛУЖБА
8-(044) 715-90-03
8-(044) 762-48-39
ул. Красноармейская, 73Б (здание АРЗ)
e-mail: gs@gs.by, gazslon@gmail.com

Объем — три условных печатных листа.
Газета отпечатана в ГОУПП "Гродненская типография", Гродно, ул. Полиграфистов, 4.
индекс 230025
Заказ № 3814

Распространяется с газетой "Газета Слонимская" по подписке и в розницу по Республике Беларусь

ISSN 1991-3362