Издатель УП «Газета Слонимская» Выходит один раз в неделю

Просто хорошая газета

Газета рекламная для досуга
Основана 18 октября 2002 года

№29 (672) 19 июля 2017 года

Отдушина

12+

ЗНАЙ НАШИХ!

Как слонимские ребята шли к 100 баллам на ЦТ

Хотя централизованное тестирование уже сдано, спокойно выдохнуть у вчерашних выпускников еще не выходит — началась приемная кампания в вузы. И пока все абитуриенты страны подсчитывают баллы и выбирают будущие специальности, «Газета Слонимская» отыскала нескольких слонимских ребят, которые привезли домой заветные 100 баллов.

Елизавета Мискевич, выпускница Сеньковщинской средней школы

Лиза получила 100 баллов по белорусскому языку.

— Лиза, у тебя была мечта о том, кем ты хочешь стать в будущем?

— Мечты как таковой на этот счет у меня не было. А поступать решила в БГЭУ на специальность «Маркетинг».

— Маркетинг — это больше цифры, а ты языки любишь... Как ты выбирала?

— Я давно думала о выборе специальности, поэтому много общалась с друзьями и знакомыми, которые уже учатся в университете. Многие упоминали маркетинг, рассказывали, что это увлекательно. В итоге я заинтересовалась, почитала подробнее и решила, что мне подходит.

— В школе не дразнили тебя зубрилой?

— Нет, что вы, зубрилой я точно не была!

Виктория Матусевич, выпускница СШ №5

Вика также получила 100 баллов по белорусскому языку.

— Видимо, учеба отнимала львиную долю твоего времени? А для отдыха находилась минутка?

— Да, училась много, бывало, что спала по 3-4 часа в сутки. Но отдых — это святое. Каждую неделю ходила на тренировки по волейболу, даже участвовала в соревнованиях. Иногда удавалось читать книги и встречаться с друзьями.

— И какому же университету достанется такой целеустремленный студент?

— Я собираюсь поступать на специальность экономического профиля, но до поступления мне не хотелось бы подробно рассказывать о своих планах.

Алексей Романюк, выпускник СШ №2 Слонима

Алексей тоже привез домой 100 по белорусскому языку.

— Леша, скажи, ты к ЦТ усердно готовился?

— Если честно, не сказал бы. Главное в этом деле — составить план и четко его придерживаться. Я и так хорошо знаю язык, так что получалось совмещать подготовку, прогулки с друзьями, спорт.

— Часто ребята очень волнуются перед тестами, что иногда перерастает в проблему. А ты боялся?

— Совсем нет. Сдавал, как все. Приехал и сдал. Уверен был, что меньше 90 не получу. Меня готовил замечательный учитель — Ирина Владимировна Захарчук. Она вложила много сил за все эти годы, за что я ей очень благодарен. Еще перед тестом вспомнил слова тренера по гребле: «Выше головы не прыгнешь».

Теперь я поступаю в БГЭУ.

Анастасия Мищенко окончила гимназию №1

Настя получила 100 по русскому языку.

— Уже двое ребят мне сказали, что участвовали в олимпиадах, что помогло им добиться заветной сотни. Наверное, от тебя я услышу то же?

— Да, именно так. Я участвовала в олимпиадах, и довольно долго. К тому же русский язык всегда мне нравился.

— А куда будешь поступать?

— Выбрала факультет международных отношений.

Анастасия САЛЕЙКО
ФОТО ИЗ СОЦИАЛЬНЫХ СЕТЕЙ

Больше материалов здесь
GS.BY

TAXI 3-66-66
Velcom 61-56-056
МТС 58-79-056
Life 91-11-076
ИП Климович С.Н., УНП 590092913

КУЗОВ АВТО
Капоты, крылья, пороги, арки
Бампера. Решетки. Защита
Фары, повороты, фонари
Глушители. Радиаторы
Лобовые стекла
МТС 7-222-450, Vel. 9-745-745
ИП Черняк А.Г., УНП 290163405

автосервис
ЧСУП "АтрисСервис" УНП 590844709
автоэлектрика
BOSCH дилерское оборудование
8-029-140-28-03
ремонт стартеров и генераторов
atrisservis@mail.ru
8-044-553-52-69
химчистка салонов автомобилей
автозапчасти новые и б/у
Доставка по Слониму от 50 руб. бесплатно
8-015-62-65-5-10
8-029-940-51-23
8-029-782-68-09
8-029-956-91-59
ПОСТОЯННЫМ КЛИЕНТАМ СКИДКИ!

автостекла
ремонт
установка
выезд по адресу заказчика
г.Слоним ул. Багратиона, 5
Vel. 8-029-668-94-94,
МТС 8-029-868-94-94
ИП Сайчик С.Н., УНП 590319603

АВТОСТЁКЛА
РЕМОНТ
УСТАНОВКА
НАЛИЧИЕ
ВЫЕЗД К КЛИЕНТУ
8 (029) 90 60 555
ул. Коссовский тр–т, 53 А (автостоянка)
3D
РАЗВАЛ
СХОЖДЕНИЕ
8 (029) 686 44 01
ИП Голубец Д.В. УНП 590079238

ПРОДАЮ

дачу, дом, коттедж

ДОМ деревянный, на ул. Котовского, гараж блочный, все коммуникации в доме, газ, домашний телефон, хоз. постройки, свой пруд в конце участка, 80 тыс. руб., торг. Тел. 8-029-102-48-39.

ДОМ жилой, в д. Тальковщина, хоз. постройки, гараж, газ подведен. Тел. 8-029-313-67-95, 8-029-149-90-43.

ДОМ, в д. Залесье, деревянный, хоз. постройки, вода, стеклопакеты, все вопросы по телефону, 7 тыс. руб. Тел. 8-033-626-68-66.

ДАЧУ, в р-не Лобазовка, на ул. Центральной, 12, дом обложен кирпичом. Тел. 8-029-991-14-80.

ДОМ (1/2), на ул. Подлесной, 100 м², кирпичный, стеклопакеты, газ, вода, канализация, хоз. постройки. Тел. 5-09-75, 8-029-343-15-25.

ДОМ (1/2), со всеми удобствами, общ. пл. 49,3 м², с/у раздельный, есть гараж блочный. Тел. 4-82-29, 8-029-618-97-06.

ДОМ (1/3), на ул. Красноармейской, 78, напротив «Пинскдрева», деревянный, отопление печное, есть хоз. постройки, свет, вода, баллон газовый. Тел. 8-044-502-50-15.

ДОМ 2-эт., общ. пл. 189 м², жил. пл. 118 м², все коммуникации центральные, газ природный, участок 11 соток, гараж под домом, возможен обмен на 2-комн. квартиру с доплатой. Тел. 8-029-981-96-91.

ДОМ, у а/г Вялікія Шылавічы, драўляны, размешчаны недалёка ад ракі Шчары, ёсць 0,12 га зямлі, кошт пры аглядзе. Тэл. 8-029-587-81-47.

ДОМ в а/г Жировичи, деревянный, обложен кирпичом, все коммуникации, хоз. постройки. Тел. 8-029-765-18-16, 8-029-670-87-57.

ДОМ, в д. Петралевичи-1, 95, кирпичный, общ. пл. 62,4 м², площадь земельного участка 0,25 га, отопление печное, газоснабжение проходит по деревне. Тел. 8-029-173-23-54.

ДОМ, в д. Чемеры, ул. Партизанская, д. 15, пл. 48,9 м², есть электричество, печь, погреб, дом из бруса, обложен кирпичом, участок 14,3 сотки, огорожен металлической сеткой в рамке, рядом ручей, цена договорная при осмотре. Тел. 8-029-672-13-75.

ДОМ, в пер. Плетницкого, 3, общ. пл. 67 м², в отличном состоянии, сразу пригоден для жилья, оштукатурен и покрашен снаружи, комнаты большие, светлые, современные коммуникации, сарай большой, гараж, возможен обмен на квартиру в г. Слониме, в г. Гродно. Тел. 8-044-773-01-02.

ДОМ, в центре а/г Большие Шиловичи, деревянный, хоз. постройки, цена договорная. Тел. 8-044-787-37-17.

ДОМ в центре города, все коммуникации центральные, евроремонт. Тел. 8-033-605-77-85, 8-033-668-85-24.

ДОМ в центре города, общ. пл. 115 м², жил. пл. 96м², 16 соток земли. Тел. 8-029-517-10-39.

ДОМ, в центре, деревянный, все коммуникации, хоз. постройки, цена при осмотре. Тел. 8-044-492-37-53.

ДОМ деревянный, в г. Слониме, на ул. Синичкина, 60, 7х12 м, 4 комнаты, кухня, ванная, туалет, 2 подвала, газ, вода, канализация центральные, хоз. постройки, гараж, 8,5 соток. Тел. 8-0172-32-05-25, 8-029-703-48-44.

ДОМ деревянный, в пер. Минский тракт, 6, 110 м², хоз. постройки, все коммуникации. Тел. 8-029-788-11-62, 8-029-786-48-14.

ДОМ деревянный в центре города, на тихой улице Садовой, 53 м², 3 комнаты, кухня, ванная и туалет, газовый котел, центральная канализация, погреб, 6 соток, рядом находится гимназия, детский сад, стадион, рынок, "новая цена". Тел. +7921-350-12-77.

ДОМ, жилой, в пер. Богдановича, д. 1, общ. пл. 102 м², жил. пл. 57 м², все коммуникации, хоз. постройки, цена договорная, подробности по телефону. Тел. 8-029-787-13-88.

ДОМ жилой, в р-не «Сельхозтехника», 2-этажный, кирпичный, 300 м², подвал под всем домом, гараж, сад, участок 20 соток, хороший подъезд, один сосед, лес, речка, остановка 700 м. Тел. 8-025-733-80-70.

ДОМ жилой, щитовой, 70 м², обложен кирпичом, природный газ, отопление, ванная, туалет, канализация центральная, 4 комнаты, кухня, участок 9 соток, нужен ремонт. Тел. 6-55-91, 8-044-468-07-84.

ДОМ кирпичный, в районе Лобазовки, г. Слоним, 3 спальни, зал, кухня большая, с/у раздельный, участок 10 соток, гараж на 2 авто. Тел. 8-029-309-81-17.

ДОМ, на ул. Кирова, 50, жилой, 2010 г. п., пл. 83,2 м², есть баня с бассейном, гараж большой, участок 22 сотки, цена договорная, торг. Тел. 8-029-947-14-77.

ДОМ, хоз. постройки, гараж, сад, земли 0,35 га, рядом озеро. Тел. 8-029-582-70-79, 8-044-467-31-21.

ДОМ шлакобетонный, в пер. С. Лазо, р-н Рыщицы, общ. пл. 59 м², газ, вода, местная канализация, 6 соток, гараж кирпичный, хоз. постройки. Тел. 8-044-753-79-69.

квартиру

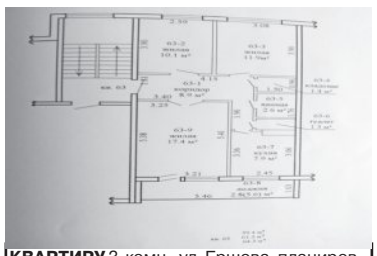

КВАРТИРУ 3-комн., ул. Ершова, планировка компактная, не угловую, свежий ремонт кухни, лоджия большая, застеклена, кладовка 1, 4 м², двери входные двойные, полы ДСП, подвал вместительный, полки, счетчики, домофон, все рядом: магазины, школы, детские сады, хорошие соседи, тихое место, готова к проживанию, торг уместен. Тел. 8-029-306-30-77, 8-029-502-60-49.

КВАРТИРУ 1-комн., на Энке, 2-й этаж, общ. пл. 34,4 м², жил. пл. 18,1 м², есть балкон, двойная входная дверь, паркет, с/у совмещен. Тел. 8-029-960-59-55, 8-029-583-73-91.

КВАРТИРУ 2-комнатную на Энке, напротив школы. Тел. 8-044-582-36-85.

КВАРТИРУ 1-комн., 3-й этаж, без ремонта, или обменяю без доплат на маленький домик с печным отоплением в черте города, подробности по телефону и при осмотре. Тел. 2-55-45, 8-029-884-28-03.

КВАРТИРУ 1-комн., в м-не Альбертин, пл. 45 м², 2-й этаж, улучшенной планировки. Тел. 5-09-75, 8-029-350-02-87.

КВАРТИРУ 1-комн., в м-не Энка, 1-й этаж, не угловую, подробности по телефону. Тел. 8-033-373-73-75.

КВАРТИРУ 1-комн., на ул. Брестской, ремонт, стеклопакеты, балкон застекленный, недорого. Тел. 8-044-798-96-44.

КВАРТИРУ 1-комн., на ул. Черняховского, готовую к проживанию, дорого. Тел. 6-66-30, 8-029-643-91-52.

КВАРТИРУ 1-комн., по ул. Тополевой, 45/1, 5-й этаж 9-эт. дома, общ. пл. 40,3 м², жил. пл. 17,3 м², с/у раздельный, кладовка, лоджия, дом кирпичный, 2011 г. п. Тел. 8-029-699-74-63, 8-033-622-13-97.

КВАРТИРУ 2-комн., в 2-квартирном доме, на ул. Молодежной, д. 15, кв. 2, общ. пл. 47 м², кухня 12 м², со всеми удобствами, есть сарай, погреб, земли 7 соток, рядом остановка, магазин. Тел. 8-029-879-41-70 (Галина).

КВАРТИРУ 2-комн., в центре города, 2-й этаж, общ. пл. 44,4 м², не угловую, 37 тыс. руб., торг. Тел. 6-41-31, 8-044-737-36-74.

КВАРТИРУ 2-комн., в центре г. Слонима, 1-й этаж 2-эт. дома, комнаты проходные, с/у совмещен. Тел. 8-029-362-81-78.

КВАРТИРУ 2-комн., в центре, участок, хоз. постройки, цена при осмотре. Тел. 8-044-492-37-53.

КВАРТИРУ 2-комн., на ул. Брестской, д. 107/1, 5-й этаж, или обменяю на 1-комнатную, с доплатой. Тел. 8-044-552-51-60.

КВАРТИРУ 2-комн., на ул. Доватора, 5, 2-й этаж 9-эт. дома, пл. 50,1/29,8/7 м², евроремонт. Тел. 5-06-88, 8-029-185-34-23.

КВАРТИРУ 2-комн., на ул. Ершова, 50, 1-й этаж, 51/31/7 м², не угловую, 1 балкон, состояние хорошее, инфраструктура хорошо развита. Тел. 5-86-01, 8-025-944-19-70, 8-033-308-32-65.

КВАРТИРУ 2-комн., на ул. Красноармейской, д. 15, общ. пл. 42,4 м², жил. пл. 26,8 м², кухня 6,3 м², без ремонта, с/у совмещен, 25 тыс. руб., срочно. Тел. 8-029-917-27-28.

КВАРТИРУ 2-комн., на ул. Пушкина, 77а, 1-й этаж, общ. пл. 51 м², имеется балкон, кладовка, подвал, с/у раздельный, цена договорная. Тел. 8-029-762-62-01.

КВАРТИРУ 2-комн., на ул. Советской, д. 3, в центре города, общ. пл. 45 м², комнаты изолированы, с/у совмещен, имеется сарай. Тел. 8-029-821-59-73, 8-044-558-62-03.

КВАРТИРУ 2-комн, на ул. Танкистов, в 4-квартирном кирпичном доме, общ. пл. 43,1 м², жил. пл. 39 м², хоз. постройки, земельный участок. Тел. 2-14-97, 8-029-582-46-35.

КВАРТИРУ 2-комн., на ул. Черняховского, д. 5, общ. пл. 50,1 м², хороший ремонт. Тел. 6-25-74, 8-029-945-95-61.

КВАРТИРУ 2-комн., на ул. Шоссейной, 1-й этаж, цена договорная. Тел. 8-029-371-66-76.

КВАРТИРУ 2-комн., на Энке, 5-й этаж, евроремонт, 2 балкона застекленных, встроенная техника. Тел. 8-029-785-07-68.

КВАРТИРУ 2-комн., ул. Коссовский тракт, 1-й этаж, без балкона, цена договорная. Тел. 8-033-310-21-61.

КВАРТИРУ 2-комн., на Энке, 3-й этаж 5-эт. дома, 2 балкона, один застеклен, дверь входная металлическая, счетчики воды, паркет, кухня со встроенной мебелью, газовая плита новая, шкафы встроенные с антресолями в коридоре. Тел. 8-029-586-85-04.

КВАРТИРУ 3-комн., 5-й этаж, общ. пл. 52,8 м², жилая пл. 36,7 м², пл. комнат 16,8 м², 11,6 м², 8,3 м², кухня 6,8 м², 1 балкон, с/у раздельный, 38 тыс. руб. Тел. 8-044-502-50-15 (Наташа).

КВАРТИРУ 3-комн., в районе Альбертин, 5-й этаж, общ. пл. 58,7 м², ремонт хороший, балкон большой, застекленный, окна ПВХ, с/у раздельный, на полу ламинат, кухня встроенная, шкаф-купе большой в коридоре, район хороший, тихий. Тел. 8-029-625-62-47.

КВАРТИРУ 3-комн., над магазином «Салют», 2-й этаж, без балкона, без ремонта. Тел. 8-029-185-20-40.

КВАРТИРУ 3-комн., на ул. 17 Сентября, 2-й этаж 5-эт. дома, не угловую, ремонт хороший, окна ПВХ, двери новые, пол паркетный, лоджия в сайдинге, застекленная, встроенный гардероб, встроенная кухня, шкаф-купе, другая мебель по договоренности, оставим также дом в Мелькановичах, 17 соток, вода, газ, свет, теплица, еще гараж с ямой и машину Ситроен-АХ 1992 г. в., срочно, 86 тыс. руб. Тел. 8-029-265-71-47.

КВАРТИРУ 3-комн., на ул. Брестской, 87, 2-й этаж 5-эт. дома, возможен обмен на г. Волковыск. Тел. 2-97-72.

КВАРТИРУ 3-комн., на ул. Красноармейской, 22, 5-й этаж, с мебелью, бытовой техникой, 47777 руб. Тел. 6-03-15, 8-025-946-29-87.

КВАРТИРУ 3-комн., на ул. Черняховского, 2-й этаж, срочно. Тел. 8-029-365-98-39.

КВАРТИРУ 3-комн., на Энке, монолит, 5-й этаж, 6-й этаж цокольный, общ. пл. 82 м², кухня 10,5 м², лоджия, балкон, кладовка холодная, 27,9 тыс. руб. Тел. 8-029-871-70-38.

КВАРТИРУ 3-комн., на Энке, окна выходят на «Алми», середина дома, 3-й этаж, общ. пл. 72 м², 1 балкон большой, ремонт сделан, цена при осмотре. Тел. 6-83-26.

КВАРТИРУ 3-комнатную в г.п. Зельва, 1-й этаж 2-этажного дома, имеется летняя кухня, гараж, небольшой земельный участок. Тел. 8-033-648-96-51.

КВАРТИРУ 4-комн., на ул. Брестской, д. 79, общ. пл. 69 м², жил. пл. 47 м², кухня 7 м², подвал, 60 тыс. руб. Тел. 8-029-131-65-22.

КВАРТИРУ 4-комн., на ул. Красноармейской, 22, в центре, 4-й этаж, общ. пл. 60,2 м², из 4-й комнаты сделана столовая, все подробности по телефону. Тел. 8-044-533-31-73, 8-029-678-74-92.

КВАРТИРУ, на ул. Ершова, 4-й этаж 5-эт. дома, общ. пл. 72,8 м². Тел. 8-044-500-46-80, 8-033-312-71-83.

КВАРТИРУ, на ул. Первомайской, 12, в центре, 40 м², угловую, или сдам в аренду, рассмотрю предложения. Тел. 8-029-333-22-27.

гараж, участок

ГАРАЖ №107, ГСК «Гарнизонный», на ул. Коссовский тракт, 72, 9х4 м, угловой, беспрепятственный заезд, охрана 24 часа, рассмотрю варианты обмена. Тел. 8-029-641-75-85.

ГАРАЖ в ГСК «Эдельвейс», срочно, недорого, зарегистрирован. Тел. 8-029-880-00-22.

ГАРАЖ, «Эдельвейс», свет, яма, подвал, цена договорная. Тел. 8-029-780-26-12.

авто

VW-ПАССАТ В2, 1987 г. в., 1,8 і, белый, хэтчбек, 5-МКПП, можно на запчасти. Тел. 8-044-555-98-22.

ФОЛЬКСВАГЕН-ПАССАТ, хетчбек, 1985 г.в. на ходу, требуется небольшой кузовной ремонт. Тел. 8-029-887-25-77.

запчасти

АВТОЗАПЧАСТИ б/у для иномарок. Тел. 8-029-204-07-13.

АВТОШИНЫ, б/у, размер 215х70х16, 2 шт., 215х65х15, 1 шт., 195х65х15, 4 шт. Тел. 8-044-534-46-50.

РЕНО-19, 1994 г. в., серый хэтчбек, 1,8 Б, по запчастям. Тел. 8-025-733-80-70.

мото-вело

ВЕЛОСИПЕД «Аист», взрослый, в отличном состоянии, 200 руб. Тел. 8-029-332-69-14.

бытовая техника

МАШИНУ стиральную, корпус круглый, машину «Малютка», электросамовар, наждак с двигателем 3 кВт. Тел. 8-029-281-86-47, 6-17-98.

МАШИНУ стиральную «Ока», новую. Тел. 8-029-332-69-14.

ТЕЛЕВИЗОР «Горизонт», 30 руб., холодильник «Минск», 30 руб., вязальную машину «Каскад», 20 руб. Тел. 8-029-582-37-03.

ХОЛОДИЛЬНИК «Атлант», высокий, в идеальном состоянии. Тел. 8-029-185-20-40.

продукты питания

ЯЙЦО перепелиное, пищевое, инкубационное, мясо перепела. Тел. 8-029-587-79-19.

животные

КАБАНА. Тел. 8-029-587-17-21.

КУР молодых, 5-6 месяцев, утят, цыплят (100% куры), бройлеров, доставка. Тел. 8-029-788-75-67.

КУРОЧЕК молодых, 3-месячных, недорого. Тел. 3-88-19, 8-029-936-32-71.

ПОРОСЯТ, ландрасы, 6 недель, кастрированные, возможна доставка. Тел. 8-029-379-48-13, 8-029-285-90-07.

ПОРОСЯТ привитых, возраст 8 недель, д. Деревянчицы. Тел. 6-49-18, 8-029-867-46-81.

СВИНЬЮ, поросят, 8 недель. Тел. 8-029-283-45-64, 8-044-735-15-63.

СВИНЬЮ домашнюю, живым весом, цена договорная. Тел. 8-029-373-05-40.

ЦЫПЛЯТ бройлеров, цыплят несушек, утят, гусят. Тел. 8-044-501-00-61.

ЩЕНКОВ немецкой овчарки. Тел. 8-029-972-92-57.

одежду

ПЛАТЬЕ свадебное, р. 42-46, 1 раз б/у, украшения на машину в подарок. Тел. 8-029-883-15-22.

мебель

КОМОД компактный, состояние отличное, б/у, 80 руб., торг уместен. Тел. 8-029-333-22-27.

КРЕСЛО-КАЧАЛКУ, кухню стандартную, дерево, все б/у, дешево. Тел. 2-88-35, 8-029-682-88-35.

КУХНЮ, б/у, цвет ольха, в хорошем состоянии, цена договорная. Тел. 8-029-964-16-92.

НАБОР мебели из 3 предметов для гостиной, состояние отличное, б/у, 230 руб., торг уместен. Тел. 8-029-333-22-27.

стройматериалы

БАЛКИ 150х50, 7,5 м и 3 м, брус 50х50, 3 м, ДВП, фанеру 1,5х1,5 м, 5 мм. Тел. 8-029-941-74-98.

БРУС 50х100(150)х6000, 80х180х6000, доску обрезную 22х100(120, 140)х 6000, дешево. Тел. 8-029-883-78-21.

КАМЕНЬ строительный, гравий, песок сеяный. Тел. 8-029-580-72-80, 8-029-178-72-80.

разное

КОВЕР на пол, 2 шт., б/у. Тел. 2-88-35, 8-029-682-88-35.

КОЛОНКИ акустические, АС-35, «Амфитон», 120 руб. Тел. 8-029-364-12-57.

КОЛОНКУ газовую «Нева-люкс», котел газовый, стальной, б/у. Тел. 8-029-338-24-02.

КОЛЬЦО колодезное, КС 10-9, 1 шт., 40 руб., самовывоз. Тел. 8-029-724-02-48.

КОТЕЛ отопительный «Житомир-3», КН-010, б/у 3 года, 50 руб. Тел. 8-029-724-02-48.

КОТЕНКА и щенка-дворняжку отдам в хорошие руки. Тел. 2-37-25, 8-029-911-92-09.

МАТРАЦ, 2 шт, размер 195х90х20. Тел. 8-033-623-06-09, 8-029-964-25-88.

ПРИЦЕП для автомобиля. Тел. 8-044-753-04-71.

ПРИЦЕП к мотоблоку, плуги 2-корпусные к Т-25, корзину сцепления МТЗ-80. Тел. 8-029-955-76-27.

СЧЕТЧИК газовый, новый, левое подключение, 45 руб. Тел. 8-029-987-11-70.

ОТКАЧКА КАНАЛИЗАЦИИ

г. Слоним
Слонимский район
8 (029) 144-6-441
ИП Голубец Д.В. УНП 590079238

АРЕНДА ФРОНТАЛЬНОГО ПОГРУЗЧИКА (Амкодор 332с4)
САМОСВАЛА (10 т, 20 т)
Услуги по планированию участков, засыпка цоколя, перевозка по месту грунта, погрузочно-разгрузочные работы. Отсыпка участков. Вывоз мусора.
Доставка
КАМЕНЬ СТРОИТЕЛЬНЫЙ, ПЕСОК, ЩЕБЕНЬ, ПЕСОК СЕЯНЫЙ, ГРАВИЙ
ИП Правдик А.И., УНП 590316844
Наличный и безналичный расчет.
Тел. 8-044-472-63-36

АРЕНДА
ФРОНТАЛЬНОГО ПОГРУЗЧИКА
(Амкодор 352),
САМОСВАЛ (10 т, 20 т)
УСЛУГИ ИП Бичевский А.В., УНП 591738760
по планированию участков, засыпка цоколя, перевозка по месту грунта, отсыпка участков, вывоз мусора
НАЛИЧНЫЙ И БЕЗНАЛИЧНЫЙ РАСЧЕТ
ДОСТАВКА
сеяного песка, щебня, гравия, строительного камня, песка
8 029 334 79 31

Организации для работы в г.Минске
требуются
штукатуры
з/п от 1000 руб
Жильё предоставляется.
8(044)559-61-08

ТРАКТОР МТЗ-80, 1987 г. в., хорошее состояние, цена договорная, дополнительно продается прицеп, культиватор. Тел. 8-029-609-16-15.

ФОРМЫ для изготовления тротуарной плитки, разные, мало б/у. Тел. 6-51-37, 8-029-948-19-53.

ВАКАНСИИ

требуется

АРМАТУРЩИКИ, сварщики, плотники, монтажники, разнорабочие, для строительства частного дома. Тел. 8-029-853-32-59, 8-033-690-10-60, 8-0163-40-21-21.

МОНТАЖНИКИ, сварщики, арматурщики, для строительства частного дома. Тел. 8-029-887-43-35, 8-033-672-50-02, 8-0163-40-35-35.

ОТДЕЛОЧНИКИ (плитка, штукатурка и т. д.) для отделки частного здания, бригада приветствуется. Тел. 8-029-796-14-96, 8-044-731-69-62.

поиск работы

ИЩУ работу по кровле и другим видам. Тел. 8-044-562-09-47.

ИЩУ работу по внутренней и наружной отделке, выполню быстро, качественно, недорого. Тел. 8-029-305-00-15.

ИЩУ работу по укладке тротуарной плитки и установке бордюров. Тел. 8-029-280-70-29, 8-044-557-71-58.

ИЩУ работу по укладке плитки. Тел. 8-033-312-18-60.

ИЩУ работу кровельщика. Тел. 8-029-960-76-14.

ИЩУ работу по внутренней и наружной отделке квартир, коттеджей, офисов, любой сложности, быстро, качественно, недорого. Тел. 8-025-752-54-82, 8-029-202-97-64, 8-029-981-20-29.

ИЩУ работу по внутренней и наружной отделке помещений. Тел. 8-029-734-87-09, 8-029-984-61-99.

ИЩУ работу по внутренней и наружной отделке. Тел. 8-029-955-83-11.

ИЩУ работу по внутренней отделке и облицовке плиткой. Тел. 8-029-584-30-30, 8-025-944-84-51.

ИЩУ работу по вспашке земли, покосу травы. Тел. 8-029-177-53-95.

ИЩУ работу по монтажу, демонтажу, карнизы, розетки, плинтуса и многое другое. Тел. 8-029-177-53-95.

ИЩУ работу по монтажу сайдинга, софитов. Тел. 8-029-267-81-92.

ИЩУ работу по спиливанию садовых и других деревьев, колке дров. Тел. 8-029-177-53-95.

МЕНЯЮ

недвижимость

ДОМ 2-квартирный, на ул. Войкова, д. 76, 75 м², брус и вагонка, вода, канализация местная, потолки высокие, участок 11 соток, рядом лес, поликлиника, магазин, на квартиру. Тел. 8-029-622-75-01.

КВАРТИРУ 1-комнатную, хрущевку, в г. Светлогорске Гомельской обл., на равноценную в г. Слониме. Тел. 8-029-287-99-35, 8-029-287-41-69.

КВАРТИРУ 2-комн., на ул. Брестской, 5-й этаж, на квартиру 2-комн. на Энке, 2-3-й этажи, с доплатой. Тел. 2-22-99, 8-029-142-82-28, 8-029-789-28-26.

КУПЛЮ

авто-мото

АВТО в любом техн. состоянии, марка, модель любые от 1990-2015 г.в., тип двигателя любой, срочно. Тел. 8-029-538-80-87.

АВТО, европейского, азиатского, американского пр-ва, бензин, дизель, в любом техн. состоянии, рассмотрю все варианты. Тел. 8-029-682-52-76.

АВТО, любое, рассмотрю все варианты. Тел. 8-029-282-05-69, 8-029-963-30-07.

АВТО, мото, битые, с проблемами или на запчасти, ДОРОГО! Тел. 8-033-689-54-09.

АВТО в любом состоянии, аварийные, не на ходу, бензин, дизель, выезд, деньги сразу. Тел. 8-029-110-30-13, 8-025-530-27-52.

АВТО б/у, в любом техн. состоянии, любой марки и модели, срочно. Тел. 8-029-738-95-35.

АВТО любое, для себя, можно аварийное, рассмотрю все предложения. Тел. 8-029-738-96-00.

АВТО, любое, требующее срочной продажи. Тел. 8-029-801-27-04, 8-044-456-68-61.

АВТО любое на ходу, деньги сразу. Тел. 8-029-791-82-10.

АВТО для себя, дорого, срочно. Тел. 8-029-641-27-06.

АВТО для себя, до 1000 руб., рассмотрю варианты, можно не на ходу. Тел. 8-029-267-81-92.

АВТО любое, можно с проблемами, все варианты. Тел. 8-029-541-97-41, 8-029-927-61-83.

ИНОМАРКУ для себя, рассмотрю любое состояние. Тел. 8-033-901-26-10, 8-029-928-17-12.

ИНОМАРКУ, дорого, для себя. Тел. 8-029-531-04-65, 8-044-450-68-76.

МОСКВИЧ, Жигули, Волгу на запчасти. Тел. 8-029-795-47-03.

МОТОЦИКЛ очень старый. Тел. 8-029-795-88-95.

недвижимость

ГАРАЖ, с подвалом, недостроенный, можно без ворот, можно без крыши, в районе Энки, Газопровода, Тополевой, недорого. Тел. 8-044-742-52-93.

разное

ВЕНИКИ банные. Тел. 8-029-721-34-57.

КАРТОШКУ, на корм животным. Тел. 8-029-379-48-13, 8-029-285-90-07.

КОЛЛЕКЦИОНЕР купит дорого монеты, награды, знаки, немецкие трофейные вещи, старинную посуду, картины, подсвечники, открытки, монеты ВКЛ, предметы старины. Тел. 8-029-786-82-73.

МОТОБЛОК б/у, любой, в любом состоянии, на запчасти. Тел. 6-51-37, 8-029-948-19-53.

ПРИБОРЫ радиоизмерительные: осциллограф, частотомер, генератор ГЗ-Г6, АЧХ-метр и др., советскую радиостанцию, звонить после 18.00. Тел. 8-029-521-75-70.

РОИ пчел или сниму, нержавейку немагнитную 0,5-0,8 мм, инструмент неисправный, кровати металлические, старые, телевизоры. Тел. 2-06-64, 8-029-627-21-22, 8-029-787-59-93 (Витя).

ВНАЕМ

сниму

КВАРТИРУ 1-2-комн., молодая семья, без животных, на длительный срок, порядок и своевременную оплату гарантируем. Тел. 8-025-973-54-73, 8-025-942-30-83.

КВАРТИРУ 1-2-комн., на длительный срок, молодая семья, порядок и оплату гарантируем. Тел. 8-029-768-91-16.

КВАРТИРУ 1-2-комн., на длительный срок, молодая семья, порядок и оплату гарантируем. Тел. 8-044-587-68-90.

КВАРТИРУ 1-2-комн., на длительный срок, семья из двух человек, без детей, порядок и своевременную оплату гарантируем. Тел. 8-029-265-26-66, 8-029-105-00-69.

КВАРТИРУ 2-комнатную, на длительный срок, молодая семья из 3 человек, порядок и своевременную оплату гарантируем. Тел. 8-029-763-51-56, 8-029-638-72-89.

КВАРТИРУ 3-4-комн., на длительный срок, семья из 4 человек, порядок и оплату гарантируем. Тел. 2-22-09, 8-029-625-27-53, 8-044-546-91-90.

КВАРТИРУ на длительный срок, молодая семья. Тел. 8-025-791-01-80, 8-033-393-58-27.

сдаю

ДОМ в пер. Нагорном, со всеми удобствами, имеется гараж, интернет, цена 200 руб. Тел. 6-40-20, 8-029-973-90-28, 8-033-667-99-35.

КВАРТИРУ 1-комн., в г. Минске, с мебелью. Тел. 8-01562-2-99-85, 8-029-532-37-72.

КВАРТИРУ 1-комн., в м-не Энка, 1-й этаж, с/у совмещен, без балкона, частично есть мебель. Тел. 8-029-103-04-56, 8-029-651-59-32.

КВАРТИРУ 1-комн., в центре г. Слонима, на 10 месяцев, 3-й этаж, балкон, ванная, газовая колонка, 3 счетчика, частично меблированную, недорого, женщине либо семейной паре. Тел. 8-025-916-46-80.

КВАРТИРУ 2-комн., на ул. Брестской, частично с мебелью. Тел. 8-029-388-33-68.

КВАРТИРУ 2-комн., на ул. Первомайской. Тел. 6-97-24, 8-029-582-78-94.

КРОЛИКОФЕРМУ, д. Шундры, хутор, в аренду. Тел. 4-91-99, 8-029-399-31-00, 8-029-268-72-65.

ПОЛДОМА, возле магазина «Салют», для молодой семьи. Тел. 5-88-07.

УСЛУГИ

ОКАЖУ услуги по подготовке к централизованному тестированию по английскому языку, индивидуальная и групповая подготовка. Тел. 8-033-390-68-92.

КУПОН частного объявления
Газета Слонімская

Действителен по 25. 07. 2017 г.

На купоне должно быть **одно** объявление (не более 8 слов, включая номера телефонов).
Обязательно указывайте **номер** и **код** мобильного телефона, вашу **фамилию, инициалы.**
Цены в **белорусских рублях** образца 2009 года.

КУПОН ДАЕТ ПРАВО БЕСПЛАТНОГО РАЗМЕЩЕНИЯ ОБЪЯВЛЕНИЙ В РУБРИКАХ

Продам (разное) ☐ **Сдаю** ☐ **Сниму** ☐ **Разное** ☐

_____

_____

Тел.: _____

Фамилия, инициалы _____ *Город* _____

Для контакта. В объявлении не публикуются

Платные объявления, помимо страниц газеты, размещаются на сайте газеты www.gs.by

ПРИГЛАШАЕМ
на постоянную работу в г. Слоним
Унитарное предприятие «Торговый дом «Лагуна» УНП 290470274
ГРУЗЧИКА
НА СКЛАД
НА 0,5 СТАВКИ
8 (033) 333-44-39

ЧТУП «НеоТакси» УНП 291330266
в связи с расширением автопарка
приглашает на работу
ВОДИТЕЛЕЙ такси
категории «В»
стаж вождения **не менее 7 лет**
Справки по телефону
8(029) 184-71-30

ИООО «Бытеньский деревообрабатывающий завод»
на постоянную работу требуются:
СТАНОЧНИКИ
Д/О СТАНКОВ
МАСТЕР
ЛЕСОПИЛЬНОГО ЦЕХА
МЕХАНИК
УНП 800017952
Доставка транспортом предприятия.
Тел. 8(01645) 33-3-09,
8 (029) 181-29-48

Предприятию общественного питания
на постоянную работу требуются
официанты
повара
Тел.: Звонить до 18.00
8(029) 654-95-63; 50542

«Газета Слонимская»
приглашает на работу
ВЕДУЩЕГО БУХГАЛТЕРА
Полная занятость, социальный пакет, работа в офисе.
Vel 8(029) 625-24-12

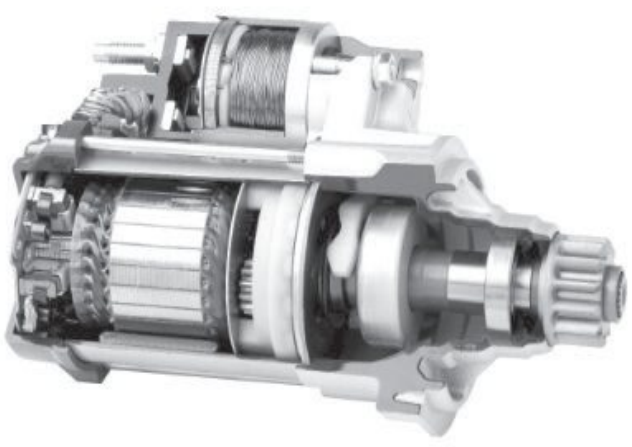
РЕМОНТ
СТАРТЕРОВ И
ГЕНЕРАТОРОВ
НА ПРОФЕССИОНАЛЬНОМ ОБОРУДОВАНИИ
В ДЕНЬ ОБРАЩЕНИЯ
УЛ. РУЖАНСКАЯ 38/1;
8 029 39 39 333; 8 029 305 48 61
ИП Левкович А.М. УНП 5900878595

УВАЖАЕМЫЕ ЧИТАТЕЛИ!
Вы можете разместить бесплатное частное объявление в печатном варианте «Газеты Слонимской» с помощью купона.
ПОРЯДОК РАЗМЕЩЕНИЯ:
Купон вырезать, заполнить и принести или прислать его по адресу:
231800, г. Слоним, ул. Красноармейская, 41 (понедельник-пятница с 9.00 до 18.00) либо по адресу: г. Слоним, ул. Красноармейская, 73Б (вторник-суббота с 9.00 до 18.00).
Купон с текстом объявления Вы можете передать также через наших продавцов газеты.
Бесплатно публикуются объявления только от частных лиц в следующие рубрики: **«Продаю (разное)», «Сдаю», «Сниму» и «Разное»**. Все остальные частные объявления — платные.
На **ОДНОМ** купоне можно написать **ОДНО** частное объявление в **ОДНУ** рубрику (подрубрику). Объявления принимаются только на купонах «Газеты Слонимской». Ксерокопии к печати не принимаются.
Последний день приёма купонов в текущий номер — понедельник до 10 часов. Объявления, поданные на купонах через распространителей газеты и отправленные почтой, публикуются в ближайших номерах газеты в порядке очередности их поступления в редакцию.
Объявление должно содержать **НЕ БОЛЕЕ** 8 слов, включая номер телефона.
Редакция оставляет за собой право проверки, сокращения и редактирования объявлений.
Редакция оставляет за собой право не публиковать объявления, содержание которых не соответствует общепринятым нормам морали, содержание которых противоречит законодательству РБ, а также нарушают права других лиц.
Неразборчиво или неправильно заполненные купоны **НЕ ПРИНИМАЮТСЯ К ПУБЛИКАЦИИ.**
При отсутствии данных отправителя объявление **НЕ ПУБЛИКУЕТСЯ.**
Ответственность за содержание и достоверность объявлений несут их авторы.

Рамуальда

МАЛЮНАК ЯЎГЕНА ІВАНОВА

Іван Забаўскі стаміўся за доўгую дарогу, бо ўжо тры гадзіны ехаў з Мінска ў родную вёску да мацеры, каб дапамагчы выкапаць бульбу. Узяў да абочыны, хацеў прыпыніцца і выпіць з тэрмаса кавы. Жонка Нюра ехаць з ім адмовілася, але бутэрбродаў і кавы ў дарогу дала.

Ён адкруціў каўпачок тэрмаса і раптам заўважыў, як нейкая дзеўка спрабуе памяняць у сваёй машыне кола. Яна вывалакла з багажніка запаску і бухнула на дарогу. Іван закруціў каўпачок і пад`ехаў бліжэй, спыніўся. Убачыў, што дзеўка вельмі прыгожая: з доўгімі чорнымі валасамі, высокага росту, у кароткай чырвонай сукенцы. І тварык мілы. Такой грэх не дапамагчы. Да зняможі ўцягнуў тоўсты жывот, прыгладзіў рэдкую чупрыну.

— Што, не ведаеце, з якога боку падступіцца? — спытаў з усмешкай. — Не жаночая гэта справа — колы ў аўтамашыне мяняць. Ды і ручкі ў вас, бачу, далікатныя, манікюр і ўсё такое...

— І ўсё такое... — перадражніла дзеўка. — Чым лясы тачыць, лепш дапамаглі б.

— Ну а чаго я тут спыніўся? Каб дапамагчы.

Ён адчыніў багажнік сваёй машыны, дастаў патрэбныя ключы, дамкрат. Дзеўка і вокам не паспела міргнуць, як справа была зроблена.

— Ой, які вы майстар! — з захапленнем прамовіла.

— Я яшчэ і не такое магу! — усміхнуўся гулліва мужчына. — Як жа вас завуць, каралеўна?

— Рамуальда, можна Рома.

— А мяне Іван. Вы куды едзеце?

— У Бароўск. Гарадок такі ёсць, можа, чулі? Я там жыву.

— Чуў. Я родам з вёскі Альшоўка, што за шэсць кіламетраў ад вашага гарадка. Да маці еду, а сам у Мінску жыву. Так што нам па дарозе. Ехаць яшчэ доўга, трэба перакусіць. Уперадзе ёсць прыдарожнае кафэ, я куплю што трэба, а потым заедзем у лясок, адпачнём. На прыродзе неяк лацвей, чым у кафэ.

Рамуальда не супраціўлялася. У ляску, які аблюбаваў Іван, было казачна прыгожа. З дрэў ападала лісце, і яго рознакаляровы дыван радаваў вочы. Мужчына заехаў далей ад дарогі, каб яны нікому не заміналі і ім ніхто.

— Я тут купіў лёгкага віна. Ты як на гэта глядзіш, Рома? Яно-то і трэба было б выпіць за знаёмства, але і міліцыі страшна. Як часам запыняць, то і мацеры бульбу выкапаць не паспею, бо правы забяруць, і ў Мінску на работу трэба будзе на метро ездзіць. А я прывык на машыне. Ды і жонка што скажа?

— Чаму гэта ўсе баяцца жонак? Калі такі палахлівы, то не трэба было жаніцца. Я вось, напрыклад, не замужам. Маю ў Мінску двухпакаёвую кватэру, работу, якая дае добры прыбытак, і нічым не замарочваюся.

— Маладая ты яшчэ, гадоў на пятнаццаць за мяне маладзейшая. А пастарэеш, то захочаш і сям`ю, і дзяцей. У мяне два хлопчыкі. Так што трэба з жонкай ладзіць ці, як ты кажаш, баяцца яе.

— Ну, налівай ужо сваё віно, што міліцыя не затрымае. А калі і затрымае, то хлопцы ў пагонах не будуць вельмі суровыя. Налівай!

Паддаўшыся яе бадзёраму настрою, Іван наліў у пластыкавыя кубачкі янтарнае віно, парэзаў на сурвэтку каўбасу, гуркі, хлеб. Потым успомніў, што жонка паклала з сабой бутэрброды з сырам і катлеты.

— Пачакай, я зараз да сваёй машыны схаджу, яшчэ больш закусі прынясу.

— Не спяшайся, паспеем...

У Івана зазваніў мабільнік, і пакуль размаўляў, пакуль браў закусь, дзеўка блукала між старых клёнаў і збірала рознакаляровыя лісцікі.

— Засумавала? — падышоўшы, спытаў ён і спрабаваў абняць. — Пайшлі да нашага стала.

Яна выпіла віно залпам, як усё адно мучыла смага. Было відаць, што такі занятак для Ромы не новы.

— Смела! — здзівіўся Іван. — Я і то так не магу.

— А ты паспрабуй, ты ж мужчына. Што гэта за мужчына, які не ўмее хвацка піць віно?

Выпіў і ён. Пахрумстаў скрылікам гурка, потым рука пацягнулася па каўбасу. Але не дацягнулася. Змарыў такі сон, што, здавалася, не спаў некалькі сутак.

Пагардліва глянуўшы на кавалера, дзеўка пакруцілася каля яго новенькага «Опеля», потым завяла сваю машыну, выруліла на шашу і паехала.

Іван прачнуўся толькі пад вечар, калі сонца ледзь прабівалася праз галіны дрэў. Было холадна і неяк надта паскудна. Агледзеўся навокал і, не ўбачыўшы ні дзеўкі, ні яе машыны, сабраў астаткі яды і паплёўся да сваёй. Захацелася курыць. Ён хацеў адчыніць бардачок, дзе заўсёды былі цыгарэты, і са страхам убачыў, што на сядзенні няма барсеткі. А там жа і грошы, і дакументы, і ключы ад кватэры!

«Нічога, яна ж паехала ў Бароўск, а там у міліцыі мой сябра служыць, дапаможа знайсці», — падумаў з надзеяй.

Але ў Бароўску ні пра якую Рамуальду і чуць не чулі і ведаць не ведалі...

Леанарда ЮРГІЛЕВІЧ

ВТБ
Беру – и точка!
Быстрые кредиты на любые покупки
До 5 000 бел. руб. - без справки о доходах
Банк ВТБ предлагает кредиты на любые цели до 15 000 бел. рублей сроком до 5 лет!

Сумма кредита бел. руб.	Примерный ежемесячный платеж бел. руб.
500	20
1 000	39
2 000	78
3 000	117
4 000	155
5 000	194

г. Слоним,
ул. Первомайская, 15
Дом Торговли, 1 этаж
8 (029) 500–56–34
Управление клиентской поддержки
(+ 375 17/29/33) 309–15–15
www.vtb-bank.by
ЗАО Банк ВТБ (Беларусь) УНП 101165625

Частное предприятие «Вэст-КРК-Групп» предлагает легальное трудоустройство за границей по различным специальностям. Стабильный и высокий доход.
Работа у прямых работодателей.
Открываем рабочие визы под контракты.
Полное сопровождение и юридическая поддержка на территории Польши.
Мы являемся вашим надёжным партнёром.
Частное предприятие «Вэст-КРК-Групп». Лицензия №33030/1773 выд. МВД РБ 10.03.2017г.
г. Слоним
ул. Первомайская д. 17
тел. 8(044) 72-666-01

Требуется АДМИНИСТРАТОР в парикмахерскую
8(029) 327 30 55

Частному транспортному предприятию
НА ПОСТОЯННУЮ РАБОТУ
ТРЕБУЕТСЯ ВОДИТЕЛЬ
для международных перевозок грузов **категории «Е»** без вредных привычек
Обращаться по тел. 8-029-588-48-14

ТРЕБУЮТСЯ рабочие строительных специальностей
Обращаться по тел.: 6-24-91; моб. 8-029-135-07-86.

евроопт
ООО «Евроторг» УНП 101168731
В магазины "Евроопт" г. Слоним приглашаем на работу:
КОНТРОЛЕРОВ-КАССИРОВ
з/п от 440 руб. до 490 руб.
ПРОДАВЦОВ
з/п от 440 руб. до 490 руб.
(044) 733-70-95 (029)3-426-426, (033)3-426-426

Савушкин
ОАО "САВУШКИН ПРОДУКТ"
требуются
ГРУЗОПЕРЕВОЗЧИКИ с АВТОМОБИЛЯМИ РЭФ 3-5 т
температурный режим от 2 до 6 градусов для постоянной работы по доставке молочной продукции по Гродненской области.
Справки по телефонам: (029) 138-25-31, (029) 513-12-60.
УНП 200030514

Слонимской фабрике мягкой мебели на постоянную работу требуются:
бухгалтер, грузчик, механик по ремонту оборудования
Тел 8(044) 762-36-78, 8(029) 671-67-34 с 8.00 до 17.00.
ООО "Слонимская фабрика мягкой мебели", УНП 590943458

Не храни ключи от настроения у других. И тогда минуты радости у тебя никто не украдет.

Восточная мудрость

Лучшее селфи июня

В номинации «Лучшее селфи июня» по итогам голосования стал коллектив из спортивного клуба «Барс». Они с большим отрывом обогнали всех участников и набрали 196 голосов.

А наш спонсор — рекламное агентство «Корекс» — порадовал победителей медальницей с изображением победного селфи.

На победном селфи тренеры со своими воспитанниками

Антон Пастухов и Дмитрий Максимов с сувениром от спонсора

За сувениром пришли тренеры Антон Пастухов и Дмитрий Максимов.

— Мы узнали о конкурсе в группе «ВКонтакте» и решили поучаствовать. Этот снимок был сделан в конце тренировочного сезона. Рубрика «Селфи» очень интересная. Каждый снимок — это частичка чьей-то жизни. И очень хорошо, что люди делятся ими. Мы не ожидали, что победим, и были очень рады, что наше селфи оценила публика, — сказали тренеры.

Виталий ЕМЕЛЬЯНОВ

ФОТО АВТОРА

БЛАГОДАРНОСТЬ

Выражаем сердечную благодарность руководству и сотрудникам ДСУ №65 г. Слонима, протоиерею церкви «Споручница грешных» Владимиру Комарову, а также родным и близким за моральную и материальную помощь и поддержку в организации и проведении похорон нашего горячо любимого мужа, отца и дедушки Маркова Вячеслава Алексеевича. Пусть вас Бог хранит на долгие лета.
Низкий всем поклон от семьи Марковых.

Семья Марковых

«Давай познакомимся»

Хотите встретить свою вторую половинку, но у вас это не получается? «ГС» поможет вам найти друг друга.

Давайте объявление, приносите свои фото с кратким рассказом о себе по адресу: г. Слоним, ул. Красноармейская, 73 Б, тел. для справок 6-60-56, 8-044-762-48-39.

Поздравляем с днём рождения!

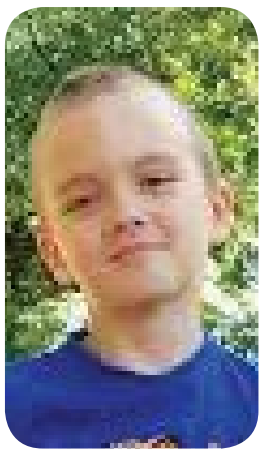

Алексей Потоцкий
21 июля исполнится 8 лет

Больше материалов здесь GS.BY

ИП Ёрш Т.И. УНП 500573558
Свадебный салон "Виктория"
Широкий выбор свадебных и вечерних нарядов и аксессуаров к ним
Прокат детских платьев
Каждой невесте подарок
ул. Первомайская, 10
8-029-931-03-96
Выбирай всё для свадьбы у нас!

ИП Евсейчик Н.В. УНП 590315041
Тамада на вашем празднике!
Весело, интересно
В удобном для Вас месте, в удобное и на любое для Вас время (час, два...сутки)
Музыка, видеофотосъемка – порекомендую
Тел. 8-029-663-65-03

ЧУП «Алирис» УНП 590770295
магазин ВСЁ ДЛЯ ПРАЗДНИКА
•Гелиевые шарики
•Цветы и фигуры из воздушных шаров
•Свечи и фонтаны для торта
•Колпачки и хлопушки
•Мыльные пузыри
•Светящиеся игрушки и шары
тел. +375 29 132 35 28
+ 375 29 582 57 57
г. Слоним, ул. Синичкина,6

НА 5812894
Фотограф
Полный спектр фотоуслуг
МТС 375 29 724 17 55
8-044-753-77-32

СПУТНИКОВЫЕ АНТЕННЫ
ОБСЛУЖИВАНИЕ
НАСТРОЙКА.
РЕМОНТ.
ТЕЛ: 8029 2846948 МТС
ТЕЛ: 8044 4887345 vel
ИП. Кондратьев АМ. УНП. 590941759

НАТЯЖНЫЕ ПОТОЛКИ
ПО РАЗУМНЫМ ЦЕНАМ
Монтаж люстр, труб и профиля включен в стоимость
Рассрочка
Тел. 8-029-803-66-99, 8-029-923-22-33
ИП Пивоварчик В.Л., УНП 291317517

НАЛИВНЫЕ ПОЛЫ 3D
МНОГОУРОВНЕВЫЕ ПОТОЛКИ ИЗ ГИПСОКАРТОНА
ВЕНЕЦИАНСКАЯ ШТУКАТУРКА
МОНТАЖ БЕЗ ПЫЛИ
•Жидкие обои
•НАТЯЖНЫЕ ПОТОЛКИ ЛЮБОЙ СЛОЖНОСТИ
•Укладка плитки и ламината,стяжка
•ВСЕ ВИДЫ ОТДЕЛОЧНЫХ РАБОТ
•Квартиры под ключ
•Окна и двери из пластика и дерева
Тел.: 8-029-588-70-16
ИП Полевой А.И., УНП 590313873

ООО Гюзаль
УНП 192616270
ХОРОШИЕ ОКНА
ОБВАЛ ЦЕН!!!
СКИДКИ ДО 25%
ДО 30.07.
• немецкое качество
• договор и гарантия
• подарки, рассрочка 0%
8 029 695 50 10
8 029 768 50 10

Лебедевка
ОТДЫХ - 2017
Железный порт
Скидки на первые заезды!
Затока
ОАО "АП г.Барановичи"
8 (0163) 45-11-03
8 (0163) 48-87-27
+37533 607-58-58
www.barautopark.by
УНП 290237319

УНП 290504734
ОКНА ПВХ
+375 29 855 78 52 МТС
+375 44 533-95-22 Вел
8- 0163 41-17-69
8- 0163 41-18-69
г. Барановичи
ул. Царюка, д. 64/1
чптуп Гласс-мастер
~~50%~~
57%
скидка на каждое 2-е окно

ЧУП «Леда-Мед», УНП 290467302,
Лиц. МЗ РБ № 02040/4332 с 27.09.2011г. по 27.09.2021г.
LEDA-MED.VSEBAR.BY
ЛЕДА-МЕД СТОМАТОЛОГИЯ
NEW НОВИНКА
3D рентген-диагностика зубочелюстной системы:
• Ортопедическая
• Ортодонтическая
• Терапевтическая
• Хирургическая
• Имплантация
• Зуботехническая лаборатория
Барановичи, ул. Циолковского, 4
8(0163) 45-13-11, 8 (029) 201-88-22

ТЕПЛОСНАБ - ЦЕНА И КАЧЕСТВО
Акция!
КОТЛЫ, КОЛОНКИ, ПЛИТЫ
РАДИАТОРЫ ОТОПЛЕНИЯ
ПОЛОТЕНЦЕСУШИТЕЛИ
ЭЛЕКТРОВОДОНАГРЕВАТЕЛИ
САНТЕХНИКА
ДОСТАВКА БЕСПЛАТНО
ИП Стаховец Н.П. УНН200713334
☎ 8-(029)-222-2-777
☎ 8-(029)-641-73-71

ИП Липницкий А. А. УНП591572651
НАТЯЖНЫЕ ПОТОЛКИ
ВЫСОКОГО КАЧЕСТВА!!!
мат, сатин, глянец
фотопечать
эксклюзивные полотна
Нал/безнал
Рассрочка до 4 месяцев под 0%!
Гарантия 25 лет!!!
029 604-61-57 VEL, 029 844-98-46 МТС

Тайны оконного бизнеса, или 7 ГЛАВНЫХ ЗАБЛУЖДЕНИЙ ПОКУПАТЕЛЯ!

Случалось ли вам обманываться ярким рекламным призывом или быть жертвой недобросовестных продавцов? Ситуация малоприятная, и тем более досадно, когда заманчивые предложения обещают столько благ, а на выходе – одни минусы! Часто желание сэкономить оборачивается для покупателя проблемами. Какие покупки нельзя совершать под влиянием эмоций, на чем лучше не экономить и как обойти ловушки собственной жадности?

Тема про окна ПВХ не новая: столько всего сказано! Однако и сегодня среднестатистический покупатель к моменту заказа даже не представляет, из чего состоит окно! Иными словами, он не знает, за что отдает деньги. Такому клиенту проще всего подсунуть кота в мешке. Какие распространенные заблуждения могут навредить потребителю? Узнаем это у самих оконщиков!

ВНИМАНИЕ — РАСПРОСТРАНЕННЫЕ ЗАБЛУЖДЕНИЯ!

ЗАБЛУЖДЕНИЕ №1

«Профиль может быть любым!»

«Профиль может быть любым!». Такую мысль озвучивают и некоторые продавцы в том случае, если они торгуют дешевым профилем. Конечно же, это ошибочное суждение. Даже если на первый взгляд весь профиль для пластиковых окон кажется одинаковым, на деле это далеко не так. Важно соотношение: количество камер — монтажная ширина! Чем больше камер, тем шире должен быть профиль, так как от этого зависят параметры теплосбережения и шумоизоляции. Для нашего климата оптимально 5 камер при 73 см монтажной ширины. Интересуйтесь маркой профиля. Например, немецкий Salamander от белорусского производителя по качеству на одном уровне с импортным аналогом, но более доступен в цене. Один из неприятных сюрпризов для любителей «подешевле» — профиль из некачественного пластика, который уже через 1-2 года службы желтеет, сомнительна и его безопасность.

ЗАБЛУЖДЕНИЕ №2

«Куплю такое же дешевле у “Петровича”»

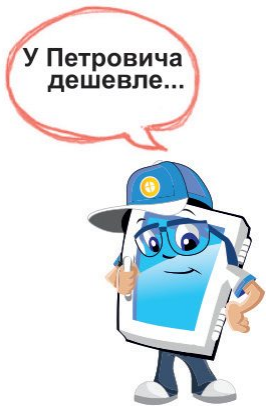

Конечно, можно даже из самого дорогого материала выпилить окно в гараже «на глаз» и стоить будет это недорого. Правда, ровную геометрию всей конструкции и качество сборки вам такой мастер вряд ли гарантирует, разве что на словах. А когда изделие вкривь и вкось пойдет, винить вам придется только себя. А с “Петровича” спрос маленький: дешевле же взял!

ЗАБЛУЖДЕНИЕ №3

«Мне за два дня окна сделают»

Это возможно, но только не в заводских условиях и не на высокотехнологичном оборудовании, а в подвале или гараже. «Окна за два дня: быстро, криво и недорого!». Опытные компании-производители работают с большими объемами, поэтому, чтобы получить качество, гарантии и комфорт, придется все же подождать. Но результат себя оправдывает, никому ведь не хочется зимой иметь проблемы с окнами.

ЗАБЛУЖДЕНИЕ №4

«Закажу там, где все «в подарок/бесплатно».

Осторожно: «обувают»! Некоторые продавцы не включают в стоимость изделия подоконник и отлив, мотивируя тем, что не знают, какого они размера будут. У оконщиков ходит байка: "Да, окно у нас стоит всего… Ручку ставить будем?" А ведь по ГОСТу эти детали входят в понятие «окно». В этом случае правильно было бы говорить «стоимость профиля со стеклопакетом», а не всего изделия — учтите это, когда будете прицениваться.

ЗАБЛУЖДЕНИЕ №5

«Попрошу установить знакомого, дешевле будет»

Чем это может обернуться? Полезно вспомнить народную мудрость: «Скупой платит дважды». После такой установки пострадать может только сам потребитель: компания-производитель гарантий никаких не дает, претензий не принимает. Есть большая вероятность все время терпеть «прелести» непрофессионального монтажа (сквозняки, сырость и плесень на откосах, конденсат) и самому исправлять недочеты.

Вы хотите себе новые окна ПВХ?

За профессиональной консультацией рекомендуем обратиться в республиканскую компанию “Окнаград”. Она использует в производстве энергосберегающих окон комплектующие известных европейских марок. Светопрозрачные изделия имеют необходимые сертификаты, соответствуют ГОСТам и защищены гарантией в течение 5 лет. Все консультации специалистов компании БЕСПЛАТНЫ, выезд технолога на замер бесплатный и не обязывает к покупке. Также новые окна можно приобрести и в РАССРОЧКУ от 3 до 21 месяца! ОДО "МегаБлок-плюс", УНП 390518235

Подробности можно узнать у менеджеров компании по телефонам:
8 (01562) 2-72-72, МТС 8033-683-6000 и Velcom 8029-683-6000,
а также на официальном сайте компании www.oknagrad.by.

А вы оформляете страховку при выезде за границу?

В народе говорят: за отдых надо платить, а за хороший — переплачивать. Но история слонимчанки Ирины Ракевич показывает, что хуже всего переплачивать не за хороший, а за неудачный отдых.

В июне этого года Ирина Сергеевна с семьей отправилась в Турцию — наверно, самое популярное и привычное место отдыха у наших соотечественников. Курортный посёлок Махмутлар, недалеко от Аланьи, Ирина Сергеевна знает хорошо — отдыхают там не в первый раз.

Несчастный случай произошел 17 июня. В это время в Турции праздновали Рамадан — курортный поселок был украшен, гостей угощали айраном. Ирина Сергеевна с дочерью возвращались с вечерней прогулки.

— Мы решили купить продукты на завтра. И ведь в магазине этом я не в первый раз была. Как так случилось?.. Днём мы нормально проходили, не замечали, наверное, а вот вечером...

В темноте Ирина Сергеевна не заметила неровную ступеньку, когда выходила из магазина, и упала практически на проезжую часть. Результатом случайного падения стала госпитализация. В больнице пациентке сделали рентгеновский снимок, который показал восемь осколочных переломов плеча.

— Если честно, мы даже не поверили, — вспоминает Ирина Сергеевна, — моя дочь с подругой сами смотрели рентген, чтобы убедиться.

Прием в государственной больнице Аланьи Ирина Сергеевна вспоминает с возмущением.

— Они сделали рентген, попытались перевязать перелом обычным бинтом и даже не обработали кровоточащие раны. И за такое обслуживание больница запросила 560 лир (305 руб.)!

Врачи государственной больницы сказали, что Ирине Сергеевне нужна сложная ортопедическая операция, которую в Аланье провести нельзя. Пациентку направили в областной центр — Анталью.

При переезде и общении с персоналом больницы Ирине Сергеевне и ее дочери помогала Наталья, подруга семьи. Наталья родом из Слонима, но уже много лет живет в Турции. Все три дня она провела в палате вместе с семьёй Ракевич, общалась с врачами, а также записала на видео все происходившее (просмотреть видео можно на сайте www.gs.by).

Ирину Сергеевну привезли в частную больницу в Анталье, где должны были сделать операцию. Однако сначала нужно было решить вопрос со страховкой.

— Первым делом у меня взяли пробы крови на алкоголь и сахар, а я алкоголь вообще не принимаю. Никогда. А вот в анализе на сахар цифра зашкалила, у меня такого никогда не было. Тогда Наталья потребовала, чтобы сделали анализ при нас, и цифры уже были другими.

Еще до того, как страховая компания Ирины Сергеевны разобралась в случившемся, больница предлагала пациентке подписать документ о том, что она сама оплатит счет за операцию, если этого не сделает страховая компания. Ирина Сергеевна подписывать ничего не стала. И правильно!

Юристы больницы быстро связались со страховыми агентами, у которых некоторое время ушло на выяснение обстоятельств несчастного случая. В итоге они дали добро на операцию и оплатили все больничные счета.

Операцию Ирине Сергеевне проводили три врача, один из которых — лучший в Турции ортопед. Итогом их работы стало собранное из осколков плечо и восемь титановых креплений. Стоимость операции составила 10 тысяч евро.

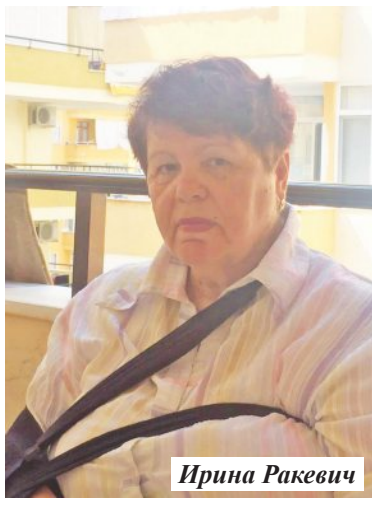
Ирина Ракевич

— А ведь я помню, как возмущалась, когда нужно было платить за страховку, — смеётся Ирина Сергеевна. — Думала, что много денег отдаю. Оказалось, что могла заплатить намного больше. А ведь страховая компания оплатила не только больничные счета и трансфер, но даже возместила деньги, которые мы отдали в больнице Аланьи за рентген — те самые 560 лир.

Анастасия САЛЕЙКО

Берегите себя и своих близких! При выезде за границу обязательно оформляйте страховку и выясняйте все детали до поездки.

В нашу жизнь приходит радость, когда у нас есть чем заняться, есть кого любить и есть на что надеяться.

Виктор Франкл

ЗАПИСКИ ПУТЕШЕСТВЕННИЦЫ

Июнь — самый богатый на праздники месяц года в Швеции

ОКОНЧАНИЕ. НАЧАЛО В №28

Окончание учебного года

Второе важное событие июня у шведов — это конец учебного года в школах и других учебных заведениях. В моей школе отвечала я лично за это важное мероприятие года — два гала-концерта, в которых должны были показать себя на сцене все 450 учеников школы, подготовив музыкальные номера.

К этому дню пекутся определенными классами (родителями) торты, которых должно хватить на 450 учеников и столько же родителей.

На школьном дворе наряжается сцена, расставляются стулья — и двор превращается в концертный зал. Музыкальное снаряжение — шесть громкоговорителей, шесть микрофонов, световые эффекты, моя электрическая гитара и синтезатор, которые проверяются техником, компьютерная установка, позволяющая мне лишь нажатием на пульт включить нужные мелодии для танцев или вставок.

Почти два часа уходит, чтобы подготовить «амфитеатр» для концертов, а вот на репетиции затрачивается у меня много-много часов. Но поскольку тренироваться приходится, жертвуя обеденными перерывами, часами планирования и даже личным временем, этот период подготовки к гала-концертам самый интенсивный в моей работе за весь год.

В этом году мне хотелось особенно удивить всех, знающих о моем большом горе (потере любимой мамочки) и поддерживающих меня в трудные минуты.

В июне...

Midsummer (Мидсоммар) — праздник летнего солнцестояния

ИЛЛЮСТРАЦИОННОЕ ФОТО

Хотелось сделать праздник очень уважаемому мной ректору школы, уходящему на пенсию в этом году и открывающему гала-концерты в последний раз. Именно этот мудрый мужчина помог мне окончить музыкальный курс при Стокгольмском университете и защитить высшую категорию.

Но особенно хотелось сделать праздник для моих любимых учеников, моих солнышек, как я их всех называю, которые своей чистотой, добротой и желанием дерзать помогли мне побороть горе и возродить радость жизни.

Для многих шведских родителей летние гала-концерты, завершающие учебный год, единственная возможность запечатлеть свое чадо на сцене. Потому для меня очень важно выбрать репертуар, вызывающий желание у каждого ребенка стать частичкой огромного хора (дети выступают на сцене параллельными классами). Так, к примеру, самым сложным номером сезона стало выступление хора третьеклассников из четырех параллелей. Разместить за минутку на крошечной сцене 120 артистов так, чтобы каждый родитель смог увидеть своего артиста и запечатлеть на фото — настоящий цирковой трюк для меня, руководителя. Но все прошло очень удачно и на этот раз. Мои воспитанники порадовали публику пением, танцами, игрой на инструментах и подарили праздник, открывающий летние каникулы.

Кумир шведов Селин Дион

Стокгольм 17 июня встретил овациями своего кумира — неповторимую звезду Селин Дион. Мне посчастливилось быть одной из 30-тысячной публики, желавшей провести субботний вечер в концертном зале «Телеарена».

Прорепетировав заранее с мужем и дочкой все хиты Селин, отправились мы на концерт с надеждой попеть и потанцевать. Дива поразила своим простым стилем: появилась на сцене в джинсах и спортивной маечке и... с прекрасным голосом. Она пела вживую, и ее голос смог заполнить до верхушки гигантское здание «Телеарены» и вызвать, по крайней мере у всей моей семьи, неописуемое восхищение. Свой концерт Селин Дион посвятила памяти любимого мужа Рене, ушедшего из жизни полтора года назад. Потому большинство ее песен были грустными. Мне не удалось удержать слезы, и вместе с тысячами поклонников исполнила я в зале мою любимую песню из фильма «Титаник» — My heart Will go on.

Самый любимый праздник лета

Шведы 23 июня отметили самый любимый праздник лета — Мидсоммар, шведский вариант нашего Купалья. Это всеми обожаемое традиционное народное гулянье начинается со специального обряда — изготовления майского столба «майстонга», который напоминает форму креста и украшается венками из цветов. В украшении столба участвует вся деревня, если это происходит в сельской местности. В Стокгольме возводятся символичные мини-столбы на лужайках и в парках.

На праздничном столе на Мидсоммар преобладает молодая картошка, селедка, вареные яйца, украшенные икрой, майонезом и укропом, и клубника со взбитыми сливками. В этот день не обходится без горячительных напитков, и к молодой картошечке и селедке хорошо идет шведский шнапс, крепкий алкогольный напиток. Каждое возлияние внутрь сопровождается ритуальными шнапс-песнями. Поют все, даже те, кто припевок никогда не слышал: заранее напечатанные тексты песен к тостам ложатся под каждой тарелкой, и тут уже не отговоришься...

Пляски вокруг майского столба, сопровождающиеся игрой местных музыкантов, где доминирует скрипка и баян, могут затянуться далеко за полночь, если погода позволяет.

Праздник середины лета — это всегда красный день календаря, пятница в неделю, на которую выпадает самая короткая ночь года, 21 июня. Обычно этой пятницей начинается у многих шведов летний отпуск.

А июнь манит красками и запахом скошенной травы, ароматом шашлыков и прохладой озер, неповторимой голубизной неба и пением птиц. А еще именно здесь, в Швеции, наслаждаюсь я белыми ночами, так популярными в Петербурге. В 12 часов ночи можно сидеть на балконе и читать газету без искусственного освещения, если небо не затянуто темными тучами. Вот и сегодня, 26 июня, дописываю я этот материал в 23.00 на балконе, наслаждаясь пением птиц и запахом жасмина, расцветшего этим летом с опозданием.

Ирина КОЖЕВНИКОВА,
Стокгольм — Жировичи

В рубрике «Поздравляем с днём рождения!» мы поздравим вашего ребенка бесплатно!

Приносите или присылайте нам фото своих любимых чад (по адресу: 231800, РБ, Гродненская обл., г. Слоним, ул. Красноармейская, 41 или на электронный адрес anna@gs.by). В письме обязательно укажите имя и фамилию, дату его рождения и возраст.

Добавь селфи! Стань лучшим! Получи сувенир!

Хотите увидеть себя на первой полосе "ГС"?

Спешите прислать ваше селфи в рубрику «Газеты Слонимской» «Селфи номера»!

Лучшее селфи будет напечатано на первой полосе «ГС».

ВСЕ ПРИСЛАННЫЕ СЕЛФИ БУДУТ УЧАСТВОВАТЬ В ГОЛОСОВАНИИ НА САЙТЕ GS.BY.

Селфи принимаются в сообществе в ВКонтакте **«Селфи | «Газета Слонимская».**
Чужие селфи присылать НЕЛЬЗЯ.

Автор лучшего селфи по итогам голосования получит приз от нашего спонсора

рекламное агентство КОРЕКС

Кто ничего не оставляет на долю случая, почти все делает правильно — только ему мало что удается сделать.

Джордж Сэвил Галифакс

Отдушина
19 июля 2017 года №29 (672)

ВОЙДИ В ИСТОРИЮ СВОЕГО ГОРОДА

В жизни каждого человека случаются как радостные, так и горестные события. Ведь именно из них и складывается хроника нашей жизни, которая может быть интересна не только нам, но и нашим потомкам. Поэтому давайте вместе создавать историю нашего Слонима.

Если вы хотите, чтобы издание «Отдушина» написало о вашей свадьбе, рождении ребенка, известило о смерти ближнего и напечатало некролог под рубрикой "Войди в историю своего города", пишите нам -по адресу:
г. Слоним, ул. Красноармейская, 41, Тел.: 612-26-43, 2-90-00 (Тел/факс) .

Полёт продолжается

28 мая 1987 года немецкий юноша Матиас Руст посадил свой самолёт на мосту в Москве и подкатил к храму Василия Блаженного.

Когда-то в застойные времена подарил мне один сосед, работавший на Слонимском КБЗ, американский журнал Newsweek. В то время вся печатная продукция из Западной Европы и Америки считалась антисоветской и достать что-то подобное было весьма проблематично. Разве только если очень смелый советский турист или матрос решался прихватить из того мира какой-нибудь маленький порнографический журнальчик или колоду карт с голыми девушками.

Где тут юмор?

Однако на макулатурном складе нашего альбертинского завода можно было и не такие букинистические редкости обнаружить. Детьми мы тоже любили там лазить, взбираясь на горы книг, отыскивая себе что-нибудь с красивыми старинными толстыми коричневыми переплетами. Так у меня дома оказалось несколько книг середины XIX века со штампами берлинской библиотеки!

Старый рабочий рассказывал, что после смерти Сталина им на завод вагонами привозили труды Иосифа Виссарионовича, потом настало время литературы, связанной с деятельностью Никиты Сергеевича Хрущева, и, наконец, стали приходить вагоны с «Малой землей», «Целиной» и другими бессмертными произведениями Леонида Ильича Брежнева.

Но вернемся к моему подарку. На обложке журнала на всю страницу располагалась голова советского генерала в огромной фуражке. Рисунок явно смахивал на карикатуру, так как нос был как у Буратино — неимоверно длинный.

Вначале я не понял: а где же тут юмор? Присмотревшись повнимательней, на краю фуражки обнаружил маленький, как муравей, самолетик с крестом на боку. И тут меня осенило: да ведь такие фуражки, по которым почему-то страдали старшие офицеры советской армии, мы в детстве так и называли — аэродромами!

Полёт Матиаса Руста

Тридцать лет назад, 28 мая 1987 года, немецкий юноша Матиас Руст взял напрокат в Гамбурге самолет Cessna 172 — пропеллерную четырехместную машину. В Хельсинки он снял лишние сиденья, наклеил на фюзеляж символ мира и вылетел по направлению к Москве. Весь полет ориентиром ему служила железнодорожная линия Ленинград — Москва. Юный борец за мир и взаимопонимание между народами, как он сам потом на суде объяснял свой поступок, планировал в Москве встретиться с Михаилом Горбачевым. Немец хотел сесть на Красной площади, но там оказалось слишком многолюдно. Он сделал три круга и около 19.00 приземлился на мосту (четыре полосы движения), затем подкатил к собору Василия Блаженного. Английский турист, оказавшийся поблизости, заснял на камеру его посадку. Подошедшим людям Матиас объяснял на хорошем английском, что он прилетел с миссией мира, и раздавал при этом автографы. Только через полчаса после посадки к нему подошли гэбисты и увезли его с собой.

Советская противовоздушная оборона, считавшаяся до сих пор неприступной, была опозорена на весь свет. Министра обороны и около двухсот генералов отправили в отставку. Полет молодого немца привел к серьезной модернизации всей советской системы ПВО. Через три месяца после посадки в Москве состоялся суд. Прокурор требовал восемь лет тюремного заключения, судья решил: хватит и четыре года лагерей.

Приземлился

В лагерь Руст не попал, а сидел в Лефортово, в тюрьме КГБ, в одной камере с крупным спекулянтом. Папа (инженер), мама (домработница), пятнадцатилетний брат (гимназист) — приезжали в Москву на суд и посещали Матиаса потом в тюрьме. Брат свободно, по-английски, давал интервью американским журналистам, рассказывая об условиях содержания Матиаса, о его жалобах — например, что в душ разрешалось ходить только раз в неделю.

В конце 1987 года Рейган и Горбачев договорились о ликвидации ракет среднего радиуса действия в Европе. Наступило потепление в международных отношениях. На этой волне произошло и помилование Матиаса Руста. Он отсидел всего 15 месяцев. Понятно, это был совсем не курорт, но тем не менее его можно отнести к привилегированным заключенным.

Один из генералов ПВО заявлял тогда: «Мы могли его легко сбить, но боялись мнения международной общественности». Когда советские истребители получили приказ сбить южнокорейский пассажирский лайнер (погибло более 250 человек), на мнение международной общественности им было наплевать. Но все же интересно, что и по сей день в Москве не верят, что девятнадцатилетний пацан, налетавший всего 50 часов в летной школе, смог совершить один, без «помощников», такой перелет. До сего дня они рассматривают полет Руста как глубоко продуманную операцию спецслужб.

Жизнь авантюриста

Вся последующая авантюрная жизнь Матиаса Руста не оставляет камня на камне на их подозрениях. После возвращения на родину Руста призвали в армию. Служить в нормальных войсках он не захотел и избрал альтернативную службу при организации Красный Крест. Там он влюбился в одну медсестру, но дама не ответила ему взаимностью, за что и поплатилась: Руст нанес ей тяжкие телесные повреждения. Приговор — 15 месяцев тюрьмы. На суде свой неблаговидный поступок он объяснил так: «Обычно я миролюбивый человек, но тогда у меня произошло помутнение сознания».

В 90-х годах он работал в Москве кельнером. В 2001 году за кражу в Гамбурге из магазина кашемирового пуловера — 600 марок штрафа. В 2005 году за обман клиента — 1500 евро штрафа. В 2006 году по решению суда из его квартиры вывезли неоплаченную мебель. Затем он работал в Эстонии как организатор автомобильных и лодочных гонок. Руст выучился на профессионального игрока в покер и однажды на яхте в Карибском море выиграл 750 тысяч долларов. В последнее время он работал в Цюрихе в банковском бизнесе. Попутно он окончил школу тренеров йоги и сказал в одном интервью, что мечтает в Гамбурге открыть свою собственную школу.

По материалам немецкой прессы подготовил Игорь ПОДГОРОДЕЦКИЙ

Матиас Руст в суде

Один журналист, беседовавший с ним, поделился своим впечатлением: «У меня такое ощущение, будто он как взлетел в 1987 году, так до сих пор еще и не приземлился».

ИП Грищук Е.М., УНП 290755557
Бурение скважин на воду
Диаметр трубы 32, 50, 90
Гарантия качества
Нал/безнал расчёт
Тел.:
8 (029) 724-08-17
8 (029) 205-82-73

Опт, розница
OSB
Низкие цены
Продукция производства Беларуси и России
ПИЛОМАТЕРИАЛЫ
• доска пола • блок-хаус • брус, доска • имитация бруса
• щит мебельный • плинтус, наличник • комплектующие для лестниц • вагонка (хвойных и лиственных пород)
И многое другое
г. Барановичи, ул. Вильчковского, 91А (заезд с ул. Бадака)
/029/ 726-17-38 /029/ 651-87-87
ИП Литвинович Р.А. УНП 290294867

НАТЯЖНЫЕ ПОТОЛКИ
(матовые, сатиновые, глянцевые, белые и цветные)
ИП Шатилов И. В. УНП 192502622
РАССРОЧКА до 7 месяцев 0%
Карниз для штор и Плинтус ПВХ в ПОДАРОК!
С нами надежно!
БОНУСЫ:
Закажи два потолка, третий получи — «под ключ»
Закажи двухуровневый потолок и получи одноуровневый (до 10м²)
АКЦИЯ 3 руб. м² до 31.07
8(044)569-48-48 (вел) 8(029)569-48-48 (мтс)

ШКАФЫ-КУПЕ
КУХНИ
Раздвижные двери.
Гарантия качества, замер, доставка бесплатно.
8-033-392-52-99,
8-029-150-25-83.
ИП Езепчик С.С. УНП 591332972

ОКНА
ДВЕРИ Балконные Раздвижные
ОТКОСЫ РАМЫ из алюминия ПВХ
БАЛКОНЫ ПОД КЛЮЧ
Крыши Обшивка Утепление
ДВЕРИ МЕТАЛЛИЧЕСКИЕ производство РБ
Собственная РАССРОЧКА без справок до 7 месяцев 0% или Халва Карта покупок
8(029) 703-22-63 8(029) 143-05-13 okd.by рбдвери.бел
ИП Фабишевская В.И. УНП 191720349

УНП 590719077, ЧТПУП "ЮриксБел"
РАССРОЧКА ДО 6 МЕСЯЦЕВ
ШКАФЫ-КУПЕ
НОВОСЁЛАМ СКИДКИ!
Добрый Дом
kupe-slonim.by
Брестская 109А
Тел. 6-36-00

НАТЯЖНЫЕ ПОТОЛКИ
быстро, качественно, любой сложности
★ РАССРОЧКА ★
Тел. МТС 8-029-228-39-02
ИП Исаков В.В., УНП 291195880

Натяжные потолки
intet
Лучшее решение вашего интерьера
VIP – двухуровневые
нал/безнал, чеки
Тел. 8-029-229-83-62 МТС
ИП Хомич С.А. УНП 290831964

ОАО «Світанак», УНП 500041006
РЕСТОРАН «СЛОНИМ»
г.Слоним, ул.Брестская, 83а
Принимает заказы на организацию
ТРАУРНЫХ ТРАПЕЗ (ПОМИНАЛЬНЫХ ОБЕДОВ)
3 банкетных зала (до 210 посадочных мест)
Скидка на меню 20%
(стоимость 12-14 руб. на человека)
Любая форма оплаты, любой день недели.
Действуют карты рассрочки с сохранением скидки
«Халва» 2 месяца
«Карта покупок» 4 месяца
Телефоны для справок:
+375(44) 746-75-38
5-42-57, 5-44-71

КУХНИ
ШКАФЫ-КУПЕ
И др. корпусная мебель
8-029-78-52-778, 8-029-990-04-90
НИЗКИЕ ЦЕНЫ
ВЫСОКОЕ КАЧЕСТВО
ИП Кузнецов С.А., УНП 591353811

Жалюзи
роллеты (тканевые, защитные)
москитные сетки
Низкие цены
Установка
Тел. 8-029-278-03-13
ИП Середа М.Е., УНП 291211010

все виды корпусной мебели
по индивидуальным заказам
ШКАФЫ-КУПЕ
КУХНИ И МНОГОЕ ДРУГОЕ
мы стараемся
Тел. 8-029-785-27-74 МТС
Вел. 8-029-941-64-94
ИП Караков А.Н. УНП 590905121

НАТЯЖНЫЕ ПОТОЛКИ
• Пенсионерам СКИДКИ
• Гарантия, договор, безопасность
• Выезд в любую точку города и области
• Нал./безнал. расчет
ПОДАРКИ потолочный карниз или точечный светильник
НОВИНКА! МОНТАЖ газовым пистолетом без пыли и грязи
Рассрочка До 12 месяцев
8044 571-51-13
8033 371-51-13
www.potolki-prof.by
Гарантия 25 лет
MAKSIOMA PROF
ЧТПУП "МаксиомаПроф", УНП591606371

ОКНА за 7 дней!
EXPRESS ОКНА
Профиль Salamander
Фурнитура Roto
Скидка до 20% к Новому году!
• Балконные рамы • Откосы ПВХ
МТС: +375 33 VEL.: +375 29 624 61 59

Рассрочка без % до 7 месяцев
НАТЯЖНЫЕ ПОТОЛКИ
УНП 591604006 ИП Ардельянов С.С.
СКИДКА 10% для пенсионеров
Гарантия 25 лет
Любая сложность работ: многоуровневые, с фотопечатью, перфорированные, парящие
ПОТОЛОЧНЫЙ КАРНИЗ В ПОДАРОК !!!
АКЦИИ !!! СКИДКИ !!! ПОДАРКИ !!!
velcom + 375-29-38-38-101
МТС + 375-33-38-38-108

ОКНА И ДВЕРИ ИЗ ПВХ
РАЗДВИЖНЫЕ БАЛКОННЫЕ РАМЫ ИЗ АЛЮМИНИЯ
«Дом дверей»
ЖАЛЮЗИ
МЕЖКОМНАТНЫЕ ДВЕРИ
МЕТАЛЛИЧЕСКИЕ ДВЕРИ РБ РФ
Тел. 6-25-25, 8-029-383-94-32 (Vel), 8-029-786-14-77 (МТС)
Рассрочка
ИП Макаренко В.В, УНП 590827666 Товар сертифицирован.

ИП Гришкевич Д.Ф. УНП 691405130
ОКНА, ДВЕРИ из ПВХ
Системы балконного остекления из Al и ПВХ
SALAMANDER REHAU Roto maco
• Весь товар сертифицирован
• Отделка откосов из ПВХ-панелей
• Скидки пенсионерам, ивалидам, селам
• Обмер, консультация, доставка БЕСПЛАТНО
• Ремонт любой сложности с обслуживанием
• Рассрочка без %
Москитная сетка или стеклопакет 32 мм в ПОДАРОК
(029) 941-29-69 (029) 574-29-69

НАТЯЖНЫЕ ПОТОЛКИ
-Скидки от 5%.
-Подарки на выбор (карнизы, светильники)
-Рассрочка 0%.
-Гарантия 15лет.
НПСтрой-с нами просто.
www.npstroy.by С 8.00 до 22.00
8 (044) 77 052 77 Без обеда.
8 (033) 66 99 222 Без выходных.
Двухуровневые потолки за 1 день!
ИП Лошаковский А.Э. УНП 591335652

Ремонт стиральных машин-автоматов
любых производителей, на дому у заказчика.
ВОСКРЕСЕНЬЕ ВЫХОДНОЙ
Тел. 8-029-783-10-50 (МТС)
8-029-389-11-19
ИП Грипич С.П УНП 590089390

УНП 500040543
Бизнес-центр Огинского
сдает в аренду помещения торгово-офисного назначения на первом и втором этажах площадью 29,8 м² и 15,5 м²
Обращаться по телефонам:
(029) 627-74-67
(029) 691-51-78
По адресу:
г. Слоним, ул. Советская, 19

КРОНЕКС группа компаний
BLACHY PRUSZYŃSKI
Металлочерепица, профнастил
Ондулин, Гибкая черепица
Дымоходные системы
Окна и двери ПВХ SONAROL
Мансардные окна
СДЕЛАНО В ПОЛЬШЕ
Металлический штакетник
Заборы, Ворота, Калитки
Пленки, Мембраны, Изоляция
Утеплители KNAUF, ROCKWOOL
Соффит, Сайдинг
Слоним, ул. Шоссейная, д. 44
8(044) 78-68-524 www.kronex.by
УНП 590320598

WWW.GS.BY

Компьютерная помощь
установка ПО, антивируса, Windows, Настройка интернета и Wi-Fi, диагностика. Решение любых вопросов. Без выходных.
Бесплатный выезд к клиенту.
Тел. 8-033-624-38-69 (МТС)
ИП Шкуда А.В. УНП 591730836

УСТАНОВКА, ЗАМЕНА ЭЛЕКТРИЧЕСКИХ СЧЕТЧИКОВ, РОЗЕТОК, ВЫКЛЮЧАТЕЛЕЙ
Монтаж электропроводки квартир, коттеджей, стройплощадок.
Velcom 154 32 45
ИП Алексейчик Н.Н., УНП 590827865

ВЫПОЛНЮ ОТДЕЛОЧНЫЕ РАБОТЫ
гипсокартон, плитка, штукатурка, шпатлёвка, обои, ламинат, откосы, арки любой сложности, фасады и др. работы
Тел. 8-033-665-11-68
ИП Астюкевич С.А. УНП 590325520

Ремонт и реставрация мягкой мебели
Пенсионерам и инвалидам – скидка 5%
Изготовление мягкой мебели под заказ
Диван – в угловой выдвижной диван
Кресло – в кресло-кровать
Кровать – в подъёмную и выдвижную тахту, еврокнигу
Изменение дизайна
Замена пружинных блоков
Большой выбор тканей
Vel. 8 (029) 114-5-114
МТС 8 (029) 706-55-00
ИП Дитман М.Н. УНП 690764956

ЧИСТКА ПОДУШЕК
ИЗ ПУХА И ПЕРА
Очистка
Дезинфекция
Замена наперника на новый
возможна доставка
СЛОНИМ, УЛ. ТОПОЛЁВАЯ, 22
рынок «Наш край», роллет 22 (у центрального входа)
8-029-109-05-88
8-029-583-93-84
ИП Читрин О. С. УНП 590316992

РЕМОНТ ХОЛОДИЛЬНИКОВ ИМПОРТНОГО И ОТЕЧЕСТВЕННОГО ПРОИЗВОДСТВА
Гарантия
Воскресенье – выходной
Тел.: 8-033-363-86-09, МТС
ИП Чеботаревич Г.В., УНП 590350708

ОКАЗЫВАЕМ УСЛУГИ ПО СТРОИТЕЛЬСТВУ
Фасад, кровля, штукатурка, кладка, сайдинг, гипсокартон, установка дверей.
Тел. 8-029-673-15-90
ИП Иванашко А.В. УНП 590942862

ИП Ковалев М.О. УНП 590879788
МАГАЗИН ТЕПЛОСЕРВИС
Современные системы отопления и водоснабжения
РАСЧЕТ ПРОДАЖА МОНТАЖ РАССРОЧКА
КОТЛЫ, КОЛОНКИ, РАДИАТОРЫ, ТЕПЛЫЙ ПОЛ, СМЕСИТЕЛИ, ВАННЫ, САНФАЯНС
+375(29)185-33-54 Vel.
8(01562) 6-13-12 +375(33) 655-33-54 МТС
Г. Слоним, ул. Советская, 19, Бизнес-центр «Огинского», 1 этаж

РЕМОНТ ТЕЛЕВИЗОРОВ и др. техники
на дому у заказчика
8-033-689-95-77 МТС
8-029-347-49-44 Vel
ИП Шухно Н.В. УНН 590315266

АНТЕННЫ спутниковые
- установка
- настройка
- гарантия
Триколор, НТВ+ - ОБМЕН старых приемников на новые
РАССРОЧКА
(033) 900-24-28
ИП Марков Ю.А. УНП 591732249

ВЫПОЛНЮ СТРОИТЕЛЬНО-ОТДЕЛОЧНЫЕ РАБОТЫ
- Демонтаж любой сложности
- Стяжка, штукатурка, гипсокартон, шпатлевка, откосы, потолки, обои, ламинат, жидкие обои, керамическая плитка и т.д.
- Сантехнические работы: монтаж водопровода, канализации и вентиляции, установка полотенцесушителей и сантехприборов
Качество. Гибкие цены
8-029-785-31-03
ИП Лазарчик В.А., УНП 591737629

ГАРАНТИЯ КАЧЕСТВА
ПРИ ЗАКАЗЕ ПОТОЛКА ПОДАРОК
НАТЯЖНЫЕ ПОТОЛКИ
*Подробности по телефону и при замере
Предъявителю купона скидка 3%
вел. (8029) 33-323-74 мтс (8033) 32-999-23
ИП Ковалевский В.И. УНП591610533

ИП Копец А.П. УНП 591744080
Заточка и разводка ленточных пил
8-044-454-00-88
8-029-754-92-64

РАСПИЛЮ
круглый лес с выездом к заказчику
Наличие электричества не обязательно
Длина бревна до 6,5 м
Диаметр бревна до 63 см
Тел. 8-029-330-62-26, 8-029-514-17-92.
ИП Семеньков С.Н, УНП 591733876

Сварка, кузовной ремонт
Наличный и безналичный расчет
Ремонт легковых и грузовых автомобилей (всех марок)
- Смазочно-заправочные работы
- **Замена:** масла, ремней, цепей, шестерней, приводов, ГРМ
- **Ремонт:** двигателей, подвески, тормозных и гидравлических систем
- **Компьютерная диагностика** тормозной системы и т.д.
- **Развал-схождение** по СТО
ИП Маркевич УНП 590749932
8 (029) 675-28-33

РЕМОНТ И РЕСТАВРАЦИЯ МЯГКОЙ МЕБЕЛИ
Рассрочка!
Пенсионерам и инвалидам скидка!
- широкий выбор тканей и дизайна
- из кровати - в тахту
- из дивана - в угловой
- из кресла - в кресло-кровать
- ремонт матрацев
Vel. +375 44 45-45-072
МТС +375 33 35-45-072
ИП Саванович Р.Ю., УНП 691975712

Ритуальные услуги

ПАМЯТНИКИ
из гранита и мраморной крошки
ПО ЦЕНАМ ПРОИЗВОДИТЕЛЯ!
Благоустройство мест захоронения, установка, демонтаж.
Ограды из нержавеющей стали и гранита.
РАССРОЧКА
Рынок центральный, торг. место №163
МТС 8-033-654-79-06;
вел 8-029-333-12-17
ИП Лишик В.Ф. УНП 590087543

МАСТЕРСКАЯ ПО ИЗГОТОВЛЕНИЮ ПАМЯТНИКОВ
Натуральный гранит, мраморная крошка.
Любая конфигурация, любые размеры
ДОСТАВКА — УСТАНОВКА
НИЗКИЕ ЦЕНЫ
Ул. Минский тр-т, 31 (территория ф-ки «Гостиничная мебель»)
Тел. 3-60-76, 8-029-909-90-05, 8-029-586-32-12
ИП Матейчук Г.П., УНП 500273273

ПАМЯТНИКИ И КОМПЛЕКСЫ ИЗ ГРАНИТА
ИП Куликовский А.М., УНП 591735123
МЕДАЛЬОНЫ И ТАБЛИЧКИ ИЗ НЕРЖАВЕЮЩЕЙ СТАЛИ
ДОСТАВКА, УСТАНОВКА
БЛАГОУСТРОЙСТВО
ХОРОШЕЕ КАЧЕСТВО
НИЗКИЕ ЦЕНЫ
МТС 8-029-787-84-71 ВЕЛ. 8-029-935-46-47
Ул. Подлесная, 1а
(р-н Лобазовка, м-н «Памятники»)

ПАМЯТНИКИ
Из натурального гранита любой сложности
Из мраморной крошки
Собственное производство
Низкие цены
Доставка Установка
Caggiati
г. Слоним, ул. Коммунистическая, 18
8-029-913-42-53
ИП Матейчук Г.П., УНП 500273273

ПАМЯТНИКИ
Установка Демонтаж
Выравнивание
БЛАГОУСТРОЙСТВО ЗАХОРОНЕНИЙ
реставрация плитки, облицовка керамогранитом и другие работы
РАССРОЧКА от 3 до 6 месяцев
ГАРАНТИЯ 6 ЛЕТ.
ИП Ольховик С.А. УНП 591741066
Vel. 8 029 987 11 70
МТС 8 033 359 90 10

ПАМЯТНИКИ
Изготовление и художественное оформление любых форм
доставка, установка
Г. Слоним, ул. Советская, 73, тел.2-78-23
ЧУП Лагутик С.Р. УНП 590789281

Кравченко Д.Н.. УНП 591734170
ПАМЯТНИКИ
Изготовление и художественное оформление памятников.
Установка Благоустройство Демонтаж
8(044)7813674 8(029)5762418
ул. Янки Купалы 35
Вход с ул.Горького через проходную РАЙПО

ЧПУП
«ГРАНВИ»
изготовление памятников любой формы из натурального гранита
ВОЗМОЖНА ДОСТАВКА И УСТАНОВКА
ПЕНСИОНЕРАМ И ИНВАЛИДАМ СКИДКИ
г. Слоним ул. Минский тракт 32а
Тел/факс:
8(1562) 6-26-65; 8(029) 664 62 10
УНП590717906 ЧПУП «Гранви»

Частное объявление
вы можете подать на сайт,
ПОЗВОНИВ ПО ТЕЛ. 133
Стоимость звонка за минуту с НДС
Velcom — 1,50 руб.,
МТС — 1 ,56 руб., Life — 0,99 руб.

Уважаемые слонимчане!

Вы можете ускорить работы по реконструкции и благоустройству историко-культурного наследия — канала Огинского в Слониме, пожертвовав на эти цели 3 рубля. Для этого нужно позвонить на благотворительный телефон 8-902-21-44444 со своего домашнего телефона.

Также вы можете перечислить определенную сумму на благотворительный счёт №3135456520011 в Белагропромбанке, код МФО 152101457, для ОО «СлонимКаналОгинского» (через любой банк в городе).

Правление
ОО «Слоним-
КаналОгинского»

ЗАБОРЫ ЖЕЛЕЗОБЕТОННЫЕ,
АЖУРНЫЕ РАЗНЫХ ФОРМ.
БОЛЬШОЙ ВЫБОР. НИЗКИЕ ЦЕНЫ.
ДОСТАВКА. УСТАНОВКА.
Заборы металлические;
ворота откатные распашные,
гаражные; качели; скамейки.
БЛОКИ АЖУРНЫЕ – СТОЛБОВЫЕ
РВАНЫЙ КАМЕНЬ – ДЕМЛЕР
ПЛИТКА ТРОТУАРНАЯ;
УКЛАДКА, БЛАГОУСТРОЙСТВО МОГИЛ
НАЛИЧНЫЙ И БЕЗНАЛИЧНЫЙ РАСЧЕТ.
ТЕЛ. 721-58-00 (МТС), 985-68-59 (ВЕЛКОМ), 8-01645-33-7-29 (ДОМ.)
ЧТПУП «Альбатрас» УНП 290303636

ОКНА, ДВЕРИ, БАЛКОННЫЕ РАМЫ ИЗ ПВХ и алюминия
Низкие цены, безупречное качество в короткие сроки
ЗАМЕР И ДОСТАВКА БЕСПЛАТНО
СКИДКИ ПРИ ЗАКАЗЕ:
300 р. –3%, 500р. – 5%, 700р. – 7%
Пенсионерам – 7%
МОСКИТНАЯ СЕТКА В ПОДАРОК
ДВЕРИ МЕТАЛЛИЧЕСКИЕ
и МЕЖКОМНАТНЫЕ
РАССРОЧКА без %
ИП Барташевич С.А., УНП 591302290
МТС 8-029-840-87-91, Vel. 8-029-331-26-71

ПРОДАМ ПИЛОМАТЕРИАЛ:
БАЛКИ
СТРОПИЛА
ДОСКА
обр. и необр.
ШТАКЕТНИК
доставка
8-029-821-84-73
ИП Шелест С.А. УНП 291087314

• МЕТАЛЛОЧЕРЕПИЦА
• ПРОФНАСТИЛ
• ЗАБОРНЫЕ СИСТЕМЫ
• ВОДОСТОК
• АРМАТУРА
• МЕТАЛЛОПРОКАТ
предъявителю скидка 3%
*скидки по купонам не суммируются
Скайпрофиль
СЛОНИМ
ул. Вокзальная, 11
(01562) 5 00 92
(033) 300 18 54
skyprofil.by
Унитарное предприятие «Скайпрофиль» УНП 691537001

РЕМОНТ ТЕЛЕВИЗОРОВ
на дому у заказчика
Тел. 2-12-65,
VEL. 8-029-173-49-57
МТС 8-033-620-50-08
ИП Пархута Е.Н., УНП590084784

Металлочерепица
профнастил
водосток
цемент
демлер
блоки г/с
кирпич, шифер
(029) 732-86-48 МТС
ИП Мискевич А.Н. УНП 290832391

Поликарбонат
Дачный душ
Беседки
Доставка!
Монтаж!
Рассрочка
без переплат!
(033) 373 80 20 мтс
(029) 324 80 20 Velcom
Светопрозрачная кровля УНП 591001987

РЕМОНТ ХОЛОДИЛЬНИКОВ
МТС 8029-280-11-03,
Вел. 8029-624-11-03
СТИРАЛЬНЫХ МАШИН-АВТОМАТОВ
Вел. 8-044-712-91-66
ПЫЛЕСОСОВ, УТЮГОВ, ФЕНОВ, КУХ. КОМБАЙНОВ И Т.Д.
Вел. 8-029-394-70-56, 6-17-80
ИП Гаврилов В.Н., УНП 590083548

МЕТАЛЛОПРОКАТ
• АРМАТУРА
• ТРУБА
• КВАДРАТ
• КРУГ
• ЛИСТ
• УГОЛОК
• СЕТКА
РЕЗКА, СВАРКА
ДОСТАВКА
ИП Мискевич А.Н. УНП 290832391
АКЦИЯ: АРМАТУРА ⌀ 10 – 80 КОПЕЕК ПОГ. М.
⌀ 12 – 1 РУБЛЬ 17 КОПЕЕК ПОГ. М.
МТС: (033) 674-14-75, (029) 529-95-84

Частное объявление можно подать на сайт,
позвонив по тел. 133
Наберите номер 133
на своём мобильном телефоне,
и оператор примет
ваше объявление.
Стоимость звонка за минуту с НДС
Velcom — 1,50 руб., МТС — 1,56 руб., Life — 0,99 руб.
График приема:
Понедельник-пятница с **8.00** до **21.00**
Суббота с **10.00** до **17.00**
Воскресенье – ***выходной***
Как подать частное объявление
в ***«Газету Слонимскую»***
Объявление в газету можно подать в нашем офисе:
г. Слоним, ул. Красноармейская, 73Б (бывшее здание АРЗ).
Время работы:
Вторник-суббота
с **9.00** до **18.00**
Обед
с **13.00** до **14.00**
Воскресенье-понедельник
выходной.
Газета Слонімская
Тел. для справок:
801562 6-60-56
8029-61-22-643
29-000
Последний день подачи объявления в текущий номер – суббота.

ПЛИТКА ТРОТУАРНАЯ*
(серая и цветная)
БОРТ ГАЗОННЫЙ
БЕТОН МЕЛКОЗЕРНИСТЫЙ
без щебня и со щебнем
и изделия из него
БЛОКИ БЕТОННЫЕ
типа ФБС для фундаментов
и стен подвалов.
Продукцию собственного производства реализует унитарное предприятие "ЦЕМСТРОЙ" УНП 590128161.
Тел. (01512) **3-80-99** гор.,
8 (033) **621-38-25** МТС

ВОРОТА КОЗЫРЬКИ ПЕРИЛА
открытые и распашные
кованые, из нержавеющей стали
г. Слоним, ул.Синичкина, 6 8(029) 958-64-83
ИП Конорев М.В. УНП 590093088

рекламное агентство **КОРЕКС**
ОРИГИНАЛЬНЫЙ ПОДАРОК С ВАШИМ ФОТО!
кружки
майки
тарелки
календари
брелоки
подушки
фотокристаллы
именная ложка
ул.Синичкина, 6 тел.6 444 6; +375 29 946 40 29
Рекламное агентство "Корекс" УНП 590093088

Продажа и укладка
ТРОТУАРНОЙ ПЛИТКИ
ВИБРОЛИТЬЕВАЯ
ВИБРОПРЕССОВАННАЯ
Ж/Б ЗАБОРЫ
ДЕКОРАТИВНЫЙ КАМЕНЬ
Собственное производство
МТС + 375(29) 725-10-16
Life +375 (25) 636-52-47
VEL +375 (29) 930-76-85
ИП Зеленская Е.М., УНП 290640014

ПЛИТКА ТРОТУАРНАЯ ДЛЯ КЛАДБИЩ ОБЛИЦОВОЧНАЯ
Декоративные заборные блоки и другие элементы для забора. Бордюры. Водостоки.
Ул. Подлесная, 1а (р-н Лобазовка, м-н «Памятники)
МТС 8-029-787-84-71, vel. 8-029-935-46-47
ИП Куликовский А.М., УНП 591735123

ПРОФЕССИЯ

«Работа дворника неблагодарная»

И в дождь, и в снег, и в любую другую погоду на улицах Слонима рано утром трудятся работники ЖКХ.

Слонимские дворники рассказали о своей профессии и о том, как нелегко бывает работать в разные времена года.

— По профессии я повар, но после декретного отпуска долго не могла найти в нашем городе работу по специальности. Пришлось идти туда, где были вакансии. Дворником работаю уже 11 лет. Работа тяжелая, но кто-то же должен это делать. Ведь всем нравится ходить по чистым дорогам и улицам. Работаю с понедельника по пятницу. В субботу и воскресенье отдыхаю.

Сейчас график работы поменялся. Раньше наш рабочий день начинался в четыре утра, теперь начинается в шесть часов, что не совсем удобно. В это время на улицах больше машин, чем в четыре утра, и уже ездят автобусы, люди стоят на остановке, дожидаясь своего автобуса. Неудобно подметать, особенно в теплое время, когда вся эта пыль летит прямо на людей.

Летом, конечно, легче всего работать. Грязных следов и слякоти от обуви нет, листья и снег убирать не надо. Самое сложное время — зима и начало весны. Во-первых, холодно, а во-вторых, тяжело женщине сугробы разгребать. А вообще, работа дворника неблагодарная. Когда замечаешь, что люди мусорят, и пытаешься сделать им замечание, то всегда слышишь в ответ: «Вам за это платят». Но никто не знает, сколько нам платят за эту работу, — призналась дворник Инга.

Второй, кто согласился рассказать о своей работе, был Валентин:

— Дворником работаю уже шесть лет. В мои обязанности входит убирать и подметать мусор с дорог и тротуаров. Плюсов в своей работе я не вижу. А вот минусы есть. Работа на улице — это, пожалуй, самый главный минус в нашей профессии. Ты в любую погоду должен выполнить свою работу. Сейчас график поменялся — работаю с шести утра. Обед у меня с десяти утра до одиннадцати. Но вот совсем недавно, после праздника Дня Независимости, я пришел на работу, а вся площадь была в мусоре — остатки еды, ленточки от шариков и прочее. Пришлось работать даже без обеда, — рассказал Валентин.

Кристина СОЛОДУХО
ФОТО АВТОРА

Рэтрафота

Першы выпуск піянерскага лагера «Вясёлка»

Піянерскі лагер «Вясёлка» ў вёсцы Ніз на Слонімшчыне адкрыўся 35 гадоў назад — летам 1982 года. Першым дырэктарам лагера быў Міхаіл Кур`ян, які днямі прынёс у рэдакцыю «ГС» фотаздымак самай першай групы слонімскіх дзяцей, якія адпачывалі тады ў лагеры.

— Гэтаму фотаздымку ўжо 35 гадоў. Гэта першыя дзеці, якія адпачывалі ў лагеры ў чэрвені 1982 года. Калі надрукуеце гэты юбілейны фотаздымак у газеце, то, магчыма, хтосьці пазнае на ім сябе, — сказаў на развітанне Міхаіл Ільіч.

Друкуем. Пазнавайце сябе, шаноўныя чытачы!

Мікола КАНАНОВІЧ
ФОТА З АРХІВА МІХАІЛА КУР`ЯНА

P.S. Паважаныя чытачы! Мы чакаем вашы фотаздымкі ў рубрыку "Рэтрафота"

Выхаванцы і выхавацелі піянерскага лагера «Вясёлка» ў вёсцы Ніз у чэрвені 1982 года

Дарагія нашы падпісчыкі

Валянціна Мікалаеўна Барташ,
Наталля Вячаславаўна Яўхута,
Наталля Іванаўна Міхальчык,
Міхаіл Сямёнавіч Краўцэвіч,
Надзея Тэафанаўна Папкова!

Віншуем мы шчыра вас з днём нараджэння!
Жадаем удачы, здароўя, натхнення,
Каб радасць жыццёвая поўніла вас
Ды каб чытаць не стамляліся нас.

Рэдакцыя «Газеты Слонімскай»

афиша

ЦЕНТР КУЛЬТУРЫ И ОТДЫХА

19 июля, среда

«Сказ о Петре и Февронии» 2D (Россия, 2017, 6+, мультфильм, 1 ч 25 мин), начало в 12.00, 16.00

«Человек-паук: Возвращение» 3D (США, 2017, 12+, фантастика, 2 ч 13 мин), начало в 14.00

«Черная вода» 2D (Россия, 2017, 16+, ужасы, 1 ч 53 мин), начало в 18.30, 21.00

20 июля, четверг

«Сказ о Петре и Февронии» 2D, начало в 12.00, 14.00

«Черная вода» 2D, начало в 16.00

«Дюнкерк» 2D (США, 2017, 16+, военный, история, 1 ч 46 мин), начало в 18.30, 21.00

21 июля, пятница

«Сказ о Петре и Февронии» 2D, начало в 12.00, 14.00

«Дюнкерк» 2D, начало в 16.00, 21.00

«Чёрная вода» 2D, начало в 18.30

22 июля, суббота

«Сказ о Петре и Февронии» 2D, начало в 12.00, 14.00

«Чёрная вода» 2D, начало в 16.00

«Дюнкерк» 2D, начало в 18.30, 21.00

23 июля, воскресенье

«Сказ о Петре и Февронии» 2D, начало в 12.00, 14.00

«Дюнкерк» 2D, начало в 16.00, 21.00

«Чёрная вода» 2D, начало в 18.30

(В репертуаре возможны изменения.)

ТЕАТР

23 июля, воскресенье

Закрытие театрального сезона

Для детей: «Морская невеста», начало в 12.00

Для взрослых: «Тарас на Парнасе», начало в 17.00

Подписываемся под каждым словом. Подпишитесь и Вы!

За главного редактора Николай Николаевич Кононович

Учредитель
Виктор Владимирович ВОЛОДАЩУК

ГАЗЕТА ВЫХОДИТ НА РУССКОМ И БЕЛОРУССКОМ ЯЗЫКАХ

Телефоны редакции:
МТС: 8-029-584-87-32
Velcom: 8-029-133-04-21
факс: 8 (01562) 2-90-00
звонить с 9.00 до **18.00**
Skype — gazslon

Для корреспонденции:
231799, г. Слоним,
ул. Красноармейская, д.41
Юридический адрес:
г. Слоним, ул. Красноармейская, 41

Регистрационное удостоверение №65 от 05.03.2009 года выдано Министерством информации Республики Беларусь. Свидетельство о госрегистрации УП "Газета Слонимская" ЮКЛ № 001845, выданное Гродненским областным исполнительным комитетом от 03.04.2003 г.

Авторы опубликованных материалов отвечают лично за подбор и достоверность фактов, их точка зрения может не совпадать с мнением редакции. Редакция не ведет переписки с читателями и оставляет за собой право не рецензировать и не возвращать рукописи. Редакция не несёт ответственности за содержание рекламы.

Свободная цена

Тираж номера 3010 экз.

Время подписания к печати по графику 18 июля 2017 года 15:00

РЕКЛАМНАЯ СЛУЖБА
8-(044) 715-90-03
8-(044) 762-48-39
ул. Красноармейская, 73Б (здание АРЗ)
e-mail: gs@gs.by, gazslon@gmail.com

Объем — три условных печатных листа.
Газета отпечатана в ГОУПП "Гродненская типография", Гродно, ул. Полиграфистов, 4.
индекс 230025
Заказ № 3567

Распространяется с газетой "Газета Слонимская" по подписке и в розницу по Республике Беларусь

ISSN 1991-3362