Издатель УП «Газета Слонимская» Выходит один раз в неделю

Просто хорошая газета

Газета рекламная для досуга
Основана 18 октября 2002 года

№28 (671) 12 июля 2017 года

Отдушина

12+

Палітык Алесь Лагвінец — бацька ў дэкрэце

Нядаўна ў гасцях у рэдакцыі «Газеты Слонімскай» пабываў вядомы беларускі палітык Алесь Лагвінец. Цікавы факт, Алесь — бацька ў дэкрэце. Ён адказаў на некалькі пытанняў карэспандэнта «ГС» на гэты конт.

ФОТА З АРХІВА АЛЕСЯ ЛАГВІНЦА

— Алесь, першае пытанне будзе да Вас не як да палітыка, а як да маладога бацькі. Вы бацька ў дэкрэце, што для Беларусі рэдкасць. Як спраўляецеся?

— З 15 траўня мая жонка пайшла на працу. Сыну споўніўся год. Зараз з сынам збольшага застаюся я, раз яна знайшла добрую працу, якую я, на жаль, пакуль не магу знайсці. Хаця мы ўзаемна замяняльныя. Яна падтрымлівае мяне, калі ў мяне якія сустрэчы, ці трэба куды паехаць. Але вось калі я хаджу, напрыклад, з дзіцём у паліклініку, то там, прыкладна, адна дзясятая частка дзяцей з бацькам, астатнія — ці з мамамі, ці з абодвума бацькамі. Тут нічога страшнага няма. І гэта мой зварот да мужчынаў: «Карона з вас не спадзе. Трэба быць 100% ўзаемазамяняльнымі ў клопаце пра дзіця з жанчынамі.

— Якія для Вас плюсы ў дэкрэце?

— Гэта не перашкаджае мне займацца маёй дзейнасцю, заставацца экспертам у тых справах, якімі я займаюся. Мае інвестыцыі ў будучыню ў тым, што мой сын будзе, як і я, беларускамоўным. І гэта мая невялічкая інвестыцыя ў тое, каб Беларусь была сапраўды беларускай краінай.

— Як завуць вашага малодшага сына?

— Яго завуць Валодзька, у гонар яго дзеда, а таксама ў гонар майго роднага дзядзькі, які па-сутнасці мне даў імя.

— А якія Вы спяваеце Валодзьку калыханкі?

— У нас такі перыяд, што мы, канешне, самі спрабуем спяваць, але я запісаў на свой стары тэлефон 8 калыханак на беларускай мове. Калі я ўкладваю Валодзьку спаць, ён трымае тэлефон у руках і часта з ім засынае. То бок, ён слухае толькі беларускія калыханкі.

— Вашаму дзіцяці ўсяго год, а ён ужо трымае мабільнік у руках. Ці не думаеце, што ў тры гады ён будзе ўжо ва ўсю «юзаць» мабільнік?

— Гэта цікава глядзець, дзеткі часта «малпуюць». Ён ужо ўмее рабіць 4 аперацыі з мабільнікам: тыкаць пальцам у экран, падносіць мабільнік да вуха, адносіць тэлефон, быццам робіць сэлфі, і спрабуе нешта сказаць у трубку.

— Як адносяцца вашы знаёмыя, суседзі да таго, што Вы «бацька ў дэкрэце»?

— Большасць знаёмых і суседзяў нармальна ўспрымаюць. Думаю, наша грамадства, асабліва ў Менску, даспела да таго, што мужчына з жанчынай павінны быць узаемазамяняльныя. Усё залежыць ад абставін у сям`і. У нас так склалася, што на тую працу, куды пайшла жонка, з якой мы прыкладна аднолькавай спецыяльнасці, мяне б па палітычных матывах не ўзялі. Але я займаюся перакладамі і сваёй грамадскай дзейнасцю, і дэкрэт мне ў гэтым не замінае.

Мікіта ПАСТУХОЎ

Даведка

Алесь Лагвінец — беларускі грамадска-палітычны дзеяч, палітолаг, перакладчык, выкладчык. З лютага 2007-га па кастрычнік 2012 года — дарадца тагачаснага старшыні Руху «За Свабоду» Аляксандра Мілінкевіча. З 2012 года па 16 кастрычніка 2016 года — намеснік старшыні Руху. З 2017 года — кіраўнік грамадскай ініцыятывы «Дзея».

TAXI 3-66-66
Velcom 61-56-056
МТС 58-79-056
Life 91-11-076
ИП Климович С.Н., УНП 590092913

ПРОДАЮ

дачу, дом, коттедж

ДАЧУ, в д. Загритьково, в лесу, цена договорная при осмотре. Тел. 8-029-188-71-55.

ДАЧУ, в р-не Лобазовка, на ул. Центральной, 12, дом обложен кирпичом. Тел. 8-029-991-14-80.

ДОМ (1/2), в пер. Водопроводный, кирпичный, все коммуникации, 10 соток, хоз. постройки, отопление центральное и печное, или обменяю на квартиру в г. Минске. Тел. 8-029-675-30-94, 8-029-632-76-99.

ДОМ (1/2), в центре, кирпич, 42 м², все удобства, гараж, грядки, 40 тыс. руб., торг при осмотре. Тел. 8-029-332-69-14.

ДОМ 2-квартирный, на ул. Войкова, 76, 75 м², брус и вагонка, вода, канализация местная, потолки высокие, проект на газ, участок 11 соток, рядом лес, поликлиника, магазин, остановка, или меняю на квартиру. Тел. 8-029-622-75-01.

ДОМ в а/г Жировичи, деревянный, обложен кирпичом, все коммуникации, хоз. постройки. Тел. 8-029-765-18-16, 8-029-670-87-57.

ДОМ в д. Браково, ул. Советская, д. 56, под дачу. Тел. 8-029-128-40-95, 8-044-747-88-20.

ДОМ, в д. Петралевичи-1, 95, кирпичный, общ. пл. 62,4 м², площадь земельного участка 0,25 га, отопление печное, газоснабжение проходит по деревне. Тел. 8-029-173-23-54.

ДОМ, в д. Чемеры, ул. Партизанская, д. 15, пл. 48,9 м², есть электричество, печь, погреб, дом из бруса, обложен кирпичом, участок 14,3 соток, огорожен металлической сеткой в рамке, рядом ручей, цена договорная при осмотре. Тел. 8-029-672-13-75.

ДОМ, в пер. Плетницкого, 3, общ. пл. 67 м², в отличном состоянии, сразу пригоден для жилья, оштукатурен и покрашен снаружи, комнаты большие, светлые, современные коммуникации, сарай большой, гараж, возможен обмен на квартиру в г. Слониме, в г. Гродно. Тел. 8-044-773-01-02.

ДОМ, в р-не д/сада № 5, пл. 56 м², со всеми коммуникациями, гараж, хоз. постройки. Тел. 8-029-135-22-74.

ДОМ в центре города, все коммуникации центральные, евроремонт. Тел. 8-033-605-77-85, 8-033-668-85-24.

ДОМ в центре города, общ. пл.115 м², жил. пл. 96 м², 16 соток земли. Тел. 8-029-517-10-39.

ДОМ деревянный, в г. Слониме, на ул. Синичкина, 60, 7х12 м, 4 комнаты, кухня, ванная, туалет, 2 подвала, газ, вода, канализация центральные, хоз. постройки, гараж, 8,5 соток. Тел. 8-0172-32-05-25, 8-029-703-48-44.

ДОМ деревянный, в д. Байки, 25 км от г. Слонима, с хоз. постройками, отопление газовое, вода, канализация местная. Тел. 8-029-341-05-91.

ДОМ деревянный, в пер. Минский тракт, 6, 110 м², хоз.постройки, все коммуникации. Тел. 8-029-788-11-62, 8-029-786-48-14.

ДОМ деревянный, в р-не 1-е Рыщицы, газ, вода, есть печка, туалет на улице, огород 8 соток, требуется ремонт. Тел. 8-044-750-50-80, 8-029-268-66-75.

ДОМ деревянный в центре города на тихой улице Садовая, 53 м², 3 комнаты, кухня, ванная и туалет, газовый котел, центральная канализация, погреб, 6 соток, рядом находится гимназия, детский сад, стадион, рынок. Тел. +7921-350-12-77.

ДОМ деревянный, на ул. Полевой, д. 1, 2 входа, все коммуникации, срочно, цена договорная. Тел. 6-31-52, 8-029-586-12-95, 8-029-719-31-60.

ДОМ жилой, в д. Тальковщина, хоз. постройки, гараж, газ подведен. Тел. 8-029-313-67-95, 8-029-149-90-43.

ДОМ жилой, в р-не «Сельхозтехника», 2-этажный, кирпичный, 300 м², подвал под всем домом, гараж, сад, участок 20 соток, хороший подъезд, один сосед, лес, речка, остановка 700 м. Тел. 8-025-733-80-70.

ДОМ жилой, щитовой, 70 м², обложен кирпичом, природный газ, отопление, ванная, туалет, канализация центральная, 4 комнаты, кухня, участок 9 соток, нужен ремонт. Тел. 6-55-91, 8-044-468-07-84.

ДОМ кирпичный, в районе Лобазовки, 3 спальни, зал, кухня большая, с/у раздельный. Тел. 8-029-303-81-17.

ДОМ, на краю а/г Войневичи, баня, гараж, сарай, рядом лес, озеро, участок 25 соток. Тел. 8-01563-38-1-83, 8-029-684-23-25.

ДОМ на пер. Приречный, м-н «Рыщицы», г. Слоним, цокольный этаж с большим гаражом, на 2 и 3 этажах 5 жилых комнат и кухня, на каждом этаже есть отдельный сан. узел и ванная комната, 2 отдельных входа, отопление газовое, канализация городская, телефон, на территории участка расположен отдельно стоящий гараж с высокими воротами, беседка, плодовые деревья, 10 соток, недорого, срочно. Тел. 8-033-331-33-77.

ДОМ, на ул. Кирова, 50, жилой, 2010 г. п., пл. 83,2 м², есть баня с бассейном, гараж большой, участок 22 сотки, цена договорная, торг. Тел. 8-029-947-14-77.

ДОМ, на хуторе, в черте г. Слонима, газ в баллонах, вода, ванная, туалет, канализация, телефон, хоз. постройки, земельный участок 57 соток, заходи и живи. Тел. 8-029-157-79-56.

ДОМ недостроенный, в д. Соколово, 5 км от г. Слонима, большой участок, сарай, цена договорная. Тел. 6-01-67, 8-044-475-77-61.

ДОМ шлакобетонный, в пер. Лазо, р-н Рыщицы, общ. пл. 59 м², газ, вода, местная канализация, 6 соток, гараж кирпичный, хоз. постройки. Тел. 8-044-753-79-69.

ПОМЕЩЕНИЕ возле центрального рынка, хорошее место для открытия магазина или офиса, подробности по телефону, возможна продажа в рассрочку. Тел. 8-029-289-97-07.

квартиру

КВАРТИРА 2-х комнатная на Энке напротив школы. Тел. 8-044-582-36-85.

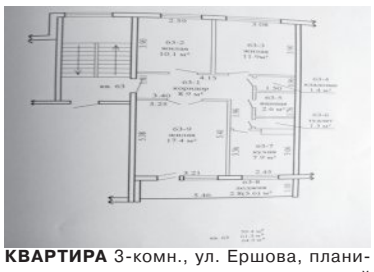

КВАРТИРА 3-комн., ул. Ершова, планировка компактная, не угловая, свежий ремонт кухни, лоджия большая, застеклена, кладовка 1,4 м², двери входные двойные, полы ДСП, подвал вместительный, полки, счетчики, домофон, все рядом: магазины, школы, детские сады, хорошие соседи, тихое место, готова к проживанию, торг уместен. Тел. 8-029-306-30-77, 8-029-502-60-49.

КВАРТИРУ 1-комн., в м-не Энка, 1-й этаж, не угловая, подробности по телефону. Тел. 8-033-373-73-75.

КВАРТИРУ 1-комн., в центре, выведена из жилого фонда, идеальное место для ведения бизнеса, подробности по телефону, возможна продажа в рассрочку. Тел. 8-029-289-97-07.

КВАРТИРУ 1-комн., на ул. Брестской, 3-й этаж, общ. пл. 45,3 м², жил. пл. 18,9 м², сан. узел раздельный и ванная. Тел. 8-044-746-67-30.

КВАРТИРУ 1-комн., на ул. Брестской, ремонт, стеклопакеты, балкон застекленный, недорого. Тел. 8-044-798-96-44.

КВАРТИРУ 1-комн., на ул. Комсомольской, пл. 33,1 м², 4-й этаж, и гараж. Тел. 8-033-626-95-18.

КВАРТИРУ 1-комн., на ул. Черняховского, готовую к проживанию, дорого. Тел. 6-66-30, 8-029-643-91-52.

КВАРТИРУ 1-комн., на Энке, 2-й этаж, есть балкон, дверь входная двойная, с/у совмещен, рядом 2 магазина, школа, детсад, озеро. Тел. 8-029-583-73-91, 8-029-960-59-55.

ОТКАЧКА КАНАЛИЗАЦИИ

г. Слоним
Слонимский район
ИП Голубец Д.В. УНП 590079238
8 (029) 144-6-441

КУЗОВ АВТО
Капоты, крылья, пороги, арки
Бампера. Решетки. Защита
Фары, повороты, фонари
Глушители. Радиаторы
Лобовые стекла
МТС 7-222-450, Vel. 9-745-745
ИП Черняк А.Г., УНП 290163405

автостекла
ремонт
установка
выезд по адресу заказчика
г.Слоним ул. Багратиона, 5
Vel. 8-029-668-94-94,
МТС 8-029-868-94-94
ИП Сайчик С.Н., УНП 590319603

КВАРТИРУ 2-комн., в 2-квартирном доме, на ул. Молодежной, д. 15, кв. 2, общ. пл. 47 м², кухня 12 м², со всеми удобствами, есть сарай, погреб, земли 7 соток, рядом остановка, магазин. Тел. 8-029-879-41-70 (Галина).

КВАРТИРУ 2-комн., в центре г. Слонима, 1-й этаж 2-эт. дома, комнаты проходные, с/у совмещен. Тел. 8-029-362-81-78.

КВАРТИРУ 2-комн., на ул. Брестской, д. 107/1, 5-й этаж, или обменяю на 1-комнатную с доплатой. Тел. 8-044-552-51-60.

КВАРТИРУ 2-комн., на ул. Брестской, пл. 45 м², 3-й этаж. Тел. 8-033-626-95-18.

КВАРТИРУ 2-комн., на ул. Доватора, 5, 2-й этаж 9-эт. дома, пл. 50,1/29,8/7 м², евроремонт. Тел. 5-06-88, 8-029-185-34-23.

КВАРТИРУ 2-комн., на ул. Ершова, 50, 1-й этаж, 51/31/7 м², не угловую, 1 балкон, состояние хорошее, инфраструктура хорошо развитая. Тел. 5-86-01, 8-025-944-19-70, 8-033-308-32-65.

КВАРТИРУ 2-комн. на ул. Коммунистической, 2-й этаж, общ. пл. 37 м², жил. 21 м², кухня 6 м², с/у совмещен, котел, колонка, цена при осмотре. Тел. 8-029-642-92-86.

КВАРТИРУ 2-комн., на ул. Красноармейской, д. 15, общ. пл. 42,4 м², жил. пл. 26,8 м², кухня 6,3 м², без ремонта, с/у совмещен, 25 тыс. руб., срочно. Тел. 8-029-917-27-28.

КВАРТИРУ 2-комн., на ул. Красноармейской, общ. пл. 65 м², в хорошем состоянии, комнаты большие, потолки высокие, натяжные, стеклопакеты, шкаф-купе, кухня новая, дверь новая, металлическая, все счетчики, имеется два сарая с подвалом, цена договорная при осмотре. Тел. 8-029-784-89-49, 8-029-188-71-55, 36-1-91.

КВАРТИРУ 2-комн., на ул. Пушкина, 77а, 1-й этаж, общ. пл. 51 м², имеется балкон, кладовка, подвал, с/у раздельный, цена договорная. Тел. 8-029-762-62-01.

КВАРТИРУ 2-комн., на ул. Советской, д. 3, в центре города, общ. пл. 45 м², комнаты изолированы, с/у совмещен, имеется сарай. Тел. 8-029-821-59-73, 8-044-558-62-03.

КВАРТИРУ 2-комн., на ул. Танкистов, в 4-квартирном кирпичном доме, общ. пл. 43,1 м², жил. пл. 39 м², хоз. постройки, земельный участок. Тел. 2-14-97, 8-029-582-46-35.

КВАРТИРУ 2-комн., на ул. Черняховского, д. 5, общ. пл. 50,1 м², хороший ремонт. Тел. 6-25-74, 8-029-945-95-61.

КВАРТИРУ 2-комн., на ул. Шоссейной, 1-й этаж, цена договорная. Тел. 8-029-371-66-76.

КВАРТИРУ 3-комн., в блокированном доме, все коммуникации, отдельный вход, погреб, сарай, огород, срочно. Тел. 8-044-532-68-07, 8-029-783-60-24.

КВАРТИРУ 3-комн., в м-не Энка, 3-й этаж, не угловая, подробности по телефону, рассмотрю любые варианты, возможна продажа в рассрочку. Тел. 8-029-289-97-07.

КВАРТИРУ 3-комн., над магазином «Салют», 2-й этаж, без балкона, без ремонта. Тел. 8-029-185-20-40.

КВАРТИРУ 3-комн., на ул. 17 сентября, 2-й этаж 5-эт. дома, не угловую, ремонт хороший, окна ПВХ, двери новые, пол паркетный, лоджия в сайдинге, застекленная, встроенный гардероб, встроенная кухня, шкаф-купе, другая мебель по договоренности, оставим также дом в Мельковичах, 17 соток, вода, газ, свет, теплица, еще гараж с ямой и машину Ситроен АХ 1992 г. в., срочно, 86 тыс. руб. Тел. 8-029-265-71-47.

КВАРТИРУ 3-комн., на ул. Брестской, 87, 2-й этаж 5-эт. дома, возможен обмен на г. Волковыск. Тел. 2-97-72.

КВАРТИРУ 3-комн., на ул. Доватора, 5, 8-й этаж, 2 лоджии застекленные, ремонт хороший, цена при осмотре. Тел. 6-02-62, 8-029-373-05-48.

РЕМОНТ И ОБСЛУЖИВАНИЕ, ДИАГНОСТИКА
ЭЛЕКТРООБОРУДОВАНИЯ
ГАЗ, УАЗ, ВАЗ
Безналичный расчет.
LADA
Тел. 8-029-940-51-23, 8-029-782-68-09.
ЧСУП «Атрис Сервис», УНП 590844709.

АВТОСТЁКЛА
РЕМОНТ
УСТАНОВКА
НАЛИЧИЕ
ВЫЕЗД К КЛИЕНТУ
8 (029) 90 60 555
ул. Коссовский тр–т, 53 А (автостоянка)
3D
РАЗВАЛ
СХОЖДЕНИЕ
8 (029)
686 44 01
ИП Голубец Д.В. УНП 590079238

КВАРТИРУ 3-комн., на ул. Красноармейской, 22, 5-й этаж, с мебелью, бытовой техникой, 47777 руб. Тел. 6-03-15, 8-025-946-29-87.

КВАРТИРУ 3-комн., на ул. Огинского, 22, г. Слоним, в 2-квартирном доме, 70 м², все удобства, есть печи, участок 7,5 соток, хоз.постройки, на берегу реки, в центре. Тел. 8-029-724-46-55.

КВАРТИРУ 3-комн., на ул. Черняховского, 2-й этаж, срочно. Тел. 8-029-365-98-39.

КВАРТИРУ 3-комн., на Энке, монолит, 5-й этаж, 6-й этаж цокольный, общ. пл. 82 м², кухня 10,5 м², лоджия, балкон, кладовка холодная, 27,9 тыс. руб. Тел. 8-029-871-70-38.

КВАРТИРУ 4-комн., на ул.1-семилетки, 16, общ.пл. 64,5 м², кухня 7,4 м², 4 этаж, рядом школа, д/с, магазин. Тел. 8-029-772-06-32.

КВАРТИРУ 4-комн., на ул. Брестской, д. 79, общ. пл. 69 м², жил. пл. 47 м², кухня 7 м², подвал, 60 тыс. руб. Тел. 8-029-131-65-22.

КВАРТИРУ, на ул. Ершова, 4-й этаж 5-эт. дома, общ. пл. 72,8 м². Тел. 8-044-500-46-80, 8-033-312-71-83.

гараж, участок

ГАРАЖ, ГСК «Заозерный», стены оштукатурены, пол деревянный, яма, подвал сухой, недорого. Тел. 8-029-675-95-10.

ГАРАЖ, «Эдельвейс», свет, яма, подвал, цена договорная. Тел. 8-029-780-26-12.

УЧАСТОК с фундаментом, в д. Тальковщина, на участке природный газ, цена договорная. Тел. 8-044-799-17-80.

авто

VW-ПАССАТ, 1995 г. в., 1,9 турбо-дизель. Тел. 8-029-583-53-27.

ВАЗ-21013, 1986 г. в., 1,3 бензин, на ходу, 800 руб. Тел. 2-00-69, 8-029-785-48-95.

МОСКВИЧ-2140, бордовый, хорошее состояние, 450 руб. Тел. 8-029-265-80-97.

ФОЛЬКСВАГЕН-ПАССАТ хетчбек 1985г. в. на ходу, требуется небольшой кузовной ремонт. Тел. 8-029-887-25-77.

ФОРД-МОНДЕО, 1993 г. в., турбо-дизель 1,8, красный, люк, замок центральный, диски, недорого, торг. Тел. 8-029-889-83-24.

запчасти

АВТОЗАПЧАСТИ б/у для иномарок. Тел. 8-029-204-07-13.

АВТОШИНЫ, б/у, размер 195х65х15, летние, 2015 г. в. - 2 шт., 2014 г. в. - 2 шт., зимние на ж/дисках, фирменные, к авто Зафира, размер 195х65х15 - 4 шт. Тел. 8-029-147-13-57.

АВТОШИНЫ, б/у, размер 215х70х16 - 2 шт., 215х65х15 - 1 шт., 195х65х15 - 4шт. Тел. 8-044-534-46-50.

ДИСКИ R13, R14, R15, R16, железные и литые, б/у, из Германии. Тел. 8-029-390-56-07.

РЕНО-19, 1994 г. в., бензин 1,7-1,8, двигатель без проблем, КПП, капот, крылья, оптика и другое. Тел. 8-044-569-08-32.

бытовая техника

МАШИНУ стиральную, корпус круглый, машину «Малютка», электросамовар, наждак с двигателем 3 кВт. Тел. 8-029-281-86-47, 6-17-98.

ТЕЛЕВИЗОР «Горизонт», 30 руб., холодильник «Минск», 30 руб., вязальную машину «Каскад», 20 руб. Тел. 8-029-582-37-03.

ХОЛОДИЛЬНИК «Атлант», высокий, в идеальном состоянии. Тел. 8-029-185-20-40.

животные

КАБАНА. Тел. 8-029-587-17-21.

КАБАНА, свинью. Тел. 8-029-283-45-64, 8-044-735-15-63.

КОТЯТ британских, есть мальчик и девочка, окрас голубой. Тел. 2-82-60, 8-029-106-51-64.

КОТЯТ, троих, девочек, отдам в добрые руки, умные, веселые, ко всему приучены, в еде не привередливы, пушистики, мама отличный мышелов. Тел. 8-029-913-10-94.

КУР молодых, 5-6 месяцев, утят, цыплят (100% куры), бройлеров, доставка. Тел. 8-029-788-75-67.

КУРОЧЕК домашнего содержания, от 1,5 до 3 месяцев, недорого. Тел. 3-88-19, 8-029-936-32-71.

ПОРОСЯТ вьетнамских. Тел. 8-029-784-69-79.

ПОРОСЯТ, ландрасы, 6 недель, кастрированные, возможна доставка. Тел. 8-029-379-48-13, 8-029-285-90-07.

ЩЕНКОВ немецкой овчарки. Тел. 8-029-972-92-57.

мебель

СПАЛЬНЯ полированная (2 кровати 90х195, 3-х дверный шкаф, трюмо, прикроватная тумбочка) цвет - красное дерево, б/у, недорого, срочно. Тел. 8-033-381-99-81.

СТЕНКУ, б/у, состояние отличное, цена договорная. Тел. 8-029-968-14-96, 8-033-355-86-34.

СТОЛ стеклянный, кухонный, б/у, 300 руб., тумбочку под телевизор, пр-во РП, стеклянную, б/у, 250 руб. Тел. 8-029-612-53-42, 8-029-265-82-65.

УГОЛОК мягкий, кровать 1,5-ую, секцию, все по 20 руб. Тел. 8-029-625-62-47.

стройматериалы

БРУС 50х100(150)х6000, 80х180х6000, доску обрезную 22х100(120, 140)х6000, дешево. Тел. 8-029-883-78-21.

КАМЕНЬ строительный, гравий, песок сеянный. Тел. 8-029-580-72-80, 8-029-178-72-80.

КОЛЬЦА, крышку железобетонную, замок гаражный, мастику 20 кг, стекло 1,3х1,6 м, 6 листов. Тел. 8-029-120-20-24.

ШИФЕР, б/у, 16 листов, цена договорная. Тел. 8-029-265-82-65.

разное

БЕНЗОПИЛУ, 4,3 л/с, длина шины 45 см, полный комплект. Тел. 8-029-882-81-36.

БОЧОНОК дубовый, новый, 20 л. Тел. 8-029-281-86-47, 6-17-98.

ЗЕРКАЛО новое, 70х100 см, с подзеркальником. Тел. 8-044-530-95-28.

КОЛЬЦО колодезное, КС 10-9, 1 шт., 40 руб., самовывоз. Тел. 8-029-724-02-48.

КОТЕЛ отопительный «Житомир-3», КН-010, б/у 3 года, 50 руб. Тел. 8-029-724-02-48.

КОТЯТ, отличных мышеловов, отдам в хорошие руки. Тел. 6-31-52, 8-044-547-16-61.

АРЕНДА ФРОНТАЛЬНОГО ПОГРУЗЧИКА (Амкодор 332с4)
САМОСВАЛА (10 т, 20 т)
Услуги по планированию участков, засыпка цоколя, перевозка по месту грунта, погрузочно-разгрузочные работы. Отсыпка участков. Вывоз мусора.
Доставка
КАМЕНЬ СТРОИТЕЛЬНЫЙ, ПЕСОК, ЩЕБЕНЬ, ПЕСОК СЕЯНЫЙ, ГРАВИЙ
ИП Правдик А.И., УНП 590316844
Наличный и безналичный расчет.
Тел. **8-044-472-63-36**

АРЕНДА
ФРОНТАЛЬНОГО ПОГРУЗЧИКА
(Амкодор 352),
САМОСВАЛ (10 т, 20 т)
УСЛУГИ ИП Бичевский А.В., УНП 591738760
по планированию участков, засыпка цоколя, перевозка по месту грунта, отсыпка участков, вывоз мусора
НАЛИЧНЫЙ И БЕЗНАЛИЧНЫЙ РАСЧЕТ
ДОСТАВКА
сеяного песка, щебня, гравия, строительного камня, песка
8 029 334 79 31

ОАО «Мясомолмонтаж» приглашает на работу
Электрогазосварщиков (4-6 разряда)
Электромонтажников (4-6 разряда)
Заработная плата от **600** рублей
Работа связана с командировками по РБ
г. Минск,
ул. Артиллеристов, 8
Тел. ОК 8(017) **219-79-77**

ПРИЦЕП к мотоблоку, плуги 2-корпусные для Т-25, корзина сцепления для МТЗ-80. Тел. 8-029-955-76-27.

СЕНО, покос 2017 года, д. Сколдичи, д. Тушевичи. Тел. 8-029-114-15-80.

ТРАКТОР МТЗ-80, 1987 г. в., хорошее состояние, цена договорная, дополнительно продается прицеп, культиватор. Тел. 8-029-609-16-15.

ВАКАНСИИ

требуется

АРМАТУРЩИКИ, сварщики, плотники, монтажники, разнорабочие, для строительства частного дома. Тел. 8-029-853-32-59, 8-033-690-10-60, 8-0163-40-21-21.

МОНТАЖНИКИ, сварщики, арматурщики, для строительства частного дома. Тел. 8-029-887-43-35, 8-033-672-50-02, 8-0163-40-35-35.

ОТДЕЛОЧНИКИ (плитка, штукатурка и т. д.) для отделки частного здания, бригада приветствуется. Тел. 8-029-796-14-96, 8-044-731-69-62.

СИДЕЛКА для ухода за женщиной (инв. 1 гр.), работа по суткам, оплата договорная. Тел. 6-93-98.

поиск работы

ИЩУ работу кровельщика. Тел. 8-029-960-76-14.

ИЩУ работу по внутренней и наружной отделке, выполню быстро, качественно, недорого. Тел. 8-029-305-00-15.

ИЩУ работу по внутренней и наружной отделке помещений. Тел. 8-029-734-87-09, 8-029-984-61-99.

ИЩУ работу по внутренней отделке и облицовке плиткой. Тел. 8-029-584-30-30, 8-025-944-84-51.

ИЩУ работу по кровле и другим видам. Тел. 8-044-562-09-47.

ИЩУ работу по монтажу сайдинга, софитов. Тел. 8-029-267-81-92.

ИЩУ работу по укладке плитки. Тел. 8-033-312-18-60.

ИЩУ работу по укладке тротуарной плитки и установке бордюров. Тел. 8-029-280-70-29, 8-044-557-71-58.

МЕНЯЮ

недвижимость

КВАРТИРУ 3-комн., 1-й этаж, на квартиру 1-комн., все на Энке. Тел. 8-029-152-37-14.

КВАРТИРУ 3-комн., в р-не Рыщицы, общ. пл. 68,8 м², теплую, не угловую, с хорошим ремонтом, окна ПВХ, полы ламинат, сантехника новая, кухня встроенная, шкаф купе, на дом или продам, 48 тыс. руб. Тел. 4-01-44, 8-029-931-52-20, 8-033-655-15-86.

КУПЛЮ

авто-мото

АВТО в любом техн. состоянии, марка, модель любые от 1990 - 2015 г.в., тип двигателя любой, срочно. Тел. 8-029-538-80-87.

АВТО, европейского, азиатского, американского пр-ва, бензин, дизель, в любом тех. состоянии, рассмотрю все варианты. Тел. 8-029-682-52-76.

АВТО, любое, рассмотрю все варианты. Тел. 8-029-282-05-69, 8-029-963-30-07.

АВТО в любом состоянии, аварийные, не на ходу, бензин, дизель, выезд, деньги сразу. Тел. 8-029-110-30-13, 8-025-530-27-52.

АВТО, мото, битые, с проблемами или на запчасти, ДОРОГО! Тел. 8-033-689-54-09.

АВТО б/у, в любом техн. состоянии, любой марки и модели, срочно. Тел. 8-029-738-95-35.

АВТО любое для себя, можно аварийный, рассмотрю все предложения. Тел. 8-029-738-96-00.

АВТО, любое, требующее срочной продажи. Тел. 8-029-801-27-04, 8-044-456-68-61.

АВТО любое на ходу, деньги сразу. Тел. 8-029-791-82-10.

АВТО для себя, дорого, срочно. Тел. 8-029-641-27-06.

АВТО для себя, до 1000 руб., рассмотрю варианты, можно не на ходу. Тел. 8-029-267-81-92.

ИНОМАРКУ для себя, рассмотрю любое состояние. Тел. 8-033-901-26-10, 8-029-928-17-12.

ИНОМАРКУ, дорого, для себя. Тел. 8-029-531-04-65, 8-044-450-68-76.

МОТОЦИКЛ очень старый. Тел. 8-029-795-88-95.

недвижимость

ГАРАЖ с подвалом недостроенный, можно без ворот , можно без крыши, в районе Энки, Газопровода,Тополевой, недорого. Тел. 8-044-742-52-93.

разное

ВЕНИКИ банные. Тел. 8-029-721-34-57.

КАРТОШКУ, для корма животных. Тел. 8-029-379-48-13, 8-029-285-90-07.

КОЛЛЕКЦИОНЕР купит дорого монеты, награды, знаки, немецкие трофейные вещи, старинную посуду, картины, подсвечники, открытки, монеты ВКЛ, предметы старины. Тел. 8-029-786-82-73.

РАДИОИЗМЕРИТЕЛЬНЫЕ приборы: осциллограф, частотомер, генератор ГЗ-Г6, АЧХ-метр и др., советскую радиостанцию, звонить после 18.00. Тел. 8-029-521-75-70.

ВНАЕМ

сниму

КВАРТИРУ 1-2-комн., на очень длительный срок, семья очень порядочная, порядок и оплату гарантируем, недорого. Тел. 8-029-893-67-70.

КВАРТИРУ 2-3-комн., на длительный срок, молодая семья, порядок и своевременную оплату гарантируем. Тел. 8-029-267-81-92.

сдаю

ДОМ (1/2), в центре г. Слонима, газ, вода, центральная канализация в доме, туалет на улице (временно), с возможностью использовать огород, пропишу в деревне. Тел. 8-029-114-15-80.

ДОМ в пер. Нагорном, со всеми удобствами, имеется гараж, интернет, цена 200 руб. Тел. 6-40-20, 8-029-973-90-28, 8-033-667-99-35.

КВАРТИРУ 1-комн., в центре г. Слонима, на 10 месяцев, 3-й этаж, балкон, ванная, газовая колонка, 3 счетчика, частично меблированная, недорого, женщине, либо семейной паре. Тел. 8-025-916-46-80.

КВАРТИРУ 2-комн., в доме жилом, 3-квартирном. Тел. 2-32-66, 8-029-288-52-83.

УСЛУГИ

ОКАЖУ услуги по подготовке к централизованному тестированию по английскому языку, индивидуальная и групповая подготовка. Тел. 8-033-390-68-92.

РАЗНОЕ

КОТЯТ красивых, домашних, отдам в хорошие руки. Тел. 2-37-25, 8-029-911-92-09.

ЩЕНКОВ дворняжек отдам в хорошие руки. Тел. 6-92-06, 8-029-329-16-91.

КУПОН частного объявления
Газета Слонімская

Действителен по 18. 07. 2017 г.

На купоне должно быть **одно** объявление (не более 8 слов, включая номера телефонов).
Обязательно указывайте **номер** и **код** мобильного телефона, вашу **фамилию, инициалы.**
Цены в **белорусских рублях** образца 2009 года.

КУПОН ДАЕТ ПРАВО БЕСПЛАТНОГО РАЗМЕЩЕНИЯ ОБЪЯВЛЕНИЙ В РУБРИКАХ

Продам (разное) ☐ **Сдаю** ☐ **Сниму** ☐ **Разное** ☐

_____

_____

Тел.: _____

Фамилия, инициалы *Город*

Для контакта. В объявлении не публикуются

Платные объявления, помимо страниц газеты, размещаются на сайте газеты www.gs.by

WWW.GS.BY

Слонимской фабрике мягкой мебели на постоянную работу требуются:
бухгалтер,грузчик, механик
по ремонту оборудования
Тел 8(044) **762-36-78**
8(029) **671-67-34**
с 8.00 до 17.00.
ООО "Слонимская фабрика мягкой мебели", УНП 590943458

ООО «Облдорблагоустройство» приглашает на работу в г. Минске:
Дорожных рабочих
с опытом работы
Жильё предоставляем
Зарплата высокая!
Тел. для связи:
8-029 **507-72-36** (МТС)

евроопт
ООО «Евроторг» УНП 101168731
В магазины "Евроопт" г. Слоним приглашаем на работу:
КОНТРОЛЕРОВ-КАССИРОВ
з/п от 440 руб. до 490 руб.
ПРОДАВЦОВ
з/п от 440 руб. до 490 руб.
(044) 733-70-95 (029)3-426-426, (033)3-426-426

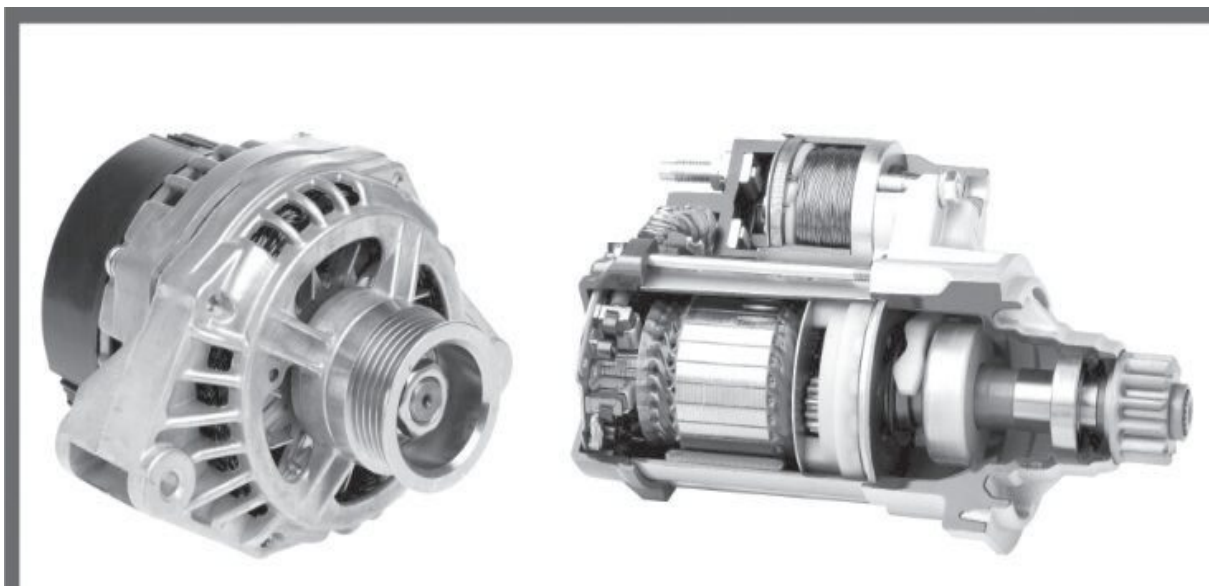
РЕМОНТ СТАРТЕРОВ И ГЕНЕРАТОРОВ
НА ПРОФЕССИОНАЛЬНОМ ОБОРУДОВАНИИ В ДЕНЬ ОБРАЩЕНИЯ
УЛ. РУЖАНСКАЯ 38/1;
8 029 39 39 333; 8 029 305 48 61
ИП Левкович А.М. УНП 5900878595

УВАЖАЕМЫЕ ЧИТАТЕЛИ!
Вы можете разместить бесплатное частное объявление в печатном варианте «Газеты Слонимской» с помощью купона.
ПОРЯДОК РАЗМЕЩЕНИЯ:
Купон вырезать, заполнить и принести или прислать его по адресу:
231800, г. Слоним, ул. Красноармейская, 41 (понедельник-пятница с 9.00 до 18.00) либо по адресу: г. Слоним, ул. Красноармейская, 73Б (вторник-суббота с 9.00 до 18.00).
Купон с текстом объявления Вы можете передать также через наших продавцов газеты.
Бесплатно публикуются объявления только от частных лиц в следующие рубрики: **«Продаю (разное)», «Сдаю», «Сниму» и «Разное»**. Все остальные частные объявления — платные.
На **ОДНОМ** купоне можно написать **ОДНО** частное объявление в **ОДНУ** рубрику (подрубрику). Объявления принимаются только на купонах «Газеты Слонимской». Ксерокопии к печати не принимаются.
Последний день приёма купонов в текущий номер — понедельник до 10 часов.
Объявления, поданные на купонах через распространителей газеты и отправленные почтой, публикуются в ближайших номерах газеты в порядке очередности их поступления в редакцию.
Объявление должно содержать **НЕ БОЛЕЕ** 8 слов, включая номер телефона.
Редакция оставляет за собой право проверки, сокращения и редактирования объявлений.
Редакция оставляет за собой право не публиковать объявления, содержание которых не соответствует общепринятым нормам морали, содержание которых противоречит законодательству РБ, а также нарушают права других лиц.
Неразборчиво или неправильно заполненные купоны **НЕ ПРИНИМАЮТСЯ К ПУБЛИКАЦИИ.**
При отсутствии данных отправителя объявление **НЕ ПУБЛИКУЕТСЯ.**
Ответственность за содержание и достоверность объявлений несут их авторы.

НА ЖЫЦЦЁВЫХ СКРЫЖАВАННЯХ

Бежанец

МАЛЮНАК ЯЎГЕНА ІВАНОВА

Хмурнай майскай раніцай, абапіраючыся на палку, па вуліцы Адэйкаў ішоў чалавек. Быў ён высокага росту, крыху сутулаваты, моцна накульгваў на левую нагу. Твар амаль без маршчын, але галава сівая, як лунь. Старая бабка Міроніха, што сядзела на ганку сваёй невялікай хаты і карміла куранят, пільна прыглядалася да незнаёмца. А ён, убачыўшы яе, падышоў да варот, прыпыніўся.

— Скажыце, дзе тут жыве Міхась Зубрыцкі, — спытаў павітаўшыся.

— Го, пра Міхася пытаеш! Ды ён ужо гадоў з пяць, як памёр. А хто ты яму прыходзішся?

— Некалі разам служылі ў арміі, сябравалі, і ён даў мне свой адрас, казаў: «Як будзеш у нашых краях, то заходзь.» А цяпер я, цётачка, уцякаю ад вайны. З-пад Данецка. Сям`я загінула, а я вось застаўся мучыцца. І вырашыў падацца ў вашы Адэйкі. Кажаце, няма Міхася ў жывых... І што мне цяпер рабіць?

— А як жа цябе завуць, чалавеча?

— Рыгор Снітко.

— То не бядуй, Рыгорка. Схадзі да Міхасёвай сястры Адэлі, яна вунь у тым жоўценькім доме жыве, што праз вуліцу. Папрасі, каб дазволіла пажыць у братавай хаце. Усё адно пустуе. Хата спраўная, гаспадар даглядаў, хоць і жыў адзін. Адэля добрая, пусціць.

Рыгор падзякаваў і пайшоў. Як і казала бабка, Міхасёва сястра была спагадлівай кабетай. Накарміла госця, нават з сабой харчоў дала і завяла ў братаву хату.

— Абжывайцеся, — сказала. — Як што трэба, то не саромейцеся, ведаеце, дзе я жыву. Памагу чым змагу.

Рыгор адразу лёг спаць, бо змучыўся за доўгую дарогу. Праспаў ледзь не да вечара. Прачнуўся ад таго, што нехта ходзіць па хаце. Прахапіўся і ўбачыў маладога хлопца, які па-гаспадарску капаўся ў яго рэчавым мяшку.

— Ну, кватарант, плаці за кватэру! — патрабаваў нахабна. — Можа думаў, што задарма будзеш жыць у дзядзькавай хаце? То не выйдзе!

— Вы хто?!

— Пляменнік Міхаіла. Маці, няцямля, пусціла цябе пажыць, а пра грошы, мабыць, і не заікнулася. То мне будзеш плаціць кожны месяц. Цяпер трэба зрабіць першы ўзнос, інакш вымятайся туды, адкуль прыйшоў.

— Няма ў мяне грошай... Сам думаю, дзе капейку зарабіць, толькі работнік з мяне слабы, нага вельмі баліць.

— Ну гэта ты мне не расказвай! Жывеш, значыць плаці. Заўтра вечарам прыйду і каб грошы былі. Пяцьдзясят рублёў. За месяц гэта няшмат, лічы, капейкі.

Шыракаплечы, дужы, перавальваючыся з нагі на нагу, хлопец пайшоў да парога. Праз пару хвілін на вуліцы зароў матацыкл, на якім ён прыязджаў.

Усю ноч Рыгор думаў, дзе ўзяць тыя пяцьдзясят рублёў. Успомніўшы пра бабку Міроніху, пайшоў да яе, расказаў пра сваю бяду.

— От нягоднік гэты Арцём! Нідзе не працуе, не вучыцца, сядзіць у мацеры на шыі. А яна і гаспадарку трымае, і на калгаснай ферме працуе. Калі, бывае, не дасць грошай на гарэлку, то б`е, сілай адбярэ. Во які вырадак! А ты, Рыгорка, не бядуй. Калі зможаш, то памажы мне дроў напілаваць, пасячы. А я табе заплачу пяцьдзясят рублёў. А потым яшчэ што-небудзь паможаш зрабіць.

На бабульчыным падворку Рыгор працаваў амаль цэлы дзень. І паабедаў у гаспадыні, і павячэраў. І новы заказ прыняў ад яе старой суседкі. Клаўдзя Субоціч папрасіла адрамантаваць плот, абяцала заплаціць.

Вечарам зноў завітаў Арцём і забраў грошы.

— А замачыць наваселле? Стаў бутэльку, а не то грошы давай, сам куплю.

— Ды няма ў мяне больш грошай! І так, лічы, торбу ў жабрака адбіраеш!

— Нічога не ведаю! Заўтра каб была бутэлька! — ён з сілай піхнуў нагой вядро, што стаяла пад рукамыйнікам, і вада разлілася па падлозе. Грукнуў дзвярамі, ажно шыбы ў вокнах зазвінелі.

Прайшоў месяц, і не было таго дня, каб Арцём не наведаўся да Рыгора, не зрабіў якое паскудства. Аднойчы злавіў суседскага ката і кінуў яго ў студню, што была выкапана на Міхасёвым падворку. Добра, што Рыгор убачыў. Ён да самага вечара вычэрпваў ваду, а потым багром дастаў ката...

Назаўтра раніцай да Рыгора прыйшла бабка Міроніха з дрэннай навіной:

— Ноччу за вёскай разбіўся на матацыкле Арцём, якраз там, дзе растуць старыя алешыны. Кажуць, нехта нацягнуў вяроўку паміж дрэвамі, перакрыўшы дарогу. Хлопец, як і заўсёды, п`яны нёсся на сваім матацыкле і не заўважыў. З разгону ўпаў — і галава ў трэскі... Сабаку сабачая смерць, толькі Адэлю шкада. Сын жа. А гэты паскуднік шмат каму нарабіў зла...

Міліцыя, кажуць, прыязджала. Пахадзілі, паглядзелі, паперы напісалі і паехалі. Маўляў, разбіўся і разбіўся. Бывае такое.

— А хіба не будуць шукаць, хто тую вяроўку нацягнуў?

— Дык не было ўжо вяроўкі, пакуль яны прыехалі. Прыняў нехта. Яе толькі Антось Забаўнік і бачыў, які раненька ехаў на ровары ў вёску Жніўкі да сястры. Была, кажа, але пакуль міліцыя прыехала, знікла...

Леанарда ЮРГІЛЕВІЧ

Предприятию общественного питания
на постоянную работу требуются
официанты
повара
Тел.: Звонить до 18.00
8(029) **654-95-63; 50542**

Требуется
вальщик
леса

Vel.+375 44
498-28-73

Частному транспортному предприятию
НА ПОСТОЯННУЮ РАБОТУ
ТРЕБУЕТСЯ
ВОДИТЕЛЬ
для международных перевозок грузов
категории «Е»
без вредных привычек
Обращаться по тел.
8-029-588-48-14

Редакция «Газеты Слонімскай»
ПРИГЛАШАЕТ НА РАБОТУ
молодых талантливых людей, которые готовы себя реализовать в качестве
РЕПОРТЕРА
Обращаться по телефону:
+375 29 625-24-12

Организации для работы в г.Минске
требуются
штукатуры
з/п от 1000 руб
Жильё предоставляется.

8(044)**559-61-08**

НА СВЯЗИ
сеть салонов
Сеть салонов «НА СВЯЗИ»
приглашает на работу
активных молодых людей
на ДОЛЖНОСТЬ
продавцов-консультантов
Вопросы по телефонам
+375(29) 344-22-23
или
+375(29) 500-07-06.
Резюме на e-mail: job@nsv.by

Савушкин
ОАО
"САВУШКИН ПРОДУКТ"
требуются
ГРУЗОПЕРЕВОЗЧИКИ
с АВТОМОБИЛЯМИ РЭФ 3-5 т
температурный режим от 2 до 6 градусов для постоянной работы по доставке молочной продукции по Гродненской области.
Справки по телефонам: **(029) 138-25-31, (029) 513-12-60.**
УНП 200030514

«Газета Слонимская» приглашает на работу
ВЕДУЩЕГО БУХГАЛТЕРА
Полная занятость, социальный пакет, работа в офисе.
Velcom 8 (029) **625-24-12**

Частное предприятие «Вэст-КРК-Групп»
предлагает легальное трудоустройство за границей по различным специальностям.
Стабильный и высокий доход.
Работа у прямых работодателей.
Открываем рабочие визы под контракты.
Полное сопровождение и юридическая поддержка на территории Польши.
Мы являемся вашим надёжным партнёром.
Частное предприятие «Вэст-КРК-Групп». Лицензия №33030/1773 выд. МВД РБ 10.03.2017г.
г. Слоним
ул. Первомайская д. 17
тел. 8(044) **72-666-01**

Требуется
АДМИНИСТРАТОР
в парикмахерскую

8(029)**327 30 55**

Животные ищут дом

В пушистого потеряшку можно влюбиться с первого взгляда

Слонимчанка Людмила взяла себе на передержку бездомного пса, который около 2-х недель жил под подъездом жилого дома в микрорайоне Альбертин.

— Может потерял кто, не верится, что такой красавец ничей. Пёс очень добрый, смышлёный, дружелюбный, подружился с моей собакой и кошкой. Видимо, жил в доме, так как любимое место — кресло. Только лягу, сразу на кровать ко мне прыгает. Видимо, и кормили его хорошо, так как кроме мясного ничего не хотел есть. Сейчас уже ест всё, что даю, а бывает лакомится и кошачьим кормом. Приезжайте, забирайте, вы влюбитесь в него с первого взгляда, — пояснила Людмила.

Собаке около двух лет. Если нужно, животное подвезут к новым хозяевам.

Людмила, тел. 8-029-364-01-45 (вел.) или 8-025-947-17-02

Ведущая рубрики
Татьяна ПЛАХЕТКО

Пушистик

Потеряшка

В рубрике «Поздравляем с днём рождения!» мы поздравим вашего ребенка бесплатно!

Приносите или присылайте нам фото своих любимых чад (по адресу: 231800, РБ, Гродненская обл., г. Слоним, ул. Красноармейская, 41 или на электронный адрес anna@gs.by). В письме обязательно укажите имя и фамилию, дату его рождения и возраст.

ВИДЕОСЪЁМКА (Full HD), монтаж, Запись на диск
ФОТОСЪЁМКА
Фотомонтаж
Velcom (029) 3920322
МТС (033) 6893694
www.Svideo.of.by
Дополнительно: Тамада, музыка, авто
ИП Сидоренко Г.В. УНП 590092173

МУЗЫКА и ТАМАДА
Мы приедем хоть куда
ЖИВОЙ ЗВУК
ОРИГИНАЛЬНЫЙ СЦЕНАРИЙ
СВЕТОМУЗЫКА
НОВИНКА СЕЗОНА
НАДУВНЫЕ КОСТЮМЫ (СЕРДЦЕ, СТРИПТИЗЕР, СТРИПТИЗЕРША)
ВОСТОЧНЫЙ ТАНЕЦ С КРЫЛЬЯМИ
Фотовидеосъемка
ТЕЛ: 8-029-60-78-278
8-029-37-11-018, 8-029-589-35-05
ИП Перевалова Е.А. УНП 590083839

Свадебный салон
Невеста Люкс
Предлагает к продаже и прокату шикарный ассортимент новых свадебных нарядов ведущих фирм Papilo и Le Rina, а также отличный выбор вечерних платьев
ул. Карла Маркса, 40,
тел: 8-029-642-26-33
ИП Никитенко Т.И. УНП 590091228

ТЕПЛОСНАБ - ЦЕНА И КАЧЕСТВО
Акция!
КОТЛЫ, КОЛОНКИ, ПЛИТЫ
РАДИАТОРЫ ОТОПЛЕНИЯ
ПОЛОТЕНЦЕСУШИТЕЛИ
ЭЛЕКТРОВОДОНАГРЕВАТЕЛИ
САНТЕХНИКА
ДОСТАВКА БЕСПЛАТНО
ИП Стаховец Н.П. УНН200713334
☎ 8-(029)-222-2-777 ☎ 8-(029)-641-73-71

ИП Ёрш Т.И. УНП 500573558
Свадебный салон "Виктория"
Широкий выбор свадебных и вечерних нарядов и аксессуаров к ним
Прокат детских платьев
Каждой невесте подарок
Выбирай всё для свадьбы у нас!
ул. Первомайская, 10
8-029-931-03-96

«Давай познакомимся»

Хотите встретить свою вторую половинку, но у вас это не получается? «ГС» поможет вам найти друг друга.

Давайте объявление, приносите свои фото с кратким рассказом о себе по адресу: г. Слоним, ул. Красноармейская, 73 Б, тел. для справок 6-60-56, 8-044-762-48-39.

ИП Липницкий А. А. УНП591572651
НАТЯЖНЫЕ ПОТОЛКИ
ВЫСОКОГО КАЧЕСТВА!!!
мат, сатин, глянец
фотопечать
эксклюзивные полотна
Нал/безнал
Рассрочка до 4 месяцев под 0%!
Гарантия 25 лет!!!
029 604-61-57 VEL, 029 844-98-46 МТС

Профессиональная ФОТО-И ВИДЕОСЪЁМКА
-индивидуальный подход к клиенту
-перезапись с видеокассет
Full, HD, HDDVD, запись
ФОТОКНИГИ
СВАДЕБНЫЕ ГОЛУБИ
МУЗЫКА И ТАМАДА
живой звук
Приемлемые цены.
Украшение залов
Тел. 6-26-26 8-033-621-43-07
8-029-376-31-84, 8-029-821-68-79
ИП Бадей В.Б. УНП 590093154

LEDA-MED.VSEBAR.BY
ЛЕДА-МЕД СТОМАТОЛОГИЯ
ЧУП «Леда-Мед», УНП 290467302,
Лиц. МЗ РБ № 02040/4332 с 27.09.2011г. по 27.09.2021г.
NEW новинка
3D рентген-диагностика зубочелюстной системы:
• Ортопедическая
• Ортодонтическая
• Терапевтическая
• Хирургическая
• Имплантация
• Зуботехническая лаборатория
Барановичи, ул. Циолковского, 4
8(0163) 45-13-11, 8 (029) 201-88-22

ООО Гюзаль
УНП 192616270
ХОРОШИЕ ОКНА
ОБВАЛ ЦЕН!!!
СКИДКИ ДО 25%
ДО 30.07.
• немецкое качество
• договор и гарантия
• подарки, рассрочка 0%
8 029 695 50 10 8 029 768 50 10

НАТЯЖНЫЕ ПОТОЛКИ
ПО РАЗУМНЫМ ЦЕНАМ
Монтаж люстр, труб и профиля включен в стоимость
Рассрочка
Тел. 8-029-803-66-99, 8-029-923-22-33
ИП Пивоварчик В.Л., УНП 291317517

УНП 290504734
ОКНА ПВХ
+375 29 855 78 52 МТС
+375 44 533-95-22 Вел
8- 0163 41-17-69
8- 0163 41-18-69
г. Барановичи
ул. Царюка, д. 64/1
чптуп Гласс-мастер
~~50%~~
57% скидка на каждое 2-е окно

МОТО ВЕЛО
makita DEWALT BOSCH Husqvarna STIHL
БЕНЗОПИЛЫ
МОТОКОСЫ
МОТОБЛОКИ
ТРАКТОРА
ЭЛЕКТРОИНСТРУМЕНТ
г. Слоним, ул. К. Маркса, 69
УНП 590858216, ИП Лагутик И.А.
Тел.: (029) 646–48–26, (033) 621–33–12, (01562) 5–08–88

СПУТНИКОВЫЕ АНТЕННЫ
ОБСЛУЖИВАНИЕ
НАСТРОЙКА.
РЕМОНТ.
ТЕЛ: 8029 2846948 МТС
ТЕЛ: 8044 4887345 vel
ИП. Кондратьев АМ. УНП. 590941759

Лебедевка
ОТДЫХ - 2017
Железный порт
Затока
Скидки на первые заезды!
ОАО "АП г.Барановичи"
8 (0163) 45-11-03
8 (0163) 48-87-27
+37533 607-58-58
www.barautopark.by
УНП 290237319

Слонім. Купалле...

Весела і з размахам на Слонімшчыне адсвяткавалі народнае свята Івана Купалы.

Па традыцыі не абышлося без пляцення вянкоў з жывых кветак і кідання іх на раку, карагодаў з купальскімі абрадавымі песнямі, а таксама пошукаў галоўнага сімвала свята — папарацькветкі. Кажуць, хто яе знойдзе, абавязкова будзе шчаслівы.

Кветку ў Слоніме знайшла сланімчанка Кацярына Чыгрын.

Самым відовішчным быў конкурс «Плывём на чым патрапіла», у якім удзельнічалі слонімскія прадпрыемствы.

А зараз нагадаем яшчэ раз, як гэта было.

Таццяна ПЛАХЕТКА

ФОТАРЭПАРТАЖ І ВІДЭА ГЛЯДЗІЦЕ НА САЙТЕ GS.BY

Конкурс «Плывём на чым патрапіла». На плыце — работнікі мясакамбіната

Купальскія хараводы ў гарадскім парку

Купалінка

Прошёл турнир на призы Ивана Тихона.

Без подарков никто не остался

XII открытые Республиканские соревнования по метанию молота на призы заслуженного мастера спорта, серебряного призёра Олимпийских игр в Рио-де-Жанейро Ивана Тихона, прошли на стадионе в Жировичах.

Соревнования можно назвать международными, так как в них приняло участие более ста спортсменов не только из нашей страны, но также из России.

На торжественном открытии Иван Тихон отметил, что главный в этих соревнованиях не он, а те, кто приехал побороться за звание лучших.

— Самыми главными виновниками этого турнира являетесь вы. Вы сегодня герои этого дня и у вас есть возможность продемонстрировать свои лучшие качества. Мне остаётся пожелать вам удачи, чтобы то, что хотелось, то сбылось, — сказал напутственные слова Иван Тихон.

Также спортсмен отметил, что ценными призами будут награждены все участники соревнований.

Стоит отметить, что гостей праздника и участников спортивных эстафет партнёр соревнований, кампания «Молочный мир», угощала мороженым.

Татьяна ПЛАХЕТКО

ФОТО АВТОРА

Было многолюдно

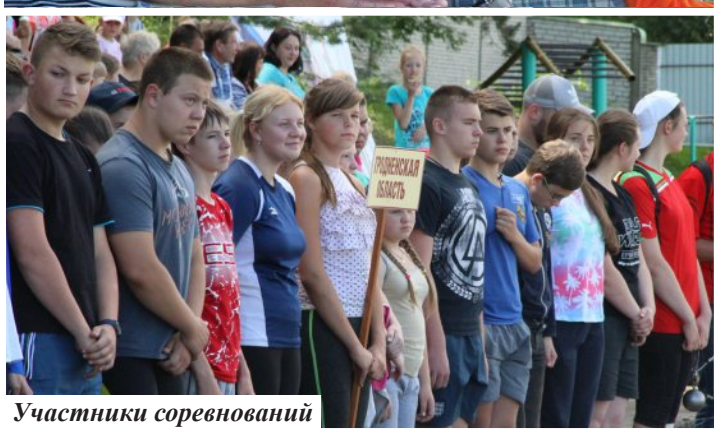

Участники соревнований

Иван Тихон награждает победительницу из России

ЗАПИСКИ ПУТЕШЕСТВЕННИЦЫ

Июнь — самый богатый на праздники месяц года в Швеции

Мы продолжаем публиковать записки о жизни в Швеции уроженки Жирович Ирины Кожевниковой

На празднике еды в Стокгольме

Начало лета для шведов — всегда событие. После длинной серой зимы, которая в этом году проглотила еще и все весенние месяцы, наконец-то постучалось в дверь лето. Первые недели месяца подарили шведам незабываемые солнечные деньки. Наконец-то запестрели улицы Стокгольма от ярких красок многочисленных цветочных аллей и клумб. Преобразились и сами шведы, сменив зимний гардероб, в котором преобладают черные оттенки, на летний — многоцветный и «живой». Парки, лужайки, набережные Стокгольма превратились в места загорания и пикников. Шведы очень дорожат каждым мгновением под лучами скупого скандинавского солнца, которое иногда «забывает» о Швеции месяцами. Потому солнечные дни здесь, как говорят, на вес золота. Что только не придумывают находчивые шведы, чтобы даже еще до отпуска «урвать» немного солнечного тепла и насладиться летними днями. Например, у мужа-«айтишника» вся фирма завалила на дачу к одному из сотрудников и два дня проводила конференции и собрания под открытым небом, в перерывах наслаждаясь купанием в реке и пробежками в лесу. У нас в школе все 9 дней июня, до последнего звонка, планировались мероприятия с детьми на свежем воздухе: спортивные турниры на стадионах, ориентирование в лесу, посещение зоологического сада, скрепляющие группу игры на лугу. Список может быть очень длинным. Шведы обожают лето по-особенному.

В Швеции и я научилась летом отдыхать и «заряжать» физические и духовные батарейки. До переезда сюда, лето для меня, деревенской девчонки, было периодом напряженного труда. Огороды, прополка картошки, сушка сена, сбор ягод, ремонт квартиры, засолка овощей — летний день наполнялся делами под завязку. Я помню, как мама всегда говорила: «Быстрее бы осень, отдохнуть!».

Шведы, кроме фермеров и немногочисленной группы населения, для которой «ковыряние в земле» является экзотическим занятием и своеобразным хобби, не напрягаются посадкой огородов или заготовкой солений на зиму. Не многие из них заинтересованы, к примеру, подработать на сборе клубники, плантации которой в Швеции дают неплохой летний заработок сборщикам из Тайланда, или сбором черники, которой переполнены шведские леса и которая продается в магазинах по космической цене — 20 крон (это приблизительно 2 доллара) за 150 грамм.

Лето — это время для семейного отдыха, и все важные дела откладываются на потом. Например, если ты задумал продать или купить квартиру, планируй это заранее и ни в коем случае не в летние месяцы — проиграешь. Лето превращает расчетливых и практичных шведов в обывателей, которые действительно позволяют себе после напряженного года работы просто лежать в гамаке и плевать в небо.

Июнь — месяц-любимчик у шведов. Самые запоминающиеся события года происходят именно в июне.

6 июня отмечают шведы с гордостью свой национальный день. Это не только красный день календаря, но и настоящий национальный праздник. Парки, скверы, площади заполняются уличными музыкантами, Королевский сад превращается в многонациональную кухню, где традиционный недельный фестиваль еды заманивает тысячи посетителей насладиться кушаньями со всего мира. На площади возле Королевского дворца есть возможность «потусоваться» среди королевских автомобилей и сфотографироваться с королевской свитой. В этом году мне не удалось потанцевать вблизи королевской пары, как несколько лет назад. Вместо танцев организовались на площади спортивные мероприятия. Принц Даниэль, муж наследницы престола Виктории, в окружении шведской национальной команды сыграл несколько мини-матчей с желающими из публики. Я сожалела, что пришла одета не по форме для матча, но Даниэль подарил мне прекрасную улыбку на снимке, который мне все-таки посчастливилось снять.

ПРОДОЛЖЕНИЕ СЛЕДУЕТ

Ирина КОЖЕВНИКОВА,
Стокгольм-Жировичи

Селфи | "Газета Слонимская"

В связи с полугодием рубрики "Селфи", все селфи, присланные до 11 июля, публикуем в газете.

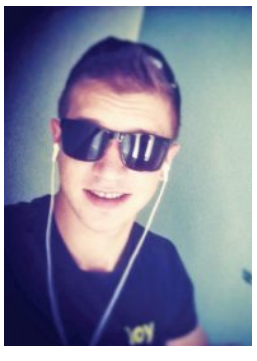

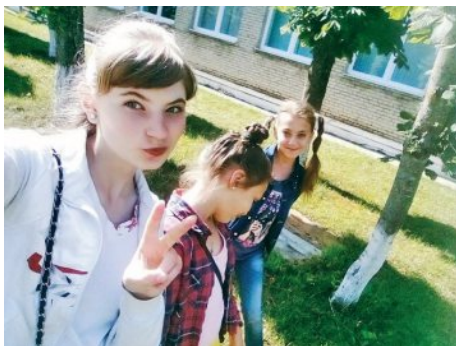

Время есть бесконечное движение, без единого момента покоя - и оно не может быть мыслимо иначе.

Лев Николаевич Толстой

Отдушина
12 июля 2017 года №28 (671)

ВОЙДИ В ИСТОРИЮ СВОЕГО ГОРОДА

В жизни каждого человека случаются как радостные, так и горестные события. Ведь именно из них и складывается хроника нашей жизни, которая может быть интересна не только нам, но и нашим потомкам. Поэтому давайте вместе создавать историю нашего Слонима.

Если вы хотите, чтобы издание «Отдушина» написало о вашей свадьбе, рождении ребенка, известило о смерти ближнего и напечатало некролог под рубрикой "Войди в историю своего города", пишите нам -по адресу:
г. Слоним, ул. Красноармейская, 41, Тел.: 612-26-43, 2-90-00 (Тел/факс) .

К истории спасения семьи Бандт

ОКОНЧАНИЕ. НАЧАЛО В №27

Как-то в обед она пошла к соседскому колодцу за водой. Там встретила знакомых женщин. Обмен новостями, как обычно, затянулся на полчаса. А в это время три немецких солдата вытащили из ее хлевушка годовалого поросенка, быстренько его зарезали и уже готовились смолить во дворе соломой.

Баба Настя, с полными ведрами и в окружении детей, возвращается домой, видит на земле своего окровавленного кабанчика, склонившихся над ним солдат. Недолго думая она выплескивает на них ведро ледяной воды. Один из солдат с руганью хватает стоявшую у сарая винтовку, но старший успел ему крикнуть: «Оставь ее в покое! Не видишь, сколько у нее детей!»

Трагических случаев во время оккупации в деревне было немало. Однажды в селе гуляли свадьбу. Из города приплелся какой-то пьяница и стал цепляться к девчатам. Хлопцы его отлупили и выкинули на улицу. Тот со злости побежал в Слоним, заявил там в комендатуре, что в Сколдичах партизанская свадьба. Солдаты и полиция окружили деревню, начали обстрел из пулеметов. Несколько человек погибли. Старшие мужики, с белыми простынями в руках, пошли им навстречу. Не найдя никаких партизан, злые захватчики арестовали нескольких мужчин и провели реквизицию скота.

Можно с уверенностью говорить, что первое антифашистское подполье в Слониме возникло именно в гетто, ибо евреи первыми попали под оккупационный террор, и, во-вторых, среди узников гетто оказалось немало опытных подпольщиков со времен КПЗБ. Узники гетто снабжали окрестных партизан оружием и боеприпасами, украденными со складов трофейного имущества (на территории нынешней 4-й школы). Они должны были это оружие чистить, ремонтировать и даже пристреливать.

Конечно, в основной своей массе евреи, бежавшие в лес, не были хорошими «вояками». Мало кто из них служил в польской армии. Их надо было еще обучить военному делу. Командование партизанских отрядов не желало этим заниматься. К тому же дал о себе знать и антисемитизм в партизанской среде, где в руководстве главную роль играли не местные жители, а «окруженцы», бывшие офицеры Красной Армии.

Когда евреи поставляли в отряды оружие, медикаменты и другие необходимые для жизни в лесу вещи, они были нужны партизанам. Когда же они удрали в лес, спасаясь от смерти, то они вдруг стали для партизанского командования как бы обузой. Почти все узники гетто имели семьи. Командование отрядов хотело наиболее боеспособных молодых евреев и симпатичных девушек забрать себе, а остальных — разогнать. Для этого они усилили «давление» на еврейских партизан. За любую провинность — случайный выстрел, за потерю кинжала, сон на посту — провинившегося еврея расстреливали перед строем. Последней каплей, переполнившей чашу терпения бывших узников гетто, стал трагический случай в дозоре. Трое партизан, из них двое были русскими, застрелили одного лесоруба, приняв его за немецкого лазутчика. На беду, тот оказался хорошим знакомым одного из командиров. Всех троих посадили под арест. Но потом русских помиловали и выпустили, а еврея расстреляли. Это событие спровоцировало бунт в еврейском отряде. Евреи хотели собраться с оружием в руках у землянки командования и потребовать объяснений о причинах антисемитского поведения руководства отряда. Но нашелся среди своих же подросток-доносчик. Он прибежал к комиссару и рассказал обо всем. В результате еврейская рота была окружена своими же товарищами по оружию. Состоялся «откровенный» разговор. Начальник штаба Мерзляков обвинил евреев в том, что они все «белоручки», трусы, поддались влиянию буржуазных провокаторов и т. д. О бунте евреев-партизан рассказано в книгах, изданных за рубежом и у нас («51-я рота» , « Пустота Слонима»). Еврейский отряд расформировали. Арону Бандту, одному из активных участников бунта, ничего не оставалось, как бежать. Арон был не просто рядовым партизаном, он был одним из руководителей антифашистского подполья в Слонимском гетто, получившим военную подготовку еще в польской армии. Он пользовался большим авторитетом среди евреев, и здесь партизанское начальство видело для себя главную опасность. Командир отряда «Советская Белоруссия» Бобков постоянно посылал группы на поиски «мятежника». Об этом мне рассказывал сын одного партизана — Гена Снитко. Его отец знал Арона с довоенных времен и лично участвовал в одной из таких облав.

Люба и Арон Бандт в Варшаве, 1947 год

После освобождения Слонима Арон пошел в милицию сдавать свой трофейный автомат. Так как милиция была укомплектована за счет бывших партизан, то его сразу арестовали и посадили в подвал. По его рассказам, два дня он пилил дрова вместе с пленными итальянскими солдатами во дворе слонимской милиции. Потом его отпустили и через пару месяцев мобилизовали в армию. После окончания автошколы их часть перебросили на Дальний Восток на войну с Японией. У Арона было еще два брата — Лейба и Абрам. Лейба служил в польской армии и в 1939 году пропал без вести. Абрам после партизанки попал на фронт, был в Польше тяжело ранен, умер уже в Израиле...

Всю жизнь Арон проработал на фабрике в Израиле. В свободное время занимался пчелами... Жена Люба работала воспитательницей в детском садике. Когда-то он хотел ходатайствовать о присвоении звания Праведника людям, помогавшим его семье выжить во время оккупации. Кто-то из соседей ему сказал, что, мол, посмертно не присваивают. Как оказалось позднее — информация была ложная.

Два раза приезжали Бандты из Израиля ко мне в гости. Первый раз — Арон с двумя спасенными им племянниками, Хаимом и Цилей, второй раз — Хаим с женой Мирьям. Мы были в гостях у семьи Бондарович в Рыщицах. Вместе ездили на кладбище в д. Большие Шиловичи, где похоронены Юлия Дмитриевна и Семен Тимофеевич Бондарович. Арон положил цветы на могилу людей, спасших его сына.

Уже после смерти Арона руководитель Слонимской общины в Израиле Цви Шефет сказал мне как-то: «Надо ходатайствовать, чтобы и твоему деду присвоили звание Праведника». Я спросил совета у своей тети, учительницы математики Софьи Михайловны Миско. Она тогда ответила так: «Не трэба. Не адны мы дапамагалі!» На самом деле мои расспросы показали, что в Сколдичах, кроме Филимонихи и моих родных, помогали Бандтам и другие люди. У кого-то они мылись в бане, кто-то передал им валенки или тулуп... Все эти сельчане рисковали при этом жизнью. Такие тогда были жестокие времена.

В 2014 году ко мне обратилась с просьбой сотрудница Иерусалимского музея «Яд-вашем» (Рука памяти) Катя Гусарова. Она работает в отделе, занимающемся поиском Праведников, т. е. людей, спасавших евреев во время войны. В нескольких письмах я сообщил ей все, что мне было известно об истории семьи Бандт. Благодаря интервью, данному в Яд-вашем гражданином Израиля Хаимом Лунянским, и с помощью сведений, полученных из Беларуси, была наконец увековечена святая память Анастасии Антоник. На мой взгляд, такого же общественного признания заслуживают и супруги Бондарович, укрывавшие у себя грудного ребенка Арона Бандта.

Игорь ПОДГОРОДЕЦКИЙ

ФОТО ИЗ АРХИВА АВТОРА

ИП Грищук Е.М., УНП 290755557
Бурение скважин на воду
Диаметр трубы 32, 50, 90
Гарантия качества
Нал/безнал расчёт
Тел.:
8 (029) **724-08-17**
8 (029) **205-82-73**

НАТЯЖНЫЕ ПОТОЛКИ
-Скидки от 5%.
-Подарки на выбор (карнизы, светильники)
-Рассрочка 0%.
-Гарантия 15лет.
НПСтрой-с нами просто.
www.npstroy.by С 8.00 до 22.00
8 (044) 77 052 77 Без обеда.
8 (033) 66 99 222 Без выходных.
Двухуровневые потолки за 1 день!
ИП Лошаковский А.Э. УНП 591335657

ОКНА
ДВЕРИ Балконные Раздвижные
ОТКОСЫ РАМЫ из алюминия ПВХ
БАЛКОНЫ ПОД КЛЮЧ
Крыши Обшивка Утепление
ДВЕРИ
МЕТАЛЛИЧЕСКИЕ
производство РБ
Собственная РАССРОЧКА без справок до 7 месяцев 0% или Халва Карта покупок
8(029) 703-22-63 8(029) 143-05-13 okd.by рбдвери.бел
ИП Фабишевская В.И. УНП 191720349

НАТЯЖНЫЕ ПОТОЛКИ
быстро, качественно, любой сложности
★ РАССРОЧКА ★
Тел. МТС 8-029-228-39-02
ИП Исаков В.В., УНП 291195880

НАТЯЖНЫЕ ПОТОЛКИ
(матовые, сатиновые, глянцевые, белые и цветные)
ИП Шатилов И. В. УНП 192502622
РАССРОЧКА до 7 месяцев 0%
Карниз для штор и Плинтус ПВХ в ПОДАРОК!
С нами надежно!
БОНУСЫ:
Закажи два потолка, третий получи — «под ключ»
Закажи двухуровневый потолок и получи одноуровневый (до 10м²)
АКЦИЯ 3 руб. м² до 31.07
8(044)569-48-48 (вел) 8(029)569-48-48 (мтс)

ОКНА, ДВЕРИ, БАЛКОННЫЕ РАМЫ ИЗ ПВХ и алюминия
Низкие цены, безупречное качество в короткие сроки
ЗАМЕР И ДОСТАВКА БЕСПЛАТНО
СКИДКИ ПРИ ЗАКАЗЕ:
300 р. –3%, 500р. – 5%, 700р. – 7%
Пенсионерам – 7%
МОСКИТНАЯ СЕТКА В ПОДАРОК
ДВЕРИ МЕТАЛЛИЧЕСКИЕ и МЕЖКОМНАТНЫЕ
РАССРОЧКА без %
ИП Барташевич С.А., УНП 591302290
МТС 8-029-840-87-91, Vel. 8-029-331-26-71

Жалюзи
роллеты (тканевые, защитные)
москитные сетки
Низкие цены
Установка
Тел. 8-029-278-03-13
ИП Середа М.Е., УНП 291211010

все виды корпусной мебели
по индивидуальным заказам
ШКАФЫ-КУПЕ
КУХНИ И МНОГОЕ ДРУГОЕ
мы стараемся
Тел. 8-029-785-27-74 МТС
Вел. 8-029-941-64-94
ИП Караков А.Н. УНП 590905121

НЕМЕЦКОЕ КАЧЕСТВО
ИП Чепелевич Т. В. УНП291417288
Новинка! Мультистёкла!
Окна ПВХ
Срок изготовления 5-7 дней!
ЛЮБАЯ СЛОЖНОСТЬ: ламинация, тонировка, раскладка, арки, трапеции
РАССРОЧКА ПЛАТЕЖА
РАЗДВИЖНЫЕ БАЛКОННЫЕ РАМЫ (алюминий)
ОТДЕЛКА ОТКОСОВ
ГАРАНТИЯ КАЧЕСТВА 12 лет
SALAMANDER KBE REHAU WDS
г. Барановичи
ул. Брестская, 112А
/0163/ 42-34-13
/029/ 643-36-43 vel
/033/ 633-36-43 мтс

ШКАФЫ-КУПЕ
КУХНИ
Раздвижные двери.
Гарантия качества, замер, доставка бесплатно.
8-033-392-52-99,
8-029-150-25-83.
ИП Езепчик С.С. УНП 591332972

КУХНИ
ШКАФЫ-КУПЕ
И др. корпусная мебель
8-029-78-52-778, 8-029-990-04-90
НИЗКИЕ ЦЕНЫ
ВЫСОКОЕ КАЧЕСТВО
ИП Кузнецов С.А., УНП 591353811

ОКНА за 7 дней!
EXPRESS ОКНА
Профиль Salamander
Фурнитура Roto
Скидка до 20% к Новому году!
▪ Балконные рамы ▪ Откосы ПВХ
МТС: +375 33 VEL.: +375 29 624 61 59

РАССРОЧКА ДО 6 МЕСЯЦЕВ
УНП 590719077, ЧТПУП "ЮриксБел"
ШКАФЫ-КУПЕ
НОВОСЁЛАМ СКИДКИ!
Добрый дом
kupe-slonim.by
Брестская 109А
Тел. 6-36-00

Рассрочка без % до 7 месяцев
НАТЯЖНЫЕ ПОТОЛКИ
УНП 591604006 ИП Ардельянов С.С.
СКИДКА 10% ДЛЯ ПЕНСИОНЕРОВ
Гарантия 25 лет
Любая сложность работ: многоуровневые, с фотопечатью, перфорированные, парящие
ПОТОЛОЧНЫЙ КАРНИЗ В ПОДАРОК !!!
АКЦИИ !!! СКИДКИ !!! ПОДАРКИ !!!
velcom + 375-29-38-38-101
МТС + 375-33-38-38-108

Натяжные потолки
intet
Лучшее решение вашего интерьера
VIP – двухуровневые
нал/безнал, чеки
Тел. 8-029-229-83-62 МТС
ИП Хомич С.А. УНП 290831964

УНП 500040543
Бизнес-центр Огинского
сдает в аренду помещения торгово-офисного назначения на первом и втором этажах площадью **29,8 м²** и **15,5 м²**
Обращаться по телефонам:
(029) **627-74-67**
(029) **691-51-78**
По адресу:
г. Слоним, ул. Советская, 19

НАТЯЖНЫЕ ПОТОЛКИ
• Пенсионерам СКИДКИ
• Гарантия, договор, безопасность
• Выезд в любую точку города и области
• Нал./безнал. расчет
ПОДАРКИ
потолочный карниз или точечный светильник
НОВИНКА! МОНТАЖ газовым пистолетом без пыли и грязи
Рассрочка до 12 месяцев
8044 571-51-13
8033 371-51-13
www.potolki-prof.by
Гарантия25лет
MAKSIOMA PROF
ЧТПУП "МаксиомаПроф", УНП591606371

ОАО «Світанак», УНП 500041006
РЕСТОРАН «СЛОНИМ»
г.Слоним, ул.Брестская, 83а
Принимает заказы на организацию
ТРАУРНЫХ ТРАПЕЗ (ПОМИНАЛЬНЫХ ОБЕДОВ)
3 банкетных зала (до 210 посадочных мест)
Скидка на меню 20%
(стоимость 12-14руб. на человека)
Любая форма оплаты, любой день недели.
Действуют карты рассрочки с сохранением скидки
«Халва» **2 месяца**
«Карта покупок» **4 месяца**
Телефоны для справок:
+375(44) 746-75-38
5-42-57, 5-44-71

БЕЗ % РАССРОЧКА
ОКНА и ДВЕРИ из ПВХ и алюминия
МЕТАЛЛИЧЕСКИЕ ДВЕРИ
МЕЖКОМНАТНЫЕ ДВЕРИ
ПОСТЕЛЬНЫЕ КОМПЛЕКТЫ
ДВЕРНАЯ ФУРНИТУРА
ЖАЛЮЗИ
ТКАНИ
магазин «Натали»
г. Слоним, ул. Брестская, 69/5
ДОМ ДВЕРЕЙ
г. Слоним, ул. Я. Купалы, 24
8 (029) 786-14-77
8 (029) 383-94-32
8 (01562) 6-25-25
ИП Макаренко В.В. УНП 590827666

ИП Гришкевич Д.Ф. УНП 691405130
ОКНА, ДВЕРИ из ПВХ
Системы балконного остекления из Al и ПВХ
SALAMANDER REHAU Roto
• Весь товар сертифицирован
• Отделка откосов из ПВХ-панелей
• Скидки пенсионерам, ивалидам, селам
• Обмер, консультация, доставка БЕСПЛАТНО
• Ремонт любой сложности с обслуживанием
• Рассрочка без %
Москитная сетка или стеклопакет 32 мм в ПОДАРОК
(029) 941-29-69 (029) 574-29-69

Компьютерная помощь
установка ПО, антивируса, Windows, Настройка интернета и Wi-Fi, диагностика. Решение любых вопросов. Без выходных.
Бесплатный выезд к клиенту.
Тел. 8-033-624-38-69 (МТС)
ИП Шкуда А.В. УНП 591730836

УСТАНОВКА, ЗАМЕНА ЭЛЕКТРИЧЕСКИХ СЧЕТЧИКОВ, РОЗЕТОК, ВЫКЛЮЧАТЕЛЕЙ
Монтаж электропроводки квартир, коттеджей, стройплощадок.
Velcom 154 32 45
ИП Алексейчик Н.Н., УНП 590827865

ВЫПОЛНЮ ОТДЕЛОЧНЫЕ РАБОТЫ
гипсокартон, плитка, штукатурка, шпатлёвка, обои, ламинат, откосы, арки любой сложности, фасады и др. работы
Тел. 8-033-665-11-68
ИП Астюкевич С.А. УНП 590325520

Ремонт и реставрация мягкой мебели
Пенсионерам и инвалидам – скидка 5%
Изготовление мягкой мебели под заказ
Диван – в угловой выдвижной диван
Кресло – в кресло-кровать
Кровать – в подъёмную и выдвижную тахту, еврокнигу
Изменение дизайна
Замена пружинных блоков
Большой выбор тканей
Vel. 8 (029) 114-5-114
МТС 8 (029) 706-55-00
ИП Дитман М.Н. УНП 690764956

ЧИСТКА ПОДУШЕК
ИЗ ПУХА И ПЕРА
Очистка
Дезинфекция
Замена наперника на новый
возможна доставка
СЛОНИМ, УЛ. ТОПОЛЁВАЯ, 22
рынок «Наш край», роллет 22 (у центрального входа)
8-029-109-05-88
8-029-583-93-84
ИП Читрин О. С. УНП 590316992

РЕМОНТ ХОЛОДИЛЬНИКОВ ИМПОРТНОГО И ОТЕЧЕСТВЕННОГО ПРОИЗВОДСТВА
Гарантия
Воскресенье – выходной
Тел.: 8-033-363-86-09, МТС
ИП Чеботаревич Г.В., УНП 590350708

Сварка, кузовной ремонт
Наличный и безналичный расчет
Ремонт легковых и грузовых автомобилей (всех марок)
- Смазочно-заправочные работы
- **Замена:** масла, ремней, цепей, шестерней, приводов, ГРМ
- **Ремонт:** двигателей, подвески, тормозных и гидравлических систем
- **Компьютерная диагностика** тормозной системы и т.д.
- **Развал-схождение** по СТО
ИП Маркевич УНП 590749932
8 (029) 675-28-33

ИП Ковалев М.О. УНП 590879788
МАГАЗИН ТЕПЛОСЕРВИС
Современные системы отопления и водоснабжения
РАСЧЕТ ПРОДАЖА МОНТАЖ РАССРОЧКА
КОТЛЫ, КОЛОНКИ, РАДИАТОРЫ, ТЕПЛЫЙ ПОЛ, СМЕСИТЕЛИ, ВАННЫ, САНФАЯНС
+375(29)185-33-54 Vel.
8(01562) 6-13-12 +375(33) 655-33-54 МТС
Г. Слоним, ул. Советская, 19, Бизнес-центр «Огинского», 1 этаж

РЕМОНТ ТЕЛЕВИЗОРОВ и др. техники
на дому у заказчика
8-033-689-95-77 МТС
8-029-347-49-44 Vel
ИП Шухно Н.В. УНП 590315266

АНТЕННЫ спутниковые
- установка
- настройка
- гарантия
Триколор, НТВ+ - ОБМЕН старых приемников на новые
РАССРОЧКА
(033) 900-24-28
ИП Марич Ю.А. УНП 591732249

ВЫПОЛНЮ СТРОИТЕЛЬНО-ОТДЕЛОЧНЫЕ РАБОТЫ
- Демонтаж любой сложности
- Стяжка, штукатурка, гипсокартон, шпатлевка, откосы, потолки, обои, ламинат, жидкие обои, керамическая плитка и т.д.
- Сантехнические работы: монтаж водопровода, канализации и вентиляции, установка полотенцесушителей и сантехприборов
Качество. Гибкие цены
8-029-785-31-03
ИП Лазарчик В.А., УНП 591737629

РЕМОНТ И РЕСТАВРАЦИЯ МЯГКОЙ МЕБЕЛИ
Рассрочка!
Пенсионерам и инвалидам скидка!
- широкий выбор тканей и дизайна
- из кровати - в тахту
- из дивана - в угловой
- из кресла - в кресло-кровать
- ремонт матрацев
Vel. +375 44 45-45-072
МТС +375 33 35-45-072
ИП Саванович Р.Ю., УНП 691975712

ОКАЗЫВАЕМ УСЛУГИ ПО СТРОИТЕЛЬСТВУ
Фасад, кровля, штукатурка, кладка, сайдинг, гипсокартон, установка дверей.
Тел. 8-029-673-15-90
ИП Иванашко А.В. УНП 590942862

РАСПИЛЮ
круглый лес с выездом к заказчику
Наличие электричества не обязательно
Длина бревна до 6,5 м
Диаметр бревна до 63 см
Тел. 8-029-330-62-26, 8-029-514-17-92.
ИП Семеньков С.Н, УНП 591733876

Поликарбонат Дачный душ Беседки
Доставка! Монтаж! Рассрочка без переплат!
(033) 373 80 20 мтс
(029) 324 80 20 Velcom
Светопрозрачная кровля УНП 591001987

ВОРОТА КОЗЫРЬКИ ПЕРИЛА
открытые и распашные
кованые, из нержавеющей стали
г. Слоним, ул.Синичкина, 6 8(029) 958-64-83
ИП Кононов М.В. УНП 590093088

ПАМЯТНИКИ
из гранита и мраморной крошки
ПО ЦЕНАМ ПРОИЗВОДИТЕЛЯ!
Благоустройство мест захоронения, установка, демонтаж.
Ограды из нержавеющей стали и гранита.
РАССРОЧКА
Рынок центральный, торг. место №163
мтс 8-033-654-79-06;
вел 8-029-333-12-17
ИП Лишик В.Ф. УНП 590087543

КОРЕКС рекламное агентство
ОРИГИНАЛЬНЫЙ ПОДАРОК С ВАШИМ ФОТО!
кружки, майки, тарелки, календари
брелоки, подушки, фотокристаллы, именная ложка
ул.Синичкина, 6 тел.6 444 6; +375 29 946 40 29
Рекламное агентство "Корекс" УНП 590093088

ПРИ ЗАКАЗЕ ПОТОЛКА ПОДАРОК
ГАРАНТИЯ КАЧЕСТВА
НАТЯЖНЫЕ ПОТОЛКИ
*Подробности по телефону и при замере
Предъявителю купона скидка 3%
вел. (8029) 33-323-74 мтс (8033) 32-999-23
ИП Ковалевский В.И. УНП591610533

МАСТЕРСКАЯ ПО ИЗГОТОВЛЕНИЮ ПАМЯТНИКОВ
Натуральный гранит, мраморная крошка.
Любая конфигурация, любые размеры
ДОСТАВКА — УСТАНОВКА
НИЗКИЕ ЦЕНЫ
Ул. Минский тр-т, 31 (территория ф-ки «Гостиничная мебель»)
Тел. 3-60-76, 8-029-909-90-05, 8-029-586-32-12
ИП Матейчук Г.П., УНП 500273273

ПАМЯТНИКИ И КОМПЛЕКСЫ ИЗ ГРАНИТА
МЕДАЛЬОНЫ И ТАБЛИЧКИ ИЗ НЕРЖАВЕЮЩЕЙ СТАЛИ
ДОСТАВКА, УСТАНОВКА БЛАГОУСТРОЙСТВО ХОРОШЕЕ КАЧЕСТВО НИЗКИЕ ЦЕНЫ
Ул. Подлесная, 1а (р-н Лобазовка, м-н «Памятники»)
МТС 8-029-787-84-71 ВЕЛ. 8-029-935-46-47
ИП Куликовский А.М., УНП 591735123

ПАМЯТНИКОВ
Изготовление и художественное оформление любых форм
доставка, установка
Г. Слоним, ул. Советская, 73, тел.2-78-23
ЧУП Лагутик С.Р. УНП 590789281

ПАМЯТНИКИ
Из натурального гранита любой сложности
Из мраморной крошки
Собственное производство
Низкие цены
Доставка Установка
Caggiati
г. Слоним, ул. Коммунистическая, 18
8-029-913-42-53
ИП Матейчук Г.П., УНП 500273273

ЧПУП «ГРАНВИ»
изготовление памятников любой формы из натурального гранита
ВОЗМОЖНА ДОСТАВКА И УСТАНОВКА
ПЕНСИОНЕРАМ И ИНВАЛИДАМ СКИДКИ
г. Слоним ул. Минский тракт 32а
Тел/факс:
8(1562) 6-26-65; 8(029) 664 62 10
УНП590717906 ЧПУП «Гранви»

ПАМЯТНИКИ
Установка Демонтаж
Выравнивание
БЛАГОУСТРОЙСТВО ЗАХОРОНЕНИЙ
реставрация плитки, облицовка керамогранитом и другие работы
РАССРОЧКА от 3 до 6 месяцев
ГАРАНТИЯ 6 ЛЕТ.
ИП Ольховик С.А. УНП 591741066
Vel. 8 029 987 11 70
МТС 8 033 359 90 10

ПАМЯТНИКИ
Изготовление и художественное оформление памятников.
Установка Благоустройство Демонтаж
8(044)7813674 8(029)5762418
ул. Янки Купалы 35
Вход с ул.Горького через проходную РАЙПО
Кравченко Д.Н., УНП 591734170

WWW.GS.BY

Больше материалов здесь
GS.BY

Уважаемые слонимчане!

Вы можете ускорить работы по реконструкции и благоустройству историко-культурного наследия — канала Огинского в Слониме, пожертвовав на эти цели 3 рубля. Для этого нужно позвонить на благотворительный телефон 8-902-21-44444 со своего домашнего телефона.

Также вы можете перечислить определенную сумму на благотворительный счёт №3135456520011 в Белагропромбанке, код МФО 152101457, для ОО «СлонимКаналОгинского» (через любой банк в городе).

Правление ОО «СлонимКаналОгинского»

Газета Слонімская

Частное объявление можно подать на сайт, *позвонив по тел.* 133

***Наберите номер* 133** *на своём мобильном телефоне, и оператор примет* **ваше объявление**

График приема:
Понедельник-пятница с **8.00** до **21.00**
Суббота с **10.00** до **17.00**
Воскресенье – ***выходной***

Стоимость звонка за минуту с НДС
Velcom — 1,50 руб.,
МТС — 1,56 руб.,
Life — 0,99 руб.

ПЛИТКА ТРОТУАРНАЯ* (серая и цветная),
БОРТ ГАЗОННЫЙ,
БЕТОН МЕЛКОЗЕРНИСТЫЙ без щебня и со щебнем и изделия из него,
БЛОКИ БЕТОННЫЕ типа ФБС для фундаментов и стен подвалов.
Продукцию собственного производства реализует Унитарное предприятие "ЦЕМСТРОЙ" УНП 590128161.
Тел. (01512) **3-80-99** гор., 8 (033) **621-38-25** МТС

Металлочерепица профнастил водосток
цемент
демлер
блоки г/с
кирпич, шифер
(029) **732-86-48** МТС
ИП Мискевич А.Н. УНП 290832391

МЕТАЛЛОПРОКАТ
• АРМАТУРА
• ТРУБА
• КВАДРАТ
• КРУГ
• ЛИСТ
• УГОЛОК
• СЕТКА
РЕЗКА, СВАРКА ДОСТАВКА
ИП Мискевич А.Н. УНП 290832391
АКЦИЯ: АРМАТУРА ⌀ 10 – 80 КОПЕЕК ПОГ. М. ⌀ 12 – 1 РУБЛЬ 17 КОПЕЕК ПОГ. М.
МТС: (033) 674-14-75, (029) 529-95-84

ЗАБОРЫ ЖЕЛЕЗОБЕТОННЫЕ, АЖУРНЫЕ РАЗНЫХ ФОРМ.
БОЛЬШОЙ ВЫБОР. НИЗКИЕ ЦЕНЫ. ДОСТАВКА. УСТАНОВКА.
Заборы металлические;
ворота откатные распашные, гаражные;
качели; скамейки.
БЛОКИ АЖУРНЫЕ – СТОЛБОВЫЕ
РВАНЫЙ КАМЕНЬ – ДЕМЛЕР
ПЛИТКА ТРОТУАРНАЯ;
УКЛАДКА, БЛАГОУСТРОЙСТВО МОГИЛ
НАЛИЧНЫЙ И БЕЗНАЛИЧНЫЙ РАСЧЕТ.
ТЕЛ. 721-58-00 (МТС), 985-68-59 (ВЕЛКОМ), 8-01645-33-7-29 (ДОМ.)
ЧП ЛЯ «Фермер-плюс» УНП 290830636

ПРОДАМ ПИЛОМАТЕРИАЛ:
БАЛКИ
СТРОПИЛА
ДОСКА
обр. и необр.
ШТАКЕТНИК
доставка
8-029-821-84-73
ИП Шелест С.А. УНП 291087314

Опт, розница
OSB
Низкие цены
Продукция производства Беларуси и России
ПИЛОМАТЕРИАЛЫ
• доска пола
• блок-хаус
• брус, доска
• имитация бруса
• щит мебельный
• плинтус, наличник
• комплектующие для лестниц
• вагонка (хвойных и лиственных пород)
И многое другое
г. Барановичи, ул. Вильчковского, 91А (заезд с ул. Бадака)
/029/ 726-17-38 /029/ 651-87-87
ИП Литвинович Р.А. УНП 290294957

ПИЛОМАТЕРИАЛЫ
САЙДИНГ
МИР КРОВЕЛЬНЫХ МАТЕРИАЛОВ
ОКНА ДВЕРИ ПВХ
УТЕПЛИТЕЛЬ
ИП Мазурик Г.П. УНП 590942331
МТС +375 (29) 5833050 Вел. +375 (44) 7388210
г. Слоним, ул. Чкалова, офис 32
Работаем с 9 до 18 ч. Выходной: вс. пн
e-mail: Slonim_Shalom@outlook.com
САЛОН-МАГАЗИН
«ШАЛОМ»
Мазурик Григорий
Индивидуальный Предприниматель
/ Кредит Рассрочка /
ОКАЗЫВАЕМ УСЛУГИ ПО СТРОИТЕЛЬСТВУ

РЕМОНТ ТЕЛЕВИЗОРОВ
на дому у заказчика
Тел. 2-12-65,
VEL. 8-029-173-49-57
МТС 8-033-620-50-08
ИП Пархута Е.Н., УНП590084784

Продажа и укладка
ТРОТУАРНОЙ ПЛИТКИ
ВИБРОЛИТЬЕВАЯ
ВИБРОПРЕССОВАННАЯ
Ж/Б ЗАБОРЫ
ДЕКОРАТИВНЫЙ КАМЕНЬ
Собственное производство
МТС + 375(29) 725-10-16
Life +375 (25) 636-52-47
VEL +375 (29) 930-76-85
ИП Зеленская Е.М., УНП 290640014

ЦЕМЕНТ М500 D20 (25 Т)
ГИПСОКАРТОН И КОМПЛЕКТУЮЩИЕ
ИЗВЕСТЬ, СМЕСИ СТРОИТЕЛЬНЫЕ, ШПАТЛЕВКА
ШИФЕР, ТРУБЫ А/Ц, МИНВАТА, ПЕНОПЛАСТ
ЗАБОР ПР-ВА НОВОГРУДКА
СЕТКА РАБИЦА, ГВОЗДИ СТРОИТЕЛЬНЫЕ
БЛОКИ ГАЗОСИЛИКАТНЫЕ,
КЛЕЙ ДЛЯ ПЛИТКИ, БЛОКОВ
ЛИСТ ОЦИНКОВАННЫЙ
МЕТАЛЛОПРОКАТ (ЛИСТ, ТРУБЫ, УГОЛОК, ШВЕЛЛЕР)
ДОСТАВКА ПО ГОРОДУ БЕСПЛАТНО,
возможна доставка по Слонимскому, Зельвеснскому, Дятловскому и Новогрудскому районам
Тел.: **8-029-655-02-26,** (вел.) **8-029-881-20-68** (мтс) **6-34-52** (после 18.00)
ЧТПУР «Левадагрупп», УНП 590325071

ДОРОГО ПРИНИМАЕМ Б/У АККУМУЛЯТОРЫ
20.07 в г. Слониме возле Коссовского рынка
с 16.30 до 18.30
Возможен вывоз АКБ нашим транспортом
(029) **829-46-60**
(029) **909-51-44**
www.1ak.by
ПАК ГРУППА КОМПАНИЙ
"Первая аккумуляторная компания"
Лиц. (02360/13-19/13 (24.05.13-18) Министерство промышленности РБ ООО "Бизнинвестгруп" УНП 200180562

Ремонт стиральных машин-автоматов
любых производителей, на дому у заказчика.
ВОСКРЕСЕНЬЕ ВЫХОДНОЙ
Тел. 8-029-783-10-50 (МТС)
8-029-389-11-19
ИП Грипич С.П УНП 590089390

РЕМОНТ ХОЛОДИЛЬНИКОВ
МТС 8029-280-11-03,
Вел. 8029-624-11-03
СТИРАЛЬНЫХ МАШИН-АВТОМАТОВ
Вел. 8-044-712-91-66
ПЫЛЕСОСОВ, УТЮГОВ, ФЕНОВ, КУХ. КОМБАЙНОВ И Т.Д.
Вел. 8-029-394-70-56, 6-17-80
ИП Гаврилов В.Н., УНП 590083548

ПЛИТКА ТРОТУАРНАЯ ДЛЯ КЛАДБИЩ ОБЛИЦОВОЧНАЯ
Декоративные заборные блоки и другие элементы для забора. Бордюры. Водостоки.
Ул. Подлесная, 1а (р-н Лобазовка, м-н «Памятники)
МТС 8-029-787-84-71, vel. 8-029-935-46-47
ИП Куликовский А.М., УНП 591735123

• МЕТАЛЛОЧЕРЕПИЦА
• ПРОФНАСТИЛ
• ЗАБОРНЫЕ СИСТЕМЫ
• ВОДОСТОК
• АРМАТУРА
• МЕТАЛЛОПРОКАТ
предъявителю скидка 3%
*скидки по купонам не суммируются
Скайпрофиль
СЛОНИМ
ул. Вокзальная, 11
(01562) 5 00 92
(033) 300 18 54
skyprofil.by
Унитарное предприятие «Скайпрофиль» УНП 691537001

Так как религиозная мораль никогда не основывалась на опыте, то царство теологии всегда считалось царством мрака.

Клод Адриан Гельвеций

Адзушына
12 июля 2017 года №28 (671)

ИНТЕРВЬЮ

Исповедь бывшего свидетеля Иеговы

Молодой человек Евгений (имя изменено по этическим соображениям), который родом из Слонима, рассказал про эту организацию после выхода из неё.

ИЛЛЮСТРАЦИОННОЕ ФОТО

— Евгений, сколько ты был в «Свидетелях Иеговы»?

— Начал в это втягиваться где-то с 2008 года и состоял там до 2015-го.

— Как ты охарактеризуешь членов данной организации?

—Я бы сказал, люди отзывчивые и добрые. Но очень набожные, помешанные на библии и на своей трактовке. Для них остального мира как такового не существует. Либо ты свидетель, либо нет. Не слушаешь нас — пошел отсюда, ты никто.

—Насколько мне известно — «Иеговы» не признают ёлки на Рождество и Новый год. А какие еще запреты существуют?

—Ёлка на Новый год — это отдельная тема. Праздников у них вообще никаких не существует, кроме «вечери воспоминания смерти Иисуса Христа». Если ты встречаешься с девушкой, то один на один с ней нельзя оставаться, должен присутствовать третий человек, что-бы контролировал.

—А каких-либо постов, запретов в одежде, слушании музыки они придерживаются?

— Постов как таковых не бывает. Рок и рэп нельзя слушать, также жанры , которые говорят о ином взгляде на жизнь. С одеждой — это что-то с чем-то! Моды придерживаться нельзя. Также, к примеру, никаких маек с рисунками, принтами из фильмов с группами и всякое такое. Грубо говоря — галстук, рубашка для парня, блузка, юбка для девушки.

— Теперь коснемся темы финансов. Ходит много слухов, что в подобных религиозных организациях «бабушки описывают квартиры», а прихожане платят «десятину».

— Ну один слух я точно опровергну — десятины нет. Все дают денег, сколько захотят. А про бабушкины дома, если они ещё и одиноки, то это сплошь и рядом.

— И кому же переходят эти «воздаяния Господу»?

— Если про дома, то они по завещанию переходят (я не помню как точно называется) в главный офис в Минске, который и даёт указания по всей Беларуси. А финансовые пожертвования «пилятся» частично на местном уровне, остальное поступает в Минск. Местные лидеры «Свидетелей Иеговы» живут ни в чём себе не отказывая. Дом частный, машина не самая старая, да и в плане обыденного питания не каждый может себе такое позволить.

— А простые прихожане этого не замечают?

— Кто не приближен к этим ящикам, тот и не догадывается, куда идут эти деньги. Хотя как-будто вывешивается и зачитывается финансовый отчёт, куда были потрачены деньги. Составляется он очень грамотно, знающими людьми. На моей памяти я один вовремя одумался.

— А сколько прихожан у «Свидетелей Иеговы» в Слониме?

— На данный момент не могу сказать точно, примерно человек 35-40. В Гродно, знаю, два собрания на тот момент были, по 70 человек в каждом.

— Что подтолкнуло тебя покинуть «Свидетелей Иеговы»?

— Взгляд на жизнь. По-ихнему выходит, что ничего делать нельзя. То не делай, это не делай. Ходишь только в костюме с сумкой и библией провозглашаешь имя божье.

— Почему, по-твоему, люди идут в эту религиозную организацию?

— Люди всегда ищут чего-то лучшего, особенно в нашей стране. Только кто-то реально старается улучшить свою жизнь, работает, добивается чего-то, а другие верят в сказки и ведутся на них. Что и есть самое печальное.

— Что пожелаешь своим бывшим единоверцам?

—Я бы пожелал одуматься и вернуться к нормальной жизни. Надо жить здесь и сейчас, а не в сказках про вечную жизнь без болезней и смерти.

Чтобы узнать мнения иных верующих религиозной организации «Свидетели Иеговы», корреспондент «ГС» обратился к слонимчанину Сергею, который уже почти 20 лет состоит в этой общине. Вот что он отметил:

— В данной статье человек высказывает свои собственные мнения и чувства. Это право каждого человека.Что могу сказать о себе — я Свидетель Иеговы с 1998 года. Меня привлекло то, что Свидетели Иеговы глубоко уважают Библию, изучают её и живут по её принципам. Знания из Библии помогают мне формировать свой характер и по-настоящему любить Бога и людей. Библейские принципы помогают решать повседневные вопросы в разных областях жизни: семья, работа, цели, приоритеты. Люблю читать. И не только Библию и библейскую литературу. У меня есть твёрдая жизненная позиция в разных вопросах, но уважаю мнение других и готов к нему прислушаться.

Никита ПАСТУХОВ

ВНИМАНИЕ

На «Газету Слонімскую» і «Аддушыну» можна падпісацца ва ўсіх паштовых аддзяленнях краіны, а таксама ў рэдакцыі па адрасе: г. Слонім, вул. Чырвонаармейская, 73Б.

Кошт падпіскі на камплект «Газета Слонімская» + «Аддушына»:

63272 Для індывідуальных падпісчыкаў: на 1 месяц — **5,81** руб., на 3 месяцы — **17,43** руб.

632722 Для прадпрыемстваў і арганізацый: на 1 месяц — **6,52** руб., на 3 месяцы — **19,56** руб.

Паважаныя нашы падпісчыкі Марыя Пятроўна Ануфровіч, Алена Аляксандраўна Свірэпік, Пётр Сямёнавіч Палховіч, Зінаіда Феліксаўна Якубчык, Апалінарый Казіміравіч Барук!

З днём нараджэння віншуем мы вас
І дзякуем, што вы чытаеце нас!
Жадаем, каб доўгія разам гады
Не ведалі з вамі мы гора-бяды.

Рэдакцыя «Газеты Слонімскай»

афиша

ЦЕНТР КУЛЬТУРЫ И ОТДЫХА

12 июля, среда

«Гадкий я 3» 3D (США, 2017, 6+, мультфильм, 1 ч 36 мин), начало в 12.00, 14.00

«Человек-паук: Возвращение» 3D (США, 2017, 12+, фантастика, 2 ч 13 мин), начало в 16.00, 18.30, 21.00

13 июля, четверг

«Сказ о Петре и Февронии» 2D (Россия, 2017, 6+, мультфильм, 1 ч 25 мин), начало в 12.00, 16.00

«Человек-паук: Возвращение» 3D, начало в 14.00

«Чёрная вода» 2D (Россия, 2017, 16+, ужасы, 1 ч 53 мин), начало в 18.30, 21.00

14 июля, пятница

«Сказ о Петре и Февронии» 2D, начало в 12.00, 14.00

«Человек-паук: Возвращение» 3D, начало в 16.00

«Чёрная вода» 2D, начало в 18.30, 21.00

15 июля, суббота

«Сказ о Петре и Февронии» 2D, начало в 12.00, 14.00

«Человек-паук: Возвращение» 3D, начало в 18.30

«Чёрная вода» 2D, начало в 16.00, 21.00

16 июля, воскресенье

«Сказ о Петре и Февронии» 2D, начало в 12.00, 14.00

«Человек-паук: Возвращение» 3D, начало в 16.00

«Чёрная вода» 2D, начало в 18.30, 21.00

ГОРОДСКОЙ ПАРК

15 июля, суббота

Праздник ремёсел «З крыніц адвечных прыгажосці» (отдел ремесел и традиционной культуры ГУК «Слонимский районный центр культуры, народного творчества и ремёсел»)

ТЕАТР

16 июня, воскресенье

Для детей "Як павука з луга праганялі", начало в 12.00

СТАДИОН «ДИНАМО»

13-15 июля

Областной турнир «Кожаный мяч». Начало в 10.30

Подписываемся под каждым словом. Подпишитесь и Вы!

Главный редактор Виктор Владимирович Володащук

Учредитель
Виктор Владимирович ВОЛОДАЩУК

ГАЗЕТА ВЫХОДИТ НА РУССКОМ И БЕЛОРУССКОМ ЯЗЫКАХ

Телефоны редакции:
МТС: 8-029-584-87-32
Velcom: 8-029-133-04-21
факс: 8 (01562) 2-90-00
звонить с 9.00 до **18.00**
Skype — gazslon

Для корреспонденции:
231799, г. Слоним,
ул. Красноармейская, д.41
Юридический адрес:
г. Слоним, ул. Красноармейская, 41

Регистрационное удостоверение №65 от 05.03.2009 года выдано Министерством информации Республики Беларусь. Свидетельство о госрегистрации УП "Газета Слонимская" ЮКЛ № 001845, выданное Гродненским областным исполнительным комитетом от 03.04.2003 г.

Авторы опубликованных материалов отвечают лично за подбор и достоверность фактов, их точка зрения может не совпадать с мнением редакции. Редакция не ведет переписки с читателями и оставляет за собой право не рецензировать и не возвращать рукописи. Редакция не несёт ответственности за содержание рекламы.

Свободная цена

Тираж номера 3010 экз.

Время подписания к печати по графику 11 июля 2017 года 15:00

РЕКЛАМНАЯ СЛУЖБА
8-(044) 715-90-03
8-(044) 762-48-39
ул. Красноармейская, 73Б (здание АРЗ)
e-mail: gs@gs.by, gazslon@gmail.com

Объем — три условных печатных листа.
Газета отпечатана в ГОУПП "Гродненская типография", Гродно, ул. Полиграфистов, 4. индекс 230025
Заказ № 3421

Распространяется с газетой "Газета Слонимская" по подписке и в розницу по Республике Беларусь

ISSN 1991-3362