Просто хорошая газета!
Читай в оба!
Выходит один раз в неделю

Отдушина

№19 (609) 4 мая 2016 года

Издатель УП «Газета Слонимская»
Основана 18 октября 2002 года
ГАЗЕТА РЕКЛАМНАЯ ДЛЯ ДОСУГА

• ЛИЧНОСТЬ

МАДЛЕН:
«ЖЕНЩИНА ДОЛЖНА БЫТЬ СЧАСТЛИВА! БОЛЬШЕ ОНА НИКОМУ НИЧЕГО НЕ ДОЛЖНА!»

Эту красивую эпатажную женщину знают многие, кто хоть единожды сталкивался с творчеством народного театра моды «Этуаль». В 2000-х годах руководила этим коллективом Мадлен. К этой женщине невозможно было относиться нейтрально: ею либо восхищались, либо завидовали ей, но уж точно не было тех, кто бы мог спокойно пройти мимо нее. Мадлен была профессионалом своего дела и в те далекие времена блистала вместе с коллективом «Этуали».

ФОТО ИЗ ЛИЧНОГО АРХИВА МАДЛЕН

Мадлен

Гасконь стала вторым домом

В 2008 году Мадлен уехала из Слонима во Францию. Это не было неожиданностью, потому как такой удивительной женщине явно было тесно в провинциальном городке.

«У меня в Слониме было все, что может быть у состоявшейся женщины. Дерзкие мечты и их воплощение, любимая работа в кругу единомышленников, творческие будни и радостные праздники, выходные с любимыми друзьями. Были верные подруги и злобные завистницы! Все, как положено, — рассказывает Мадлен. — Я очень благодарна Слониму за исполнение всех моих мечтаний. Этот город принял меня и стал для меня родным. Но в один непременно прекрасный момент понимаешь, что если не переходишь на новый виток спирали, начинаешь вращаться на одном и том же месте. Как у Конфуция: «У вас есть паруса, а вы вцепились в якорь». Была еще одна причина, семейная. Моя мама когда-то совершила ошибку, в которой раскаивалась всю жизнь: она вернулась в СССР, хоть была возможность жить за границей. Мама очень хотела, чтобы я уехала... Это некая родовая память. Мне было интересно, к чему же такому меня подталкивала мама. Также это был для меня вызов, смогу ли адаптироваться в новом мире. И пазлы сложились».

Так восемь лет назад Мадлен поменяла привычный Слоним на легендарную родину д`Артаньяна — Гасконию: «Живу в 80 км от Атлантического океана, или, другими словами, Бискайского залива. Конечно, адаптация в новой стране — это всегда трудное событие. Прежде всего, это язык, менталитет, традиции, культура другой страны. Одним словом, надо начинать жизнь с нового листа в буквальном смысле. Тем более что это страна, в отношении которой сложились определенные стойкие стереотипы. И в реальности эти все надуманные стереотипы претерпевают полное крушение. Можно, конечно, впасть в отчаяние и посыпать голову пеплом. А можно начать изучать французскую действительность. И здесь важно было принять, как говорит моя экс-модель Вивьен и преподаватель Елена Александровна, национальную культурологию и не позволить себе переодевание во французские одежды сознания. Сохранить столь обожаемый французами прославленный «славянский шарм». Что мне и пришлось сделать. Зато теперь я могу написать инструкцию на тему «Как адаптироваться во Франции», а начинать надо, конечно, с языка. И мне очень хочется поблагодарить моего блистательного педагога мадам Люси!» — рассказывает Мадлен.

Продолжение на стр. 12

Медицинский центр
«ЛЕЧМЕД»
УЗИ:
Сердце (цветной доплер) и детей с рождения
Головной мозг
Щитовидная, молочная и предстательная железа
Органы брюшной полости, почки, мочевой пузырь
Гинекологическая патология
Сроки беременности, определение пола плода
РЭГ ПЦР РВГ ЭКГ
КОНСУЛЬТАЦИЯ
НЕВРОЛОГА (детского и взрослого), СОСУДИСТОГО ХИРУРГА, ГИНЕКОЛОГА, ЭНДОКРИНОЛОГА (детского и взрослого), ПЛАСТИЧЕСКОГО ХИРУРГА, КАРДИОЛОГА
Суточный мониторинг ЭКГ по Холтеру
Лазерная склеротерапия
Г.БАРАНОВИЧИ, УЛ. БРЕСТСКАЯ, 112В
с 8.00 до 20.00 без выходных
/0163/41-01-51, 40-25-19, 41-01-43
8/0297/29-72-25, 8/029/689-01-51
УНП 290474083 ЧМУП "Лечмед"

Грузоперевозки по городу и РБ до 3 тонн, 4м х 1,86 м х 2,10 м
Тел. 8-029-379-48-13 Vel
8-029-285-90-07 МТС
ИП Русый А.В. УНП 590713862

Пассажирские перевозки в БЕЛОСТОК на рынок «АУШАН»
Принимаем заявки на перевозку пассажиров РП, СНГ
8-029-670-93-20
8-029-888-60-91
ЧТУП «Скаскевич», УНП 591730267, Лиц. 02190/5-69127, 21.11.2013г.-20.11.23г., ТМиК РБ

Шоп-туры в Белосток
пассажирские перевозки по РБ, СНГ, Европе
Тел. 8-029-161-44-10
8-033-311-77-09
ИП Синевич Д.Ф., УНП 590738643,
Лиц. № 02190/5-61740, 15.0812-15.08-22 МТК РБ

ГРУЗОПЕРЕВОЗКИ
по городу, району, РБ, 15 м³, длина 4,5 м, высота 1,9 м, ширина 1,8 м, грузоподъемность до 3 т
Тел. МТС 8(033) 685-62-93,
Vel 8(044) 55-00-361 Виктор
ИП Прокопчик В.И. УНП 591732813

ГРУЗОПЕРЕВОЗКИ
ПО ГОРОДУ, РАЙОНУ, РБ
8-029-636-01-97 Vel.,
8-033-321-95-41 МТС
ИП Скок В.В. УНП 500297589

ГРУЗОПЕРЕВОЗКИ
по городу, району, РБ
10 м³ длина – 3,3 м
высота – 1,85 м
ширина – 1,7м
Грузоподъемность – 2 т
Мерседес-Бенц-Спринтер, 1998 г.в.
Тел.: 8-033-623-98-77 МТС,
8-044-788-02-32 Vel.
ИП Герасимчик М.А., УНП 590323995

Грузоперевозки по городу и РБ
ГАЗ САЗ-3507 (самосвал) до 5 т
Бетон
Песок
Брикет
Доска
Блоки и др. (мусор)
Тел. 8-029-356-62-27
ИП Гончар М.И., УНП 590321525

ГРУЗОПЕРЕВОЗКИ
По городу и району.
Переезды. Попутно в Минск.
Тел. 8-033-656-10-55,
8-029-928-42-02
ЧТУП «Анжелайв» УНП 591730241

СЛОНИМЧАНЕ ШЕСТЬ ДНЕЙ ЖИЛИ НА ГОРЕ АФОН

Этот крест стоит на полпути от скита Святой Анны, матери Пресвятой Богородицы, до скита «Малая Анна», где начинал свой молитвенный подвиг прп. Иосиф Исихаст

Настоятель прихода в честь иконы Божией Матери «Споручница грешных» протоиерей Владимир Комаров ищет, и, надо сказать, небезуспешно, новые возможности, через которые можно благотворно воздействовать на подрастающее поколение.

Сейчас в приходе по благословению правящего архиерея архиепископа Гурия действует долгосрочная паломническая программа, предусматривающая посещение святынь православного мира. Например, в апреле отцу Владимиру удалось свозить детей на Святую гору Афон, земной удел Божией Матери.

Сам настоятель Владимир Комаров уже в шестой раз посетил Святую гору Афон. В этой поездке с ним ездили семеро ребят. На Афоне слонимчане были с 14 по 20 апреля. По словам священника, ребята дорогу перенесли благополучно и до сих пор находятся под впечатлением от посещения святого места.

Алёна АЛЬКО
Фото из личного архива Владимира КОМАРОВА

Доброе утро, Слоним!

Доброе утро, слонимчане! Вы позавтракали и отправились на «любимую» работу?

Нравится вам ваша работа либо она вас тяготит, часто ли вы смотрите на часы: когда же долгожданное окончание рабочего дня? Когда эта работа ваша, вы не замечаете времени. Она приносит вам удовольствие и радость, а не только заработную плату. В сутках 24 часа. Минимум восемь часов ежедневно отдается работе. Это треть вашей жизни.

Наш Господь не создал ни одного человека бездарным. Как минимум один талант есть у каждого. У кого-то больше талантов. Найдите их и вложите в дело! Ваше дело обязательно принесет вам прибыль.

Вас напрягает ваша работа? Значит, вы занялись не своим делом! Тогда измените свое отношение к работе, найдите в ней положительное. Измените подход к вашей работе.

...Микеланджело был рожден, чтобы ваять. К тридцати годам он создал шедевры «Пьету» и «Давида». Папа Юлий Второй предложил Микеланджело нарисовать двенадцать фигур на сводах Сикстинской капеллы. Поначалу молодой скульптор хотел отказаться, так как живопись не была его любимым занятием. Но папа настаивал, и Микеланджело согласился. Он начал писать.

Работа стала приносить ему всё большее воодушевление. Через четыре года облик капеллы изменился: девять сцен, четыре сотни фигур. Он был так поглощен работой, что не обращал внимания на здоровье.

Однажды кто-то поинтересовался, почему Микеланджело уделяет так много внимания деталям в углах капеллы. «Ведь их никто не видит», — сказали ему. «Бог увидит», — ответил мастер.

В послании к Ефесянам сказано: «...служа с усердием, как Господу, а не как людям» (6 гл., 7 ст.).

Идите на свою работу и делайте её с усердием и удовольствием! У вас всё получится!

Эдуард МОРОЗ

КУХНИ
ПО ИНДИВИДУАЛЬНОМУ ЗАКАЗУ
РАССРОЧКА
ТЕЛЕФОН
8-029-282-68-97
ИП СОСНОВСКИЙ Ю.Б., УНП 591734048

ШКАФЫ-КУПЕ
ЗАСТРОЙКА НИШ
РАЗДВИЖНЫЕ ДВЕРИ
Гарантия 5 лет Замер
Доставка бесплатно
Тел.: 80154601768,
80291652329.
ИП Вагурин С.Г., УНП 590821456

шкафы-купе
ИП Супрун С.И., УП 590321395
• радиусные
• угловые
• диагональные
• фотопечать
• пескоструй
корпусная мебель
по индивидуальным проектам
• замер, доставка • рассрочка без %
• установка • выезд на район
Vel 8-044-4-99-22-44
МТС 8-033-31-96-96-6

магазин "Красный город"
г.Слоним ул.Первомайская 17 (3 этаж)
рассрочка
МЕБЕЛЬ
Кухни, шкафы-купе, детские, прихожие, мягкая мебель, столы, стулья и т.д.
8-029-9108891
8-029-7842717
Большой магазин мебели
У нас дешевле, чем вы думаете!!!
ИП Шлык А.А. УНП 590320266

ШКАФЫ-КУПЕ
КУХНИ
Раздвижные двери.
Гарантия качества, замер, доставка бесплатно.
Тел. 8-0154-52-00-10,
8-033-392-52-99,
8-029-150-25-83.
ИП Езепчик С.С. УНП 591332972

КУХНИ
ОФИСНАЯ МЕБЕЛЬ
ШКАФЫ-КУПЕ
ДЕТСКИЕ
ГОРКИ
И ДРУГОЕ
ПРИ ЗАКАЗЕ КУХНИ ПОТОЛОК В ПОДАРОК
НАЛИЧНЫЙ И БЕЗНАЛИЧНЫЙ РАСЧЕТ
МТС 8(029)8695838
VEI 8(044)7327077
ПОТОЛКИ
НАТЯЖНЫЕ
ИП Ропацкий В.А.УНП591347366

Viber
МОБИЛЬНЫЙ РЕПОРТЕР
ДРУЗЬЯ! У нас действует рубрика «МОБИЛЬНЫЙ РЕПОРТЁР».
ЕСЛИ на Вашем смартфоне или планшете есть интересные фотографии или видео, которыми Вы хотите поделиться с нашими читателями, присылайте их нам на номер (8 029) 133-04-21
С помощью приложения Viber.
АВТОРЫ самых интересных фотографий и видеороликов БУДУТ отмечены!

все виды корпусной мебели
по индивидуальным заказам
ШКАФЫ-КУПЕ
КУХНИ И МНОГОЕ ДРУГОЕ
мы стараемся
Тел. 8-029-785-27-74 МТС
Вел. 8-029-941-64-94
ИП Караков А.Н. УНП 590905121

ШКАФЫ КУПЕ!
ИП Улас В.В. УНП 590982367
тел. 8029 6809966
мтс: 033 6809966
закажи шкаф-купе и получи:
ПОДАРОК НАБОР ВЕШАЛОК
-5% СКИДКУ на натяжной потолок

ЧПУП «Анмикс» УНП 590095116
АНМИКС ПРЕДПРИЯТИЕ «АНМИКС» АНМИКС
Изготовление корпусной мебели
ПО ИНДИВИДУАЛЬНОМУ ЗАКАЗУ,
на современном оборудовании,
в кратчайшие сроки
ШКАФЫ-КУПЕ,
КОРПУСНАЯ МЕБЕЛЬ,
КУХНИ,
ОФИСНАЯ МЕБЕЛЬ,
КОМОДЫ,
ТУМБЫ,
ПРИХОЖИЕ,
СТОЛЫ ПИСЬМЕННЫЕ,
СТОЛЫ КОМПЬЮТЕРНЫЕ
И МНОГОЕ ДРУГОЕ.
РАССРОЧКА
г.Слоним, ул. Брестская, 137
Тел. 8-044-758-53-40, 8-044-758-53-10
ЗАМЕР И ДОСТАВКА ПО ГОРОДУ БЕСПЛАТНО
БОЛЬШОЙ ВЫБОР МЕБЕЛЬНОЙ ФУРНИТУРЫ В МАГАЗИНЕ «АНМИКС»
В НАЛИЧИИ И ПОД ЗАКАЗ
МЕБЕЛЬ СОБСТВЕННОГО ПРОИЗВОДСТВА
Обращаться по адресу:
Г. СЛОНИМ, УЛ. В.КРАЙНЕГО, 12
(напротив Белгосстраха)
8-029-691-46-92
8-01562-2-72-06
ОКАЖЕМ УСЛУГИ
ПО РАСКРОЮ ПЛИТНЫХ МАТЕРИАЛОВ
(ЛАМИНИРОВАННОЕ ДСП, ДВП)
ПО РАЗМЕРАМ ЗАКАЗЧИКА,
а также оклейка кромкой, сверление отверстий и прочее
Обращаться по адресу:
г. Слоним, ул. Брестская, 137
тел. 8-044-758-53-40

• ПУТЬ К БОГУ

СМЕРТЬ И ВОСКРЕСЕНИЕ

Тяжело не имеющим веры думать о смерти и уж тем более встречать ее! Как безнадежна воистину жизнь человека, не обозревающего впереди своего крохотного пути вечность, не помышляющего о ней.

Тягостно не веровать в Воскресение Христово, а значит, и в свое собственное. Жить только здесь и сейчас — это не жить вовсе. Как мельчает человеческая жизнь, не желающая разворачиваться в перспективе вечности! Отчасти этого не желаем мы все: верующие и неверующие, христиане и их противники. Отчего же нам делается милее вечности этот крохотный кусочек бытия, отчего мы так не желаем жертвовать чем-то ради своей вечной жизни с Богом?

Быть может, страшит собственное возможное величие перед Лицом Творца? Уж если веровать в вечную жизнь, то и готовиться к ней тоже нужно как следует, и поступки все наши приобретают совсем иной вес и значение. Уж точно тогда: жизнь прожить — не поле перейти. А мы не просто перейти порой стремимся, а перебежать налегке, проскочить с комфортом, без излишних трудностей и переживаний! Ну, верно ведь Шекспир про театр-то сказал, «и люди в нем актеры». Но что мы будем иметь в итоге, если настроены играть в жизнь? Капиталец какой-нибудь приобретем? Материальный разве что. Да и кому он достанется, тоже вопрос.

А ведь любим подумать над загадкой великих: чем же они отличались от нас — гении, полководцы, деятели искусств. Не тем ли, что «зрели в корень», жили в перспективе вечности и нацелены были на дальнейшее бытие в ней?

До Пасхи остается совсем чуть-чуть, впереди нас ждет Страстная Неделя, но раньше — Лазарева суббота, день, удивляющий нас снова и снова евангельским повествованием о воскрешении Христом Лазаря Четверодневного. Сколько картин написано на этот сюжет, сколько стихов и иных творений искусства создано! Вечность тянет к себе человека, обещает ему нечто прекрасное, обещает вернуть с избытком то, что отбирается смертью. Лазарь четвертый день уже лежал во гробе, когда Христос пришел к его сестрам Марфе и Марии. Обе встречают Его одинаковыми словами: «Господи! Если бы Ты был здесь, не умер бы брат мой» (Ин.11:21,32). Они знали, что говорили. Но даже и эти смиренные ученицы Христа не могут еще до конца поверить в то, что Иисус Сам — «воскресение и жизнь» (Ин.11:25), хотя Марфа и исповедует Его Сыном Божьим (Ин.11:27).

И Христос совершает чудо, воскрешая четверодневного мертвеца. «Тогда многие из Иудеев, пришедших к Марии и видевших, что сотворил Иисус, уверовали в Него» (Ин.11:45).

Нам кажется порой, что, сотвори Иисус это чудо перед нами, мы бы тоже поверили в Него всей душой. Но Евангелие говорит об обратном: только «многие», но не все уверовали тогда. Как быть?

Ответ есть. За каждой Литургией присутствует живой Христос, и мы можем соприкоснуться и сокровенным образом соединиться с Ним в таинствах. И когда воскреснет наша душа, уже не потребуется иного свидетельства об истинности Божества Иисуса и существовании вечной жизни. Свидетельством станем мы сами.

Оксана КОЗЛОВА

• НАШЕ ИНТЕРВЬЮ

МАКСИМ СОНЧИК: «ПЛАНИРУЮ ПОПАСТЬ НА СБОР НАЦИОНАЛЬНОЙ КОМАНДЫ»

Слонимская ДЮСШ №1 заняла шестое место в сборной Беларуси на молодежном чемпионате мира по гандболу и заслужила право носить звание школы олимпийского резерва. Удачно сыграл в прошлом году в Бразилии воспитанник отделения гандбола спортшколы Максим Сончик. С этого и начался наш разговор с 19-летним спортсменом, бывшим подопечным тренера Виктора Савчина.

— Максим, что предшествовало успешному выступлению на чемпионате?

— Очень серьезно подошли к играм чемпионата мира. Перенесли тяжелый 48-часовой перелет. Плюс другой часовой пояс, другое время года. Но и при их зиме там было 30 градусов тепла. К тому же накануне первой игры мы недосчитались своего спортивного багажа. Пришлось перед матчем покупать форму. Благо незадолго до начала встречи наши сумки все же подвезли. На таких эмоциях мы обыграли сборную Голландии.

— Итоговое шестое место — достойный результат?

— На чемпионате выступали сильные команды. Уступили титулованным шведам и немцам. Драматично выиграли у Катара в 1/8 финала, забросив решающий мяч в овертайме. Шестое место — это лучший результат сборной. Так что выступили достойно и готовимся попасть на олимпиаду.

— Совсем недавно 20-летняя сборная страны с твоим участием не прошла отбор на юниорский чемпионат Европы...

— В Боснии у нас была сильная группа. Мы проиграли один мяч шведам и три — норвежцам. Победа над хозяевами нам ничего не давала — в финал мы не вышли.

— На отбор команду возил тренер националки Юрий Шевцов. Возможно, наставник приглядывается к будущим игрокам первой сборной страны?

— В какой-то степени с этой целью Юрий Анатольевич и руководил нами. А насчет приглашения на сбор национальной сборной, надеюсь, что тренер вызовет на матчи с командой Латвии для попадания на чемпионат мира. Лично мне он ничего не говорил, но я планирую туда попасть.

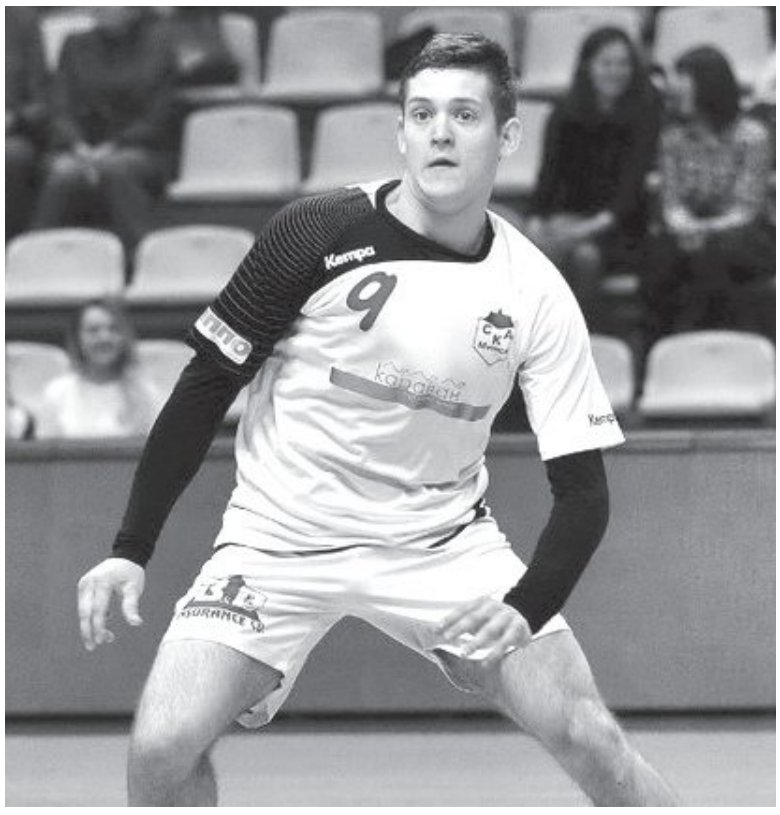

“Девятка” минского СКА

— В этом году уже завершились игры Балтийской лиги. Каков успех?

— Недавно турнир закончился. В решающих матчах я играл за основную команду от звонка до звонка. Выиграли 10 мячей у эстонской «Пыльвы». В финале вели в счете с финским «Коксом» («Риихимяки Кокс». — **Прим. А.З.**), но расслабились, сыграли вничью и в овертайме проиграли. Получили медали и кубок за второе место. Конечно, сильно расстроились.

— Впереди решающие игры чемпионата Беларуси. Какое настроение на его окончание?

— Сейчас мы сражаемся в квартете второго этапа. Несмотря на поражение от брестчан, очень серьезно готовимся к решающим поединкам с БГК им. Мешкова. Ведь финал будет проходить до трех побед. Будем стремиться попасть в лигу чемпионов.

— Ты уже три года играешь в сильнейшем клубе страны. Что пожелаешь юным слонимским гандболистам?

— Хочу сказать, что спорт должен быть на первом месте. Я всегда с радостью приходил на тренировки. Если же я совершал дома провинность, то мама не запрещала мне сидеть за компьютером, а не пускала на тренировку. А удовольствие я получал именно на спортивной площадке. Ведь если усердно заниматься спортом, можно достичь высоких результатов и зарабатывать хорошие деньги. Поэтому — настойчивости и удачи в спорте!

Александр ЗАХАРЕНКО

ТАКСИ
4-13-12
ЭСКОРТ
вызов такси бесплатно
VELCOM 69-58-058
MTS 78-58-058
LIFE 917-45-50
ИП Быцко Е.С., УНП 590092875

ИП Давыденко Н.Н., УНП 590090262
ТАКСИ
5-48-48
3-88-88
3-97-61
МТС 78-59-055
velcom 31-59-055
life:) 955-30-61
Лиц.№02190/5-21754 МТК РБ 1.12.14г.-16.01.2025г.

ТАКСИ
38-555
МТС 8-029 2680 555
ЦЕНА ПРОЕЗДА
35 000 р. до 3 км
далее 5 000 р. за 1км
Velcom 8-044 7728 555
Life :) 8-025 9311 555
ИП Рымар М.А., УНП 590713875, Лиц.№02190/5-27951 МТК РБ, 30.03.07г.-29.03.2022г.

ЗАКАЗ ТАКСИ ПО ТЕЛЕФОНУ
3-66-66
Velcom 61-56-056
МТС 58-79-056
Life 91-11-076
ИП Трухан В.Н. УНН 500452432, Лиц.№ 02190/5-17079 МТК РБ, 24.03.14г.-30.04.2024г.

г. Слоним круглосуточно.
3-33-33
TAXI КАСКАД
Velcom 8-044-59-111-95.
МТС 8-033-39-39-095
Life 8-025-755-88-01

АККУМУЛЯТОРЫ
Масло XADO
•ремонтно-восстановит. гели, смазки
•автомобильные жидкости
•автохимия
шины
goodyear, dunlop, fulda, debica, sava, matador, yokohama, barum, nexen, wanli, kama, rosava
«Мир аккумуляторов» в наличии и под заказ
Г. Слоним, ул. Советская,10, здание МУПК тел. 8-029-648-86-18,8-01562-3-86-57.
ИП Абрамович Д.Г. УНП 590094201

РЕМОНТ И ОБСЛУЖИВАНИЕ, ДИАГНОСТИКА ЭЛЕКТРООБОРУДОВАНИЯ
ГАЗ, УАЗ, ВАЗ
Безналичный расчет.
LADA
Тел. 8-029-940-51-23, 8-029-782-68-09.
ЧСУП «Атрис Сервис», УНП 590844709.

ПРОДАЮ

дачу, дом

ДОМ, в Слониме, 2000 г.п., кирп.,, 1-эт., 4 комнаты, пл. 112 м², с гаражом, 2 застеклённые веранды, окна заменены на стеклопакеты, входные двери металлич. с двух сторон, деревянный пол, новая встроенная кухня с хорошей быт. техн., хорошая сантехника, двери межкомн. деревянные, отопление - газ. котёл, на территории уч. находится сарай, множество плод. деревьев, удобное расположение, 10 мин. ходьбы от центра, недалеко детсад, гимназия, авт. остановка, тихий переулок, хорошие соседи. Тел. 8-029-777-45-64.

ДОМ, в Слонимском р-не, с/с Новодевятковичи, д. Мирная, д. 17, жилой, 1961 г.п., пл. 60 м², есть электричество, газ, центральный водопровод, паровое отопление, сад, рядом лес, участок 15 соток. Тел. 8-029-357-61-12 (Таня), 8-0163-61-68-41 (Галина).

ДОМ деревянный, добротный, в районе авторемзавода, общ. пл. 114 м², отопление газовое, участок 11 соток, 2 хоз. постройки, пл. 38 м² и 31 м², гараж, 25 м². Тел. 4-28-57, 8-029-625-41-52, 8-029-329-14-42.

ДОМ деревянный, район стадиона, 4 комнаты, газ, вода. Тел. 8-029-829-41-00.

КОТТЕДЖ, в районе детской поликлиники, 2-й этаж, общ. пл. 85,7 м², 4 комнаты, удобства, земельный участок, баня, гараж на 2 машины, хоз. постройки, или обмен, любые варианты. Тел. 8-029-663-65-03.

1/2 часть дома, центр города, общ. пл. 49 м², жил. 44 м², канализация центральная, газ, водопровод, отопление печное, погреб, сарай. Тел. 8-033-688-21-85.

ДАЧУ, в д. Воробьевичи, недорого, 9 соток, сад. Тел. 6-03-94, 8-029-946-40-16.

ДАЧУ, в районе д. Якимовичи, в два уровня, хорошую, свет + вода. Тел. 3-13-89, 8-029-633-13-89.

ДАЧУ, на Лобазовке, 10 соток, дом 2-этажный. Тел. 8-029-112-04-72.

ДАЧУ, р-н Лобазовка, за кладбищем на ул. Красных партизан, 6 соток земли. Тел. 8-044-562-80-25, 6-57-86.

ДОМ, баня, 2 гаража, эстакада, рядом лес, озеро, лес из лип, черёмухи, дуба, 600 млн. руб., торг уместен, рассрочка платежа, аренда до 10 лет. Тел. 8-029-684-23-25.

ДОМ, в д. Воробьевичи, в доме есть свет, телефон, вода, сад, огород, погреб каменный, 20 соток земли, газ баллон, природный, рядом с домом, срочно, торг. Тел. 8-029-861-46-91, 8-033-636-48-40.

ДОМ, в д. Елка, деревянный, теплый, есть сарай, огород, сад, рядом 2 магазина, пруд, лес. Тел. 8-029-265-59-49.

ДОМ, в д. Костени, на ул. Школьной, 82, кирпично-деревянный, все коммуникации, хоз. постройки, участок 25 соток, срочно. Тел. 8-029-347-56-66.

ДОМ, в д. Костени, на ул. Школьной, все коммуникации, 26 соток земли, хоз. постройки. Тел. 8-029-619-16-65.

ДОМ в д. Поречье, 5 км от г. Слонима, с мебелью, имеется газовое отопление, центральное водоснабжение, гараж, летняя кухня, подвал, сараи, участок 25 соток, 500 м до р. Щары. Тел. 8-029-328-81-28.

ДОМ, в д. Чемеры, имеются хоз. постройки. Тел. 5-33-91, 8-029-902-53-05.

ДОМ, в д. Шиганы, 12, хоз. постройки, колодец, телефон, 40 соток земли. Тел. 5-06--5, 8-044-495-52-85.

ДОМ, в районе Лобазовки, на ул. Багратиона, участок 15 соток, с коммуникациями, срочно, недорого. Тел. 8-015-63-36-5-36 (утром, вечером).

ДОМ, в районе Резки, пл. 100 м², все коммуникации, 4 комнаты, 2 гаража, 80 м², баня, 20 м². Тел. 8-029-635-91-27.

ДОМ деревянный, 7x12, 4 комнаты, кухня, ванная, туалет, 2 подвала, газ, вода, канализация центральная, хоз. постройки, гараж, участок 8,3 сотки. Тел. 8-017-232-05-25, 8-029-703-48-44.

ДОМ деревянный, на ул. Лермонтова, общ. пл. 53 м², жил. 44 м², отопление печное, газ баллон, вода холодная, 6 соток земли. Тел. 8-029-891-06-37.

ДОМ, жилой, 1973 г.п., шлакобетонный, общ. пл. 102 м², со всеми удобствами, цена при осмотре. Тел. 8-029-787-13-89.

ДОМ, на ул. Кирова, 50, новый, жилой, пл. 83,2 м², все коммуникации центральные, есть баня с бассейном, кухня летняя, гараж на двое ворот, участок большой, возможен обмен на квартиру с доплатой. Тел. 8-029-947-14-77.

ДОМ, на ул. Минский тракт, 61, в хорошем состоянии, торг. Тел. 8-044-785-70-02, 8-029-555-29-07.

ДОМ недостроенный, в районе 2-е Рыщицы, на ул. Декабристов, 34, цена договорная. Тел. 6-36-95.

ДОМ новый, в районе Рыщицы, 2-уровневый, пл. 120 м², жилой, гараж на 2 машины, подвал, 11 соток земли, забор металлопрофиль. Тел. 8-029-788-99-20.

ДОМ, пл. 100 м², 4 не проходные комнаты, центральная канализация, отопление новое, окна европласт, 17,88 сотки, гараж с ямой. Тел. 4-15-32, 8-033-688-91-74.

ДОМ, с/с Новодевятковичи, в д. Мирная, д. 1, дом, с/с Деревянчицы, в д. Глосевичи, на ул. Центральной, 49. Тел. 8-029-939-12-72, 8-044-482-63-68.

ЗДАНИЕ, пл. 126 м², с коммуникациями, 260 млн. руб., или сдам в аренду, 1 м² 18 тыс. руб. Тел. 8-029-938-89-26.

ПОЛДОМА, на ул. Космонавтов, в хорошем состоянии, материал дерево, вход отдельный, двор общий, есть участок, гараж и хоз. постройки, в доме есть газ, вода, свет, канализация местная, дом расположен недалеко от центра города и вокзала, в 200 м от озера, торг уместен. Тел. 8-029-816-89-49.

ПОЛДОМА, на ул. Пушкина, общ. пл. 70 м², возможен вариант под магазин. Тел. 3-64-78, 8-025-517-99-15.

квартиру

КВАРТИРУ 3-комн., в г. Слониме, на ул. Огинского, 22, в двухквартирном доме, пл. 70 м², все удобства и печи, участок 7,5 сотки, хоз. постройки, на берегу реки, в центре. Тел. 8-029-724-46-55.

КВАРТИРУ 1-комн., 4-й этаж, общ. пл. 36,6 м², цена при осмотре. Тел. 8-029-175-15-85.

КВАРТИРУ 1-комн., в 3-квартирном доме, на ул. Полевой, с частичными удобствами, вход отдельный, сарай, 160 млн. руб. Тел. 8-044-491-46-25.

КВАРТИРУ 1-комн. на пр. Независимости, 1978 г.п., чешский проект, пл. 43,3/18,8, кухня 8,1, металлическая дверь, стеклопакеты, санузел раздельный, плитка. Тел. 8-029-356-78-34.

КВАРТИРУ 1-комн., на ул. Ершова, 1-й этаж, чехословацкий проект, срочно. Тел. 8-029-589-70-17.

КВАРТИРУ 1-комн., на ул. Ершова, в кирпичном доме, 1983 г.п., 1-й этаж, без ремонта, пл. 37/23/7,5 м², 290 млн. руб. Тел. 8-029-981-28-27.

КВАРТИРУ 2-комн., в 2-квартирном доме, общ. пл. 48 м², жил. 27 м², кухня 12 м², 7,5 соток земли, хоз. постройки, рядом магазин, речка. Тел. 8-029-879-41-70.

КВАРТИРУ 2-комн., в г. Волковыске, центр, 2-й этаж, без ремонта, недорого. Тел. 8-029-158-46-24.

КВАРТИРУ 2-комн., в г. Слониме, в пер. Водопроводном, 2-й этаж, общ. пл. 57,6 м², цена при осмотре. Тел. 8-033-685-60-01.

КВАРТИРУ 2-комн., в центре города, общ. пл. 43,5 м², жил. 32,0 м², комнаты проходные, с/у совмещён, торг при осмотре. Тел. 8-029-653-66-58.

КВАРТИРУ 2-комн., на ул. Гагарина, 1-й этаж 2-эт. дома, общ. пл. 46 м². Тел. 4-51-80, 8-029-395-46-28.

КВАРТИРУ 2-комн., на ул. Шоссейной, 18, 1-й этаж, с перспективой для ведения бизнеса, возле “КанцМаркета”, 520 млн. руб., торг уместен. Тел. 8-029-679-38-12, 8-029-887-12-84.

КВАРТИРУ 2-комн., на Энке, 2-й этаж, 2 балкона, застеклены, уютную, чистую. Тел. 8-033-685-31-83.

КВАРТИРУ 2-комн., на Энке, 2-й этаж, 2 балкона, один застеклён, с ремонтом. Тел. 8-029-880-40-29, 2-67-47.

КВАРТИРУ 3-комн., в 2-квартирном доме, гараж, 3 сотки земли, все удобства, 530 млн. руб. Тел. 8-029-789-62-45.

КВАРТИРУ 3-комн., на ул. Доватора, 4а, 9/9 -эт. дома, пл. 74,8 м², комнаты, с/у изолирован, кухня 9 м², без ремонта, стеклопакеты частично, счётчики на воду, дверь металлическая, центр, цена договорная. Тел. 8-900-220-39-95 (Россия), 8-029-183-14-70 (РБ).

КВАРТИРУ 3-комн., на ул. К. Маркса, 38. Тел. 8-029-934-52-75, 8-029-178-70-01.

КВАРТИРУ 3-комн., на ул. Красноармейской, столовая, ванная и туалет раздельно, окна пластик. Тел. 5-06-25, 8-044-731-93-57.

КВАРТИРУ 3-комн., на ул. Ф. Скорины, 5-й этаж, 2 балкона, общ. пл. 67,3 м². Тел. 8-029-324-22-41.

КВАРТИРУ 3-комн., на ул. Черняховского, дом кирпичный, 3-й этаж, общ. пл. 58,3 м², жил. 40,3 м², хороший ремонт, стеклопакеты, балкон застеклён, частично с мебелью, или обмен на г. Брест. Тел. 8-029-884-14-44, 4-17-84.

КВАРТИРУ 3-комн., на Энке, 2 балкона, 5-й этаж. Тел. 8-029-589-03-64.

КВАРТИРУ 3-комн., на Энке, 3-й этаж, пл. 72 м², центр дома, цена при осмотре. Тел. 6-83-26.

КВАРТИРУ 3-комн., на Энке, 5-й этаж, цена при осмотре. Тел. 8-029-884-81-51.

АВТОСТЁКЛА
РЕМОНТ
УСТАНОВКА
РАСКАТКА ДИСКОВ
Тел. 8029-90-60-555
Слоним, ул. Коссовский тракт, 53 А (автостоянка)
ЧУП по оказанию услуг «БелГолдСервис», УНП 590741441

автостёкла
установка • ремонт • наличие
г. Волковыск, 129-й Орловской дивизии, 42
г. Слоним, ул. Багратиона, 5 ежедневно с 8.00 до 17.00
МТС Vel 6229967 выходной – воскресенье
ЧУП "Алекс Фокс Авто" УНП 590916280

Автостекла г.Слоним
Ремонт
Установка
Выезд по адресу заказчика
Vel. 8-029-668-94-94,
МТС 8-029-868-94-94
ИП Сайчик С.Н., УНП 590319603

ИП ЛЕВКОВИЧ А.М., УНП 5900878595

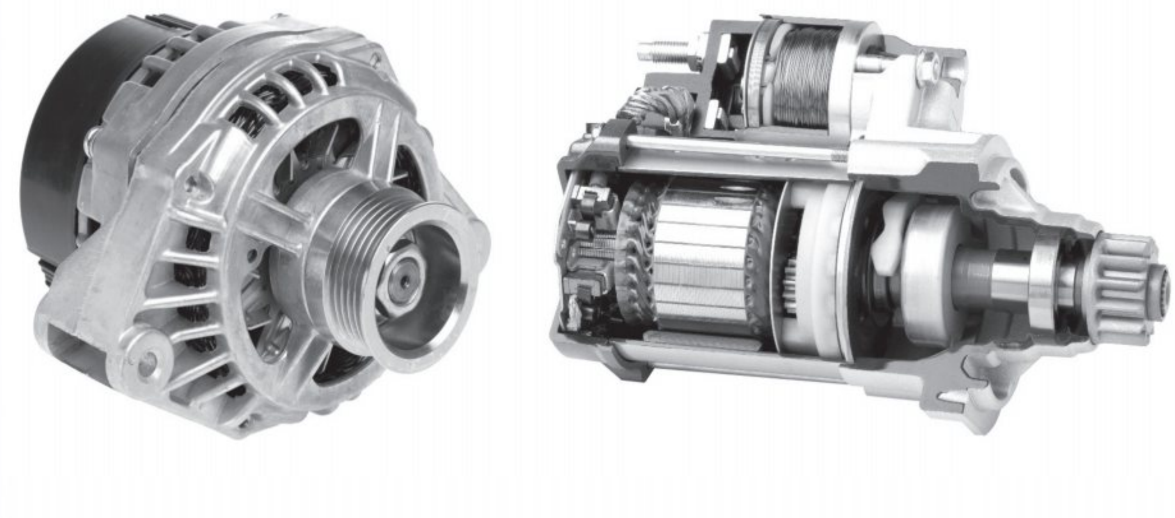

РЕМОНТ СТАРТЕРОВ И ГЕНЕРАТОРОВ
НА ПРОФЕССИОНАЛЬНОМ ОБОРУДОВАНИИ В ДЕНЬ ОБРАЩЕНИЯ
УЛ. РУЖАНСКАЯ 38/1;
8 029 39 39 333; 8 029 305 48 61

АРЕНДА САМОСВАЛА
20 тонн

ДОСТАВКА
ПЕСКА,
ЩЕБНЯ,
ПГС, БЕТОНА

8-029-167-08-66

ЧТУП «Руслан Лагутик» УНП 590324856

АРЕНДА ФРОНТАЛЬНОГО ПОГРУЗЧИКА
Амкодор 332с4

Услуги по планированию участков,
засыпка цоколя,
перевозка по месту грунта,
погрузочно-разгрузочные работы.
Отсыпка участков. Вывоз мусора.
Доставка щебня, песок сеяный, ПГС.

Тел. **8-044-472-63-36**

ИП Правдик А.И., УНП 590316844

КАФЕ **101 ЭТАЖ**
ПРИГЛАШАЕТ НА РАБОТУ
ПАРНЕЙ И ДЕВУШЕК (18-30 лет)
опыт работы не обязателен, главное, желание работать
(повар, бармен, официант, администратор)
8-025-973-20-66
ООО «Эларио», УНП 590717975

ТРЕБУЕТСЯ
ВОДИТЕЛЬ-МЕЖДУНАРОДНИК
с категориями **B, C, E**
С опытом работы, наличие визы приветствуется
8-029-29-332-11-60,
8-01562-6-16-16
ЧТПУП «МехАвтоТорг», УНП 590942449

КВАРТИРУ 4-комн., на ул. 1-й Семилетки, общ. пл. 78 м², жил. пл. 52 м², 3-й этаж, 580 млн. руб. Тел. 8-044-474-21-20 (Velcom).

КВАРТИРУ 4-комн., на ул. Брестской, 1-й этаж кирпичного дома, + подвал, лоджия, 714 млн. руб., или сдам внаём. Тел. 8-029-131-65-22.

КВАРТИРУ 4-комн., на ул. Ершова, 8, 5-й этаж, дом кирпичный, цена договорная, недорого, срочно. Тел. 8-029-962-57-80, 8-033-642-03-44, +7-981-153-32-52.

гараж, участок

ГАРАЖ, в кооперативе "Эдельвейс" (Энка), 4х6, свет, гараж оштукатурен, пол деревянный, покрашен, потолок подшит сайдингом, подвал, 4х6, оштукатурен, 64 млн. руб., торг. Тел. 8-029-697-87-51.

ГАРАЖ, в кооперативе "Звёздный", оштукатурен, свет, подвал, мебель, цена договорная. Тел. 8-029-577-98-46.

ГАРАЖ, в районе ул. Ершова, возле магазина "Евроопт". Тел. 8-029-112-04-72.

ГАРАЖ, ГСК "Заозёрный", свет, яма, оштукатурен, цена договорная. Тел. 8-044-544-28-82, 5-86-08.

ГАРАЖ, ГСК "Заозёрный", свет, яма, подвал. Тел. 8-033-310-62-09, 5-89-77.

ГАРАЖИ, 2, ГСК "Гарнизонный", пл. 28 м² и 21,1 м², свет, подвал по периметру, оштукатурен. Тел. 8-900-220-39-95 (Россия), 8-029-183-14-70 РБ).

ГАРАЖ, на ул. Свердлова, за военкоматом, освещение, штукатурка, торг при осмотре. Тел. 6-07-58, 8-029-905-24-19, 8-029-281-85-47.

УЧАСТОК, 15 соток, на ул. К. Маркса, 68, с домом, гараж, 60 м², возможно строительство торгового объекта. Тел. 8-029-635-91-27.

УЧАСТОК дачный, в д. Чемеры, можно в аренду, есть вода, свет. Тел. 8-033-349-90-17, 8-029-279-42-96.

УЧАСТОК с домиком, на ул. Леошени, д. 42, все коммуникации рядом. Тел. 8-029-909-15-31.

УЧАСТОК, с домом под снос, в д. Тальковщина, 1 км от г. Слонима, на участок проведён газ природный. Тел. 8-044-799-17-80.

авто

VW-LT-31, 1992 г.в., общая масса 3200 т, Рено-S-140, 1991 г.в., общая масса 5070 т, грузовые. Тел. 8-029-637-86-76.

VW-ПАССАТ-В-3, 1993 г.в., 1,9 ТД, универсал, тёмно-серый, г/у, ц/з, к/ф, фаркоп. Тел. 8-029-885-02-87, 8-029-311-69-25.

BMW 318 tbs, 1997 г.в. тёмно-синий, состояние отличное, эксплуатировалась аккуратно, гаражное хранение, хорошая комплектация, 60 млн. руб. Тел. 8-029-297-41-31.

VW-ПАССАТ-В-2, 1,6 Д, красный, универсал, на ходу, целиком или по запчастям. Тел. 79-3-33, 8-029-920-18-13.

АУДИ-100, 1983 г.в., 1,8 Б, белый, хорошее техн. состояние. Тел. 8-029-884-47-34.

АУДИ-100, 1984 г.в., 2,0 Б, серый, седан, хорошее состояние, техн. осмотр пройден, хорошая резина, 24 млн. руб. Тел. 8-029-785-84-07.

АУДИ-100-С-4, 1991 г.в., 2,4 Д, чёрный металлик, мотоблок "Стенли-1100", двигатель Хонда + навесное оборудование, цена при осмотре. Тел. 8-029-787-24-66.

ВАЗ-2043, 1993 г.в., на ходу. Тел. 8-029-625-94-00, 8-033-621-07-80.

ВАЗ-2101, 1974 г.в., цена договорная. Тел. 8-029-130-94-47, 6-19-50.

ЖИГУЛИ, 1989 г.в., цвет бежевый, состояние хорошее, цена договорная. Тел. 6-74-77, 8-029-785-71-96.

НИССАН-ПРЕМЬЕРА-Р-11, 1997 г.в., 1,6 Б, зелёный металлик, газ 4-го поколения, хорошее состояние, торг. Тел. 8-029-942-44-99.

ОПЕЛЬ-АСТРА, 1997 г.в., 1,7 Д, белый, универсал, 20 млн. руб., торг уместен. Тел. 8-029-728-62-71.

ОПЕЛЬ-АСТРА, 2000 г.в., 1,6 Б, серебристый металлик, седан, цена при осмотре. Тел. 8-029-267-93-65.

ПЕЖО-406, 1998 г.в., синий металлик, ГБ, сигнализация, кондиционер, комплект зимней резины, на дисках, цена при осмотре. Тел. 8-029-287-24-61.

СЕАТ-ТОЛЕДО, 1996 г.в., 1,9 ТДi, красный, кондиционер, люк, сигнализация, л/д, 28 млн. руб. Тел. 8-033-325-73-88.

ФОРД-ФОКУС, 2006 г.в., 1,6 Д, универсал, серебро, круиз, хорошее состояние, 100 млн. руб. Тел. 8-044-491-46-25.

ФОРД-ФОКУС, 2011 г.в., 1,8 ТД, универсал, графит, зимний пакет, круиз, ТВ, камера, 160 млн. руб. Тел. 8-044-491-46-25.

запчасти

ПРИЦЕП бортовой МАЗ-81144, цвет красный, тент синий, в хор. состоянии. Тел. 8-029-882-04-04.

САБВУФЕР автомобильный JBL-1000, с усилителем Blaupunrt. Тел. 8-044-575-86-90.

ГАЗ-66,53,52, редуктор моста ГАЗ-66, ступицы, 2 шт., рессоры, генератор, колёса, 2 шт., к ГАЗ-53, корзину сцепления, кардан и диск на ГАЗ-52, вакуум и др. Тел. 8-029-974-12-92.

ДИСКИ R14, R15, R16, железные и алюминиевые, б/у, из Германии. Тел. 8-029-390-56-07.

ДИСКИ литые, R16, с резиной, 5х114, хорошее состояние, от Крайслера-Вояджера, недорого. Тел. 8-044-592-90-73.

РЕЗИНУ Bintar Mark, всесезонную, 205/60/15, 4 шт., на стальных дисках, 5 болтов, б/у, в хорошем состоянии, для а/м Вектра, Астра, БМВ. Тел. 6-76-82, 8-029-392-58-65.

ШИНЫ на дисках, 205х65х15, 2 зимние, 2 летние, можно отдельно. Тел. 8-029-349-41-55.

мото-вело

ВЕЛОСИПЕД немецкий, б/у, отличное состояние. Тел. 8-029-639-81-02.

ВЕЛОСИПЕД подростковый "Аист", б/у, дёшево. Тел. 8-029-152-37-14.

ВЕЛОСИПЕДЫ подростковые, 2, "Салют" и Novotranck, односкоростные, немного б/у. Тел. 5-85-54, 8-029-188-55-24, 8-029-785-07-68.

бытовая техника

КОМБАЙН кухонный "Белвар", б/у. Тел. 8-029-580-37-05.

МАШИНКУ швейную "Чайка", с эл. приводом, машину стиральную "Алеся", "Мини-Вятка", телевизор. Тел. 8-029-184-60-46.

ПЛИТУ газовую "Гефест", новую. Тел. 8-029-868-75-84.

ХОЛОДИЛЬНИК "Атлант", 2-камерный, б/у, недорого. Тел. 8-029-152-37-14.

продукты питания

КРОЛИКОВ племенных, бройлерной породы, и мясо кролика. Тел. 8-044-735-58-77, 8-033-377-39-72.

КАРТОФЕЛЬ семенной. Тел. 8-029-128-40-95, 8-044-747-88-20.

КАРТОШКУ, с доставкой на дом. Тел. 8-029-130-94-47, 6-19-50.

животные

ИНДЮШАТ бройлерных Big-6, суточных и подрощенных, доставка. Тел. 8-044-761-69-48, 8-025-965-24-24.

КОЗУ молодую, дойную. Тел. 8-044-479-47-66.

КУР молодых, 5-6 месяцев, утят, белых и цветных цыплят, 100% курочки, бройлеры, доставка. Тел. 8-029-788-75-67.

ПОРОСЯТ, 8 недель, возможна доставка. Тел. 8-029-869-76-22.

ПОРОСЯТ, породы ландрас, возраст 7 недель. Тел. 91-1-80, 8-029-635-08-32, 8-029-285-56-52.

ПОРОСЯТ. Тел. 8-033-671-99-68, 8-029-582-59-39.

ПЧЁЛ. Тел. 8-029-653-45-24.

СЕМ'I пчол. Тэл. 8-029-625-94-00, 8-033-621-07-80.

ЦЫПЛЯТ домашних, 1 неделя, яйцо зелёно-голубое. Тел. 3-62-77, 8-029-283-22-89.

ЩЕНКОВ немецкой овчарки. Тел. 8-01562-5-09-06, 8-044-514-79-50.

ЩЕНКОВ немецкой овчарки. Тел. 8-029-544-36-13.

одежду

ПЛАТЬЕ девичье, новое, р-р 40-42, пр-во Италия, костюм мужской, р-р 48, р.180, пр-во Италия, 1 раз б/у, цена договорная. Тел. 5-83-90, 8-029-340-38-33.

мебель

КРОВАТКУ детскую, новую, без матраса, цена договорная. Тел. 8-029-886-56-22.

КРОВАТКУ детскую, новую. Тел. 4-29-73.

НАБОР мебели для детской, б/у, кровать, 80х190, с матрасом Vegas, стол рабочий, со стеллажом, состояние идеальное. Тел. 8-029-567-40-13.

СТУЛ-СТОЛ, детский, для кормления. Тел. 6-55-11, 8-044-474-94-76.

УГОЛОК мягкий, стол-книгу, стол кухонный, табуреты, трюмо, стенку, тумбу под телевизор, кровать 2-спальную, всё б/у. Тел. 8-029-184-60-46.

стройматериалы

БАТАРЕИ отопления, 7 шт. по 10 ребер, пр-во Польша, новые. Тел. 8-029-868-75-84.

КАМЕНЬ, песок сеяный, гравий, щебень. Тел. 8-029-580-72-80, 8-029-178-72-80.

КОЛЬЦА, крышку железобетонную, стекло, 1,3х1,6, толщина 4 мм, 6 листов, мастику, ведро 20 кг, замок гаражный. Тел. 8-029-120-20-24.

ЛЕСТНИЦУ металлическую, 10 млн. руб. Тел. 8-029-947-14-77.

ОКНА деревянные, двойные, из сосны, б/у, 1,45х1,15; 1,70х1,30. Тел. 6-57-41, 8-044-557-71-63.

разное

БЕСЕДКУ деревянную, готовую, со скамейками и столом, 9,5 млн. руб. Тел. 8-029-782-17-67.

ТЕРМОРЕГУЛЯТОР для инкубатора, зарядное устройство для любых аккумуляторов. Тел. 8-029-135-14-41, 8-029-931-34-96.

КОЛЯСКУ летнюю, трость, цвет оранжево-жёлтый, в хорошем состоянии, 500 тыс. руб. Тел. 8-029-584-36-64.

РОЛЛЕТ, пл. 6 м², в г. Слониме, на центральном рынке, в хорошем месте. Тел. 8-029-881-90-45.

УЛЬИ, 2 дадановских и 3 Левицкого. Тел. 6-94-74, 8-029-361-89-11.

УЛЬИ дадановские, б/у, на 16 и 20 рамок, в хорошем состоянии. Тел. 8-029-307-57-06.

ФИКСАТОР коленного сустава, реабилитация после травмы, операции, инсульта. Тел. 8-029-152-37-14.

ВАКАНСИИ

поиск работы

ИЩУ работу по строительству колодцев. Тел. 8-029-884-30-91.

ИЩУ работу кровельщика. Тел. 8-029-960-76-14 (Velcom).

ОАО «Птицефабрика Слонимская»
НА ПОСТОЯННУЮ РАБОТУ
ТРЕБУЕТСЯ
ГЛАВНЫЙ БУХГАЛТЕР
Требования:
высшее образование,
стаж работы в должности
Обращаться по адресу:
Слонимский р-н, д. Розановщина
Тел. **8-01562-65-9-02,**
отдел кадров
ОАО «Птицефабрика Слонимская», УНП 590057922

ПРЕДПРИЯТИЮ
ОБЩЕСТВЕННОГО ПИТАНИЯ
НА ПОСТОЯННУЮ РАБОТУ
ТРЕБУЮТСЯ
ПОВАРА
Тел.:
8 (029) 6-549-563
звонить до 18.00

СТРОИТЕЛЬНОЙ ОРГАНИЗАЦИИ
НА РАБОТУ ТРЕБУЮТСЯ:
ИНЖЕНЕР ПТО
стаж работы и соответствующее образование обязательны
РАБОЧИЕ:
КАМЕНЩИКИ, ОТДЕЛОЧНИКИ, МАЛЯРЫ, ОБЛИЦОВЩИКИ-ПЛИТОЧНИКИ
8-029-33-775-76,
8-029-135-07-86, 6-24-91
с 9.00 до 17.00
ЧСУП «БостСтрой», УНП 590778694

Магазин «АЛМИ» в г. Слониме
ПРИГЛАШАЕТ НА РАБОТУ:
- ✓ **АДМИНИСТРАТОРА ТОРГОВОГО ЗАЛА**
- ✓ **ЗАМЕСТИТЕЛЯ ЗАВЕДУЮЩЕГО ТОВАРНОЙ СЕКЦИЕЙ**
- ✓ **ПРОДАВЦА (ВОЗМОЖНО ОБУЧЕНИЕ)**
- ✓ **ИЗГОТОВИТЕЛЯ ПИЩЕВЫХ ПОЛУФАБРИКАТОВ**
- ✓ **ПОВАРА**

Опыт работы обязателен!
Сотрудникам – дисконтная карта с 10% скидкой!
Телефоны: **8(0152) 75-20-52, 8(029) 603-31-21**
ЗАО «Юнифуд», УНП 800016624

Государственное учреждение образования
«Слонимский районный лицей»
приглашает учащихся **9-х классов и их родителей** на
ДЕНЬ ОТКРЫТЫХ ДВЕРЕЙ,
который состоится **12 мая в 18.00**
ВАМ РАССКАЖУТ: что такое лицей, чем отличается лицей от школы, кто работает в лицее, об условиях и сроках поступления в лицей, о профильном обучении, о перспективах.
ЖДЕМ ВАС ПО АДРЕСУ:
г. Слоним, ул. Красноармейская, д. 39, 2-й этаж, актовый зал.
Контактные телефоны: **6-56-78, 6-56-77, 6-56-81**
ГУО «Слонимский районный лицей», УНП 590718239

В связи с открытием 25.05.2016 г. объекта общественного питания
филиалу «Военсервис»
НА ПОСТОЯННУЮ РАБОТУ
ТРЕБУЮТСЯ:
ЗАВЕДУЮЩИЙ СТОЛОВОЙ,
ЗАВЕДУЮЩИЙ ПРОИЗВОДСТВОМ,
ЗАМЕСТИТЕЛЬ ЗАВЕДУЮЩЕГО ПРОИЗВОДСТВОМ,
БУХГАЛТЕР, АДМИНИСТРАТОР,
ПОВАР, ГРУЗЧИК, МОЙЩИК ПОСУДЫ,
КУХОННЫЙ РАБОЧИЙ,
УБОРЩИК ПРОИЗВОДСТВЕННЫХ ПОМЕЩЕНИЙ
8(029)-157-55-50,
8(044) 575-00-19,
8(0163) 45-65-41
РУП «Торгово-производственное управление», УНП 190562963

ИП Шапель С.В., УНП 590323648
Магазин "ДВЕРИ ДЛЯ ВАС" ул. Я.Купалы 12 (возле магазина «Экстрим»),
Двери металлические межкомнатные
Окна, двери, ПВХ
Линолеум, ламинат в наличии 32-33кл.
Натяжные потолки, жидкие обои
Плитка (КЕРАМИН, Березакерамика и др.) декоративный камень
Изготовление по индивидуальному заказу
Алюминиевые раздвижные рамы
Двери экошпон цены ниже на 15-20%
ТЕЛ. 8-033-393-91-68, 8-044-563-63-95

Сдаю коттедж на сутки и более, в центре города.

Размещение от 1 до 20 чел., все для удобства и комфорта: интернет, TV, стоянка во дворе, рядом центральный рынок, рестораны. Наличный и безналичный расчет Квитанция об оплате.

Тел.: 8-044-798-96-86 Vel., МТС 8-029-701-86-27 8-01562-6-52-13

ИП Боровик О.М., УНП 591737473

СДАМ 2-комнатную квартиру на сутки и более

Тел. МТС 8-029-289-75-03

8-044-533-85-54

ИП Малышева Н.В., УНП 590827758

СДАЮ 2-КОМНАТНУЮ КВАРТИРУ НА СУТКИ И БОЛЕЕ

ЧИСТО, УЮТНО, КАБЕЛЬНОЕ ТВ, ИМЕЕТСЯ СТОЯНКА ВО ДВОРЕ, РЯДОМ РЫНОК КВИТАНЦИИ ОБ ОПЛАТЕ

VELCOM 8-044-721-22-86

LIFE 8-025-521-22-86

ИП Томчик С.И., УНП 591738972

СДАЮ 3 КОМНАТНУЮ КВАРТИРУ

по пр-ту Независимости НА СУТКИ И БОЛЕЕ

Со всеми удобствами, кабельное ТВ, интернет, уютная домашняя обстановка, гибкая система скидок, квитанции об оплате, возможен безналичный расчет

Тел. 8–029–670–28–91

ИП Мороз С.В., УНП 590323053

СДАЮ КВАРТИРУ НА СУТКИ И БОЛЕЕ

Отличные условия проживания, ремонт, кабельное ТВ, интернет, стоянка, ресторан, наличный и безналичный расчет

Тел. +375 296 24 20 03 Vel.

ИП Павленко А.М., УНП 500230912

УЮТНАЯ 1-КОМНАТНАЯ КВАРТИРА НА СУТКИ И БОЛЕЕ НА ЭНКЕ.

Все необходимое для проживания и отдыха. Возможен безналичный расчет. Квитанция об оплате.

Тел. 8-029-675-95-04, 8-029-678-55-20.

ИП Кудерко А.М. УНП 591737708

ТАБЛИЧКА НА ДОМ

улица СИНИЧКИНА 6

рекламное агентство КОРЕКС тел.6-44-46

ИП Конорев М.В. УНП 590093088

ВЫПУСКНЫЕ ЛЕНТЫ

НАГРАДНЫЕ РОЗЕТКИ

Выпускник 2016

рекламное агентство КОРЕКС ул.Синичкина,6

тел.6 444 6; +375 29 946 40 29

УНП 590323022 ИП Мороз С.В.

рекламное агентство КОРЕКС

ОРИГИНАЛЬНЫЙ ПОДАРОК С ВАШИМ ФОТО!

кружки, майки, тарелки, календари, брелоки, подушки, фотокристаллы, именная ложка

ул.Синичкина,6 тел.6 444 6; +375 29 946 40 29

Рекламное агентство "Корекс" УНП 590093088

ПРОЕКТИРУЕМ, СТРОИМ, ОБСЛУЖИВАЕМ

26 лет на рынке

ТЕХОХРАНА

- Пожарная сигнализация
- Видеокамеры и цифровые системы видеонаблюдения
- Охранная сигнализация
- Локально-вычислительные сети
- Телефонная связь (М/АТС)
- Электромонтажные работы
- Электроизмерительные работы
- Электроосвещение и электроснабжение

Тел. г. Гродно 8-0152-77-37-42, 77-37-43, 77-37-44

г. Слоним, ул. Красноармейская, 72, тел. 8-01562-63334,

Вел. 8-029-108-80-14, МТС 8-033-684-04-30, 8-033-684-07-46

ООО «Техохрана» УНП 500059606, Лиц. МЧС №02300/720**18.01**.08-**03.01**.2018

ВАКАНСИИ

поиск работы

ИЩУ работу по внутренней и наружной отделке. Тел. 8-029-955-83-11.

ИЩУ работу по внутренней отделке помещений. Тел. 8-029-885-18-52.

ИЩУ работу по кровельным и другим видам работ. Тел. 8-044-792-71-88, 8-029-884-82-97.

ИЩУ работу по любому виду строительных и кровельных работ. Тел. 8-029-952-82-36, 8-029-535-86-18.

ИЩУ работу по монтажу сайдинга. Тел. 8-029-815-26-25.

ИЩУ работу по электрогазосварке, полуавтоматом. Тел. 8-044-490-68-47.

МЕНЯЮ

недвижимость

ДОМ 2-этажный, кирпичный, со всеми удобствами, участок 9 соток, в районе больницы, на квартиру 2-комн., с доплатой. Тел. 8-033-363-25-79.

ДОМ жилой, незавершенное строительство, и гаражи, в центре города, на ул. К. Маркса, 11, на 1-комн. квартиру, с моей доплатой, подведены газ, свет, вода. Тел. 8-029-990-09-87.

КВАРТИРУ 4-комн., 4-й этаж, угловую, на 2-комн., на Энке, 2-3-й этажи, можно 1-й этаж, но с балконом, или продам. Тел. 8-029-880-40-29, 2-67-47.

КВАРТИРУ 4-комн., на 2-комн., с доплатой, Альбертин и Энку не предлагать. Тел. 6-97-90, 8-029-158-90-97.

КУПЛЮ

авто-мото

АВТО, в любом техн. состоянии, любой марки, модели, от 1980-2015 г.в., любой тип двигателя, срочно. Тел. 8-029-538-80-87.

АВТО европейского, азиатского, американского пр-ва, бензин, дизель, в любом техн. состоянии, рассмотрю все варианты. Тел. 8-029-682-52-76.

АВТО, иномарку, можно с дефектами, г.в. любой. Тел. 8-029-738-96-00.

АВТО, иномарку, отечественную, в любом техн. состоянии, любой марки и модели, рассмотрю все предложения. Тел. 8-029-738-95-35.

АВТО любое, можно с проблемами. Тел. 8-033-690-91-95, 8-044-472-79-90.

АВТО любое, требующее срочной продажи. Тел. 8-033-691-25-80, 8-029-996-23-10.

АВТОМОБИЛЬ, требующий срочной продажи. Тел. 8-029-531-04-65.

АВТО-МОТО, битое, с проблемами, или на запчасти, дорого. Тел. 8-033-689-54-09.

АВТО. Тел. 8-033-624-15-07.

ЖИГУЛИ, Москвич, иномарку на запчасти либо под восстановление. Тел. 8-029-770-29-24.

МОТОЦИКЛ ИЖ "Юпитер-2", с документами, в любом состоянии. Тел. 8-029-672-51-34.

недвижимость

УЧАСТОК дачный, можно с недостроенным строением, с полным пакетом для переоформления, с коммуникациями, за разумную цену. Тел. 8-029-850-60-70.

ДОМ, в Слонимском районе, жилой. Тел. 8-029-297-41-31.

УЧАСТОК или недостроенный дом в г. Слониме. Тел. 8-044-549-21-12.

разное

КАТАЛОГ сборочных единиц трактора "Беларусь-80". Тел. 8-029-952-18-16.

КОЛЛЕКЦИОНЕР купит дорогие монеты, ордена, медали царские, немецкие трофейные вещи, старинную посуду, картины, открытки, знаки, подсвечники, предметы старины, стеклянные банки 0,5 и 0,25 л. Тел. 8-029-786-82-73.

ВНАЕМ

сниму

КВАРТИРУ 1-2-комн., на длительный срок, желательно без мебели, возможна предоплата, порядок и оплату гарантирую. Тел. 8-029-268-85-14, 8-044-553-15-96.

ДОМ (не квартиру), в любом районе города, наличие домашнего телефона обязательно. Тел. 8-025-777-44-69 (Олег).

КВАРТИРУ 1-2-комн., молодая семья из 2 человек, на длительный срок, порядок и оплату гарантируем. Тел. 8-029-746-17-17 (Дмитрий).

сдаю

КВАРТИРУ 1-комн., в центре города, на ул. Красноармейской, на длительный срок. Тел. 8-033-332-65-34, 8-029-881-90-20.

КВАРТИРУ 2-комн., на ул. Брестской, с мебелью и бытовой техникой, либо продам или обменяю на любой город, возможны все варианты. Тел. 8-033-312-24-91, 8-044-732-64-69.

КВАРТИРУ 2-комн., на. ул. Пушкина, частично с мебелью, на длительный срок. Тел. 8-029-288-09-91.

КВАРТИРУ 2-комн., на Энке, на длительный срок, по договору. Тел. 8-029-952-18-65.

КВАРТИРУ 4-комн., на ул. Тополёвой, с мебелью, на длительный срок. Тел. 8-029-195-51-35.

РАЗНОЕ

АДДАМ у добрыя рукі сабаку (кабяля), узрост прыкладна на 7-9 месяцаў. Тэл. 8-029-625-94-00, 8-033-621-07-80.

● ПРОИСШЕСТВИЯ

С НОЖОМ ПОШЁЛ НА ОДИНОКИХ ПЕНСИОНЕРОК

Ранее судимый 27-летний слонимчанин за один день умудрился совершить два преступления. С ножом и топором в руках он требовал денег у пенсионерок, сообщил корреспонденту «ГС» начальник Слонимского райотдела Следственного комитета Евгений Ерошенков.

Нападения молодой человек совершил в деревне Азаричи Слонимского района.

— Сначала преступник забрался в дом 84-летней женщины. Хозяйка в это время пошла к соседке, но внезапно вернулась. Мужчина, требуя у пенсионерки деньги, для убедительности нанёс ей несколько ударов кулаками, причинив телесные повреждения. Но в итоге ему пришлось уйти ни с чем. Сейчас пострадавшая находится в больнице, — добавил Евгений Ерошенков.

На этом злоумышленник не остановился. Он проник в дом 83-летней жительницы этого же села и, угрожая ножом, забрал у нее небольшую сумму денег.

Незваный гость сельских бабушек задержан и находится под стражей. В отношении него возбуждено уголовное дело по обоим случаям разбоя.

Татьяна ПЛАХЕТКО

WWW GS.BY

Куплю дорого: корову, коня, быка.

Тел. 8-033-374-68-88

ИП Вовк А.О., УНП 290639709

"ШЧОДРЫ ПАДВОРАК"

КОМБИКОРМ для с/х животных и птицы

Возможна доставка

Коссовский рынок, г. Слоним

8-029-643-92-52,

8-044-50-50-901

ИП Макаревич Е.В., УНП 591586554

ДЛЯ ХРАНЕНИЯ, ОРГАНИЗАЦИИ ОПТОВОЙ, РОЗНИЧНОЙ ТОРГОВЛИ И ПРОИЗВОДСТВА

В Г. СЛОНИМЕ ПО УЛ. ШОССЕЙНОЙ, 44

СДАЮТСЯ В АРЕНДУ:

СКЛАДСКИЕ ПОМЕЩЕНИЯ (150+150+40+40 кв.м),

ПОМЕЩЕНИЯ ПОД ОФИС И МАГАЗИН (20+25+37+55 кв.м),

КАПИТАЛЬНЫЙ ГАРАЖ 140 КВ.М.

Обособленная территория, удобный подъезд, близость к центру города

КОНТАКТНЫЙ ТЕЛ.

8-044-773-01-02

Бизнес-центр «Альбион» по адресу: ул. Красноармейская, 73 Б

Аренда помещений под офис, торговлю, складские помещения с использованием погрузчика

Площадь арендуемых помещений от 20 м² до 1500 м², складские помещения от 120 м² до 350 м²

+375293990923, 801562-5-01-44

ИП Шидерский Р.Э. УНП 590324509

Бизнес-центр Огинского

СДАЕТ В АРЕНДУ ПОМЕЩЕНИЯ

ТОРГОВО-ОФИСНОГО НАЗНАЧЕНИЯ ПЛОЩАДЬЮ 220 м² НА ПЕРВОМ ЭТАЖЕ

ПО АДРЕСУ:

г. Слоним, ул. Советская, 19

Ставка арендной платы — 92 тыс. руб. за 1 м²

Обращаться по телефонам:

8-029-627-74-67, 8-029-691-51-78

УНП 500040543

WWW GS.BY

Больше материалов и фото смотрите на нашем сайте

ИП Ёрш Т.И. УНП 500573558
Свадебный салон "Виктория"
Широкий выбор свадебных и вечерних нарядов и аксессуаров к ним
Каждой невесте подарок
ул. Первомайская, 10
8-029-931-03-96
Выбирай всё для свадьбы у нас!

ВИДЕОСЪЁМКА (Full HD), монтаж, Запись на диск
ФОТОСЪЁМКА
Фотомонтаж
Velcom (029) 3920322
МТС (033) 6893694
www.Svideo.of.by
Дополнительно: Тамада, музыка, авто
ИП Сидоренко Г.В. УНП 590092173

Вуаля праздничное агентство
Украшение и декор зала
Выездная регистрация
Украшение машин
Кенди бар, фотозона
Каждому клиенту ПОДАРОК!
Мы создадим неповторимую атмосферу Вашего Праздника!
МТС 8-029-588-28-04
ИП Кучинская С.В., УНП 590093698

Свадебный салон Невеста Люкс
Предлагает к продаже и прокату шикарный ассортимент новых свадебных нарядов ведущих фирм Papilo и Le Rina, а также отличный выбор вечерних платьев на выпускной вечер
ул. Карла Маркса, 40,
тел: 8-029-642-26-33
ИП Никитенко Т.И. УНП 590091228

Студия декора Ангел
Свадебный декор зала
Украшения на авто
Выездная регистрация
Кенди-бар
Vk.com/club63501920
Тел.: 8-029-585-32-52
8-044-79-39-209
ИП Вашкевич Н.С., УНП 591737261

НА 5812894
Фотограф
Полный спектр фотоуслуг
МТС 375 29 724 17 55
8-044-753-77-32

ТЕПЛОСНАБ - ЦЕНА И КАЧЕСТВО
Акция!
КОТЛЫ, КОЛОНКИ, ПЛИТЫ
РАДИАТОРЫ ОТОПЛЕНИЯ
ПОЛОТЕНЦЕСУШИТЕЛИ
ЭЛЕКТРОВОДОНАГРЕВАТЕЛИ
САНТЕХНИКА
ДОСТАВКА БЕСПЛАТНО
ИП Стаховец Н.П. УНН200713334
☎ 8-(029)-222-2-777 ☎ 8-(029)-641-73-71

МУЗЫКА и ТАМАДА
Мы приедем хоть куда
ЖИВОЙ ЗВУК
ОРИГИНАЛЬНЫЙ СЦЕНАРИЙ
СВЕТОМУЗЫКА
НОВИНКА СЕЗОНА
НАДУВНЫЕ КОСТЮМЫ (СЕРДЦЕ, СТРИПТИЗЕР, СТРИПТИЗЕРША)
ВОСТОЧНЫЙ ТАНЕЦ С КРЫЛЬЯМИ
Фотовидеосъемка
ТЕЛ: 8-029-60-78-278
8-029-37-11-018, 8-029-589-35-05
ИП Перевалова Е.А. УНП 590083839

ЧУП «Алирис» УНП 590770295
Алирис свадебный декор
• Украшение зала
• Выездная регистрация
• Световые буквы
• Кенди бар
• Гелиевые шарики
• Свадебное конфетти
тел. +375 29 132 35 28
+ 375 29 582 57 57
г. Слоним, ул. Синичкина,6

Профессиональная ФОТО-И ВИДЕОСЪЁМКА
-индивидуальный подход к клиенту
-перезапись с видеокассет
Full, HD, HDDVD, запись
ФОТОКНИГИ
СВАДЕБНЫЕ ГОЛУБИ
МУЗЫКА И ТАМАДА
живой звук
Приемлемые цены.
Тел. 6-26-26
8-029-376-31-84, 8-029-723-55-33
ИП Бадей В.Б. УНП 590093154

ИП Липницкий А. А. УНП591572651
НАТЯЖНЫЕ ПОТОЛКИ
ВЫСОКОГО КАЧЕСТВА!!!
мат, сатин, глянец
фотопечать
эксклюзивные полотна
Рассрочка до 4 месяцев под 0%!
Гарантия 25 лет!!!
Нал/безнал
029 604-61-57 VEL, 029 844-98-46 МТС

Шоу «Мыльные пузыри», фокусник, клоун — на любое торжество (свадебный вечер, юбилей), а также детские праздники (выпускной в детском саду, день рождения)
НОВИНКА!
Светящиеся мыльные пузыри
Тел.: +375-297-830-916,
Вел. +375 299-65-09-90, 6-49-67
Приедем в любое удобное для Вас время и место
Ваш праздник – наша работа!
услуги тамады фотовидеосъёмка
ИП Величко Т.Н., УНП 591733360

НАТЯЖНЫЕ ПОТОЛКИ
ПО РАЗУМНЫМ ЦЕНАМ
Монтаж люстр, труб и профиля включен в стоимость
Рассрочка
Тел. 8-029-803-66-99,
8-029-923-22-33
ИП Пивоварчик В.Л., УНП 291317517

МОТО ВЕЛО
Makita DEWALT BOSCH Husqvarna STIHL
БЕНЗОПИЛЫ
МОТОКОСЫ
МОТОБЛОКИ
ТРАКТОРА
ЭЛЕКТРОИНСТРУМЕНТ
г. Слоним, ул. К. Маркса, 69
УНП 590858216, ИП Лагутик И.А.
Тел.: (029) 646–48–26, (033) 621–33–12, (01562) 5–08–88

УНП 290504734
ОКНА ПВХ
+375 29 855 78 52 МТС
+375 44 533-95-22 Вел
8- 0163 41-17-69
8- 0163 41-18-69
г. Барановичи
ул. Царюка, д. 64/1
чптуп Гласс-мастер
~~50%~~
57% скидка на каждое 2-е окно

Пантюх Р. В. УНП 291204630
НАТЯЖНЫЕ ПОТОЛКИ
НЕМЕЦКОЕ КАЧЕСТВО И СТИЛЬ
СИСТЕМЫ НАТЯЖНЫХ ПОТОЛКОВ ПАРУС
МТС/029/733-28-58
VEL/029/193-28-58
www.potolki-parus.by

ИП Литвинович Р. А. УНП290294867
OSB
Низкие цены
Продукция производства РБ и РФ ОПТ, розница
ПИЛОМАТЕРИАЛЫ
• доска пола
• блок-хаус
• брус, доска
• имитация бруса
• щит мебельный
• плинтус, наличник
• комплектующие для лестниц
• вагонка (хвойных и лиственных пород)
и многое другое
г. Барановичи, ул. Вильчковского, 91А (заезд с ул. Бадака)
/029/ 726-17-38 /029/ 651-87-87

СтройПластМастер 10 лет на рынке
5-камерный профиль, 73 мм
Тепло и комфорт вашего дома — это наш профиль!
■ Беспроцентная рассрочка
■ Скидки
■ Кредит
ОКНА И ДВЕРИ ИЗ ПВХ, МЕТАЛЛИЧЕСКИЕ ДВЕРИ, БАЛКОННЫЕ РАМЫ
ОТКОСЫ ПВХ, МОСКИТНЫЕ СЕТКИ
Рассрочка по карте «Халва»
г. Барановичи, ул. Брестская, 230
8-0163-41-39-93, 8-029-828-40-60, 8-029-148-40-60
ЧУП «СтройПластМастер» УНП 290474106

СТЯЖКА ПОЛА
ШТУКАТУРНЫЕ РАБОТЫ
+375-29-985-27-33(вел)
+375-33-342-05-62 (мтс)
ИП Шитько М.А., УНП 690153332

ОКНА пвх ДВЕРИ
PLAFEN
Окна в мир КОМФОРТА
0% РАССРОЧКА
Пенсионерам СКИДКИ!
ЗАМЕР
ИЗГОТОВЛЕНИЕ
ДОСТАВКА
УСТАНОВКА
г. Слоним, ул. Красноармейская, 73Б (2-ой эт.)
тел. (01562) 5-09-80
МТС (029) 869-79-91
Velcom (044) 762-87-66
www.realplast.by
РЕАЛ ПЛАСТ ПРОИЗВОДСТВЕННОЕ ПРЕДПРИЯТИЕ
ЧТУП «Реалпласт», УНП 590721619

НАТЯЖНЫЕ ПОТОЛКИ
БЫСТРО: УСТАНОВКА ЗА ОДИН ДЕНЬ
КРАСИВО: ВСЕ ЦВЕТА И ФАКТУРЫ
НАДЕЖНО: ГАРАНТИЙНЫЙ ТАЛОН ОТ ПРОИЗВОДИТЕЛЯ
ПРАКТИЧНО: УСТАНОВКА В ЛЮБОМ ПОМЕЩЕНИИ
8-029-883-52-94
ОТЛИЧНЫЕ ЦЕНЫ
ИП Скрундь О.С., УНП 591738306

СПУТНИКОВЫЕ АНТЕННЫ
УСТАНОВКА
НАСТРОЙКА
ОБСЛУЖИВАНИЕ
РЕМОНТ
ТЕЛ: 8029 2846948 мтс
ТЕЛ: 8044 4887345 vel
ИП. Кондратьев А.М УНП. 590941759

ОКНА ПВХ ДВЕРИ со скидкой 15%
БАЛКОННЫЕ РАМЫ
отделка откосов, балконов
ламинация · тонировка · шпросы любая сложность
Акция 2 700 000 руб. 3 500 000 руб.
Акция 4 150 000 руб. 5 850 000 руб. 4 310 000 руб.
Рассрочка в РУБЛЯХ
Цены от производителя, с учетом подоконника, отлива и установки
ГАРАНТИЯ КАЧЕСТВА 12 лет
(029) 643-36-43 (033) 633-36-43 8-0163-41-02-11
ИП Немкович А.С. УНП 291281889

www.GS.BY
Больше материалов и фото смотрите на нашем сайте

• ЖИЗНЬ НА КУХНЕ

«ЕДА ДОЛЖНА ПРИНОСИТЬ УДОВОЛЬСТВИЕ, И ЛУЧШЕ РАЗДЕЛИТЬ ЕЁ С ХОРОШИМ ЧЕЛОВЕКОМ»

Тренер по художественной гимнастике Елена Фабишевская знает всё или почти всё, как быть привлекательной и стройной. Более 15 лет Елена помогает своим воспитанницам раскрыть данные им от природы таланты, чтобы вывести их не только на хороший спортивный уровень, но и в счастливую жизнь. И конечно, питание здесь играет немаловажную роль, но об этом чуть ниже. А пока для наших читателей Елена представляет один из своих любимых рецептов — слоеный салат с шампиньонами.

Елена Фабишевская демонстрирует один из своих любимых салатов

Несмотря на свою загруженность, сегодняшняя героиня нашей кулинарной рубрики любит экспериментировать на кухне, к тому же в недалеком прошлом около 10 лет Елена была вегетарианкой, а это, как правило, непривычное в нашей культуре питание, требующее особого времяпрепровождения у плиты. Впрочем, что касается любого дела, Елена замечает:

— *Я всё в жизни люблю делать с удовольствием. Лучше, если ничего не отвлекает, тогда и с любовью приготовишь, и песню напоешь.*

На любой кухне не только своя жизнь с её «хлебом насущным», но и своя житейская история. А судьба Елены усыпана не только розами, но и шипами, и, получая урок за уроком, её уже привычная к тренировкам натура стремится все преодолевать...

В семь лет Елена пришла в гимнастику за компанию с подругой из любопытства и осталась там на многие годы. Уже тогда её гибкость и стройность заметила тренер Зоя Петровская (ныне руководитель образцового театра эстрадно-спортивного танца «Каскад») и хореограф Ирина Ракевич, которые помогли раскрыть в ней настоящую гимнастку и которых Елена с благодарностью вспоминает. А по истечении времени областная команда, в состав которой входила Елена, стала призером чемпионата Республики Беларусь, и она выполнила норматив кандидата в мастера спорта. На этом спортивная карьера Елены не закончилась. После школы она поступила в Академию физического воспитания, спорта и туризма. В период студенчества была сформирована команда по спортивной аэробике, тренировала её Наталья Новожилова, и в 1996 году в составе этой команды девушка стала одной из первых чемпионок республики по спортивной аэробике. После учебы в столице Елена вернулась в Слоним работать тренером по гимнастике и параллельно инструктором по фитнесу.

Всех своих воспитанниц Елена помнит, а среди них были Марина Дембская, Ольга Федорович, Наталья Машлякевич, Анастасия Юндель, Александра Шарох, Полина Мелешко. На данный момент у тренера Елены Анатольевны более 40 воспитанниц.

Однако, несмотря на достижения слонимских гимнасток, не так давно спортивное отделение находилось на грани закрытия. Гимнастки лишились своего родного тренировочного зала в спорткомплексе, и дальнейшее существование отделения стояло под большим вопросом. Но вопрос решился, и с февраля этого года отделение по художественной гимнастике перевели в Физкультурно-спортивный клуб по работе с населением по месту жительства. К тому же Елена Анатольевна продолжает преподавать гимнастику для самых маленьких в Центре развития творчества детей и молодежи («Скарбница»).

Влюбленная в своё дело, Елена не видит себя в чем-то другом. На вопрос, почему бы не продолжить свой путь в мире спорта в более перспективной столице, Елена говорит, что Слониму тоже нужны специалисты и что в нашем городе много желающих заниматься именно гимнастикой. А рассказывая о своих воспитанницах, Елена отмечает, что чувствует ответственность за них больше чем тренер.

— *Каждый ребенок индивидуален, и к каждому нужен свой подход. Порой, чтобы раскрыть талант, необходима строгость и требовательность. Тренировка — большой труд над собой, и хорошо, когда это учитывается с малых лет...*

— А какое питание необходимо для поддержания тонуса гимнасток?

— *Для гимнасток нужна пища, дающая силу и энергию, богатая витаминами и микроэлементами, а это овощи, фрукты, орехи, рыба, молочные продукты, каши, мясо. Из сладостей можно шоколад, казинаки, мармелад.*

Говоря о питании, Елена замечает, что не важно, где и как ешь, важно, чтобы еда приносила удовольствие и лучше разделить её в хорошей компании и с хорошим человеком.

— *Сама стараюсь не пропускать возможность хорошо позавтракать, например творогом или салатом,* — делится Елена. — *Никакой диеты не придерживаюсь, но отдаю предпочтение овощам, фруктам, кашам. С удовольствием готовлю «Весенний салат» из крапивы — это теперь прекрасный источник витаминов. Чтобы его приготовить, только и нужно, что прогуляться на свежем воздухе за городом, нарвать молодой крапивы и листьев одуванчиков. Затем нарезать предварительно вымоченные в соленой воде листья одуванчиков и ошпаренную крапиву. Туда же добавить молодые перья чеснока, свежий огурец, яйца и заправить майонезом.*

Алёна АЛЬКО
Фото автора

Слоёный салат от тренера по гимнастике

- ✓ **1** крупная морковь;
- ✓ **1** куриная грудка;
- ✓ **200 г** шампиньонов;
- ✓ **4** яйца;
- ✓ **1** крупная луковица;
- ✓ майонез.

Приготовление:

Отварить куриную грудку, морковь и яйца (затем отделить белки от желтков). Лук спассеровать. Готовые ингредиенты мелко нарезать и уложить слоями на блюдо:

- ✓ 1 слой — курица
- ✓ 2 слой — шампиньоны
- ✓ 3 слой — лук
- ✓ 4 слой — морковь
- ✓ 5 слой — белок яйца
- ✓ 6 слой — майонез

Повторить очередность слоев и натереть поверх майонеза яичные желтки. Салат поставить в холодильник для пропитки на 30 мин.

СЛОЕНЫЙ САЛАТ С ШАМПИНЬОНАМИ

РАССРОЧКА ДО 6 МЕСЯЦЕВ
ЗОВ
КУХНИ
НОВОСЕЛАМ СКИДКИ!
zov.by
Тел.: 6-222-6
ул. Красноармейская, 16
УНП 590719077, ЧТПУП "ЮриксБел", товар сертифицирован

КУХНИ магазин ПЛЮС
ул. В.Крайнего, д. 5
кухни
шкафы-купе
обеденные зоны
ВСТРОЕННАЯ ТЕХНИКА
ВЫТЯЖКИ
режим работы
вт-пт 10.00-18.00
обед с 14.00-15.00
сб-вс 9.00-15.00
выходной — понедельник
Столешницы из искусственного камня
мойки
кредит
рассрочка
скидки
8 029 660 88 34 (vel)
8-033-334 24 76 (мтс) 8-1562-6-37-34 гор.
ЧТУП «РОМВИ», УНП 591731899

Копилка идей

Людмила Климко

Кольца для салфеток

Сейчас в продаже можно увидеть множество видов салфеток из разного материала и разных цветов. Главное их предназначение — украшение стола не только к приходу гостей, но и в повседневной жизни. А поскольку к салфеткам продаются дополнительные аксессуары для поддержания их формы и изысканности во время праздничных событий, наша мастерица Людмила Климко предлагает запастись таким украшением, сделанным своими руками. Итак...

Понадобится:
1) шпагат джутовый;
2) клей ПВА;
3) фасовочный пакет;
4) цилиндрический предмет (можно использовать скалку)

Обмотать скалку фасовочным пакетом. С помощью клея ПВА джутовый шпагат намотать на скалку

Дать высохнуть

Аккуратно снять кольца

Поверхность задекорировать так, как вам нравится

Ведущая рубрики Алёна АЛЬКО
Фото Людмилы КЛИМКО

• БЛАГОДАРНОСТЬ

Выражаем сердечную благодарность родным, друзьям, знакомым и всем тем, кто поддержал нас в трудную минуту и оказал нам моральную поддержку и материальную помощь в проведении похорон нашего любимого отца, дедушки Крупника Николая Николаевича.

Отдельная благодарность и слова признательности всем бригадам скорой помощи, которые боролись за жизнь нашего родного человека, а также участковому врачу Юшкевич Ирине Владимировне и участковой медсестре Наталье Ивановне.

С уважением, жена, дети и внуки

ПОЗДРАВЛЕНИЯ В «ГС» ЗАПОМНЯТСЯ ВАМ НАДОЛГО

Руководство, Совет ветеранов и личный состав РОВД поздравляют с 60-летием Георгия Леонтьевича РАБЦЕВИЧА!

Желаем Вам с большой любовью
Успехов, радостей, тепла!
Здоровья и опять здоровья,
Чтоб жизнь счастливою была.
Чтоб всё хорошее сбывалось
И новый день добро дарил,
Чтоб никогда не убавлялось
В душе у Вас незримых сил!

Крепкого Вам здоровья, благополучия, оптимизма, неиссякаемой жизненной энергии!

• ШАШКІ

ДА ЕЎРАПОСПЕХУ МАЕ ДАЧЫНЕННЕ СЛОНІМЕЦ

Гуляе Марат Леў (злева)

У Санкт-Пецярбургу завяршылася маладзёжнае першынство Еўропы па шашках-64. Яно праходзіла ў трох праграмах — маланкавай (бліц), хуткай (рапід) і класічнай.

Паспяхова згуляў у гэтых спаборніцтвах вучань гімназіі №1 Марат Леў ва ўзроставай групе "надзеі" — юнакі 2006 года нараджэння і маладзейшыя. У маланкавай гульні перад апошнім турам ён знаходзіўся на другім месцы, і для заваявання срэбра дастаткова было згуляць унічыю. Але Марат прайграў рашаючую партыю і заняў чацвёртае месца.

Гэтая няўдача не выбіла юнага слонімца з каляі, і ў хуткай гульні ён не пакінуў сваім сапернікам шанцаў — набраўшы 15 ачкоў з 16 магчымых, упэўнена заняў першае месца.

У першынстве па класічнай гульні Марат напачатку знаходзіўся ў лідзіруючай групе, але два пройгрышы запар адкінулі яго на сёмае месца. І калі здавалася, што шанцаў на медаль ужо няма, Марат, дзякуючы ўдаламу фінішу, усё-такі заняў прызавое трэцяе месца.

У камандным заліку зборная Беларусі заняла першае месца. У яе складзе гулялі восем ігракоў, у тым ліку і Марат Леў. Апошні раз такога поспеху наша каманда дабівалася чатыры гады назад.

Мікалай РАДЗІВОНАЎ
Фота з архіва Аляксандра АНІСЬКІ

ЖИВОТНЫЕ ИЩУТ ДОМ

Срочно. Ситуация критическая!

Есть кошка с котятками — тремя малышами. Но дома у них нет. Котята уже открыли глазки. Может, есть у кого-то возможность приютить маму-кошку с потомством? Или, может, кто-то хотел бы взять кого-то из малышей в семью? Ольга, тел. 8-033-687-82-44.

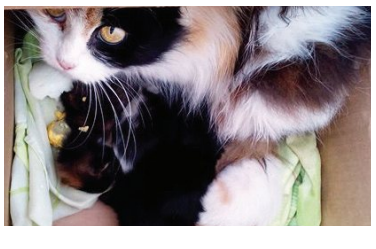

В добрые руки

Очаровательные малыши пристраиваются только в добрые и ответственные руки. Котятам 1,5 месяца. Есть серенькие и беленький. Возьмите друга в семью!

Татьяна, тел. 8-029-281-84-58.

Алисе нужен новый дом

По определённым обстоятельствам для этой милой собачки Алисы нужен новый дом. Несколько лет она прожила с хозяевами в квартире, воспитанная, на улице достаточно общительна, любит детей.

Тел. 8-044-746-18-21.

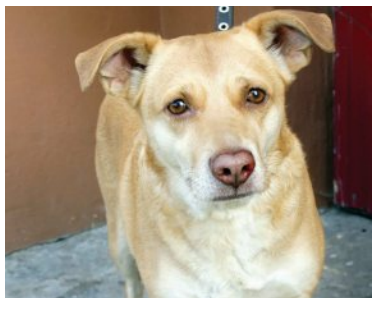

Нуждается в заботе

Очень милый котёночек нуждается в заботливых и ответственных руках. Возраст чуть больше месяца. За более подробной информацией обращайтесь по телефону 8-033-904-73-79.

Ведущая рубрики Татьяна ПЛАХЕТКО

• ИСКУССТВО

«СЛОНИМ-АРТ» ЕДЕТ С ВЫСТАВКОЙ В ИВАЦЕВИЧИ

Слонимские художники из творческого объединения «Слоним-Арт» с 29 апреля выставили свои работы в Ивацевичах.

Художники "Слоним-Арт". Не все

В день отправки картин в соседний город корреспондент «ГС» встретился с художниками. Один из представителей «Слоним-Арт», Евгений Иванов, дал комментарий для «ГС».

— В группу «Слоним-Арт» входит свыше 10 человек, но все встречи, как правило, происходят спонтанно, ибо у нас нет своего помещения. При этом в Слониме есть люди, которые занимаются декоративно-прикладным ремеслом и у которых есть свои мастерские. А вот художникам место такое власти не выделили, несмотря на то, что помещений для этого хватает. К примеру, усадьба графа Пусловского. Но почему-то чиновники, которые в исполкоме отвечают за культуру, не заинтересованы нам помогать. А ведь мы принимаем участие во всех городских мероприятиях! К тому же у нас в прошлом году была выставка в Сморгони, выставка памяти Тадеуша Рейтана во Дворце искусств в Минске, множество выставок в Слониме... Исходя из этого, мы просим нашего председателя райисполкома, о котором слышали очень много хорошего, чтобы он напомнил отделу культуры о нашем бездомном статусе...

А на выставке в Ивацевичах мы представим в основном пейзажи нашей Слонимщины. Мы очень любим свою малую родину и пытаемся показать всю её красоту. Выставка в Ивацевичах будет действовать месяц. Там мы выставляемся совместно с минскими художниками. Затем запланированы выставки наших работ в Лиде, Телеханах, Пружанах и Коссово, — поделился планами и надеждами творческого объединения художник Евгений Иванов.

Никита ПАСТУХОВ
Фото автора

Работа Евгения Иванова

Работа Владимира Макаревича

Марк Вильковский

УВАЖАЕМЫЕ ДРУЗЬЯ!

РЕДАКЦИЯ «ГАЗЕТЫ СЛОНИМСКОЙ» ОБЪЯВЛЯЕТ КОНКУРС

«МОЯ ВЕСЕННЯЯ УЛЫБКА»

ПРИСЫЛАЙТЕ СВОИ ФОТОГРАФИИ С РАДОСТНЫМИ И ИСКРЕННИМИ УЛЫБКАМИ :)

В конкурсе может принять участие любой житель Беларуси, любого пола и возраста.

Фотографии принимаются с 13 апреля до 31 мая 2016 года.

Использование чужих фотографий не допускается.

Фотография должна быть подписана (Ф.И.О.).

Для участия в конкурсе необходимо сфотографировать улыбку и прислать фото по адресу: г. Слоним, ул. Красноармейская, с пометкой «Моя весенняя улыбка», либо на электронный адрес: anna@gs.by.

Три победителя конкурса будут отмечены призами. Главный приз достанется конкурсанту, который наберет больше всего голосов.

Голосование за участников конкурса будет проходить на сайте gs.by **1 июня 2016 года с 9.00 до 24.00.**

СТЯЖКА ПОЛА
БУРЕНИЕ СКВАЖИН
8-029-844-18-18
ИП Ковалевич Д.И., УНП 291207535

ООО «БелбурводСервис»
БУРЕНИЕ СКВАЖИН НА ВОДУ
Ø 32, 50, 90, 125
Огромный опыт работы
Гарантия качества 5 лет
НЕДОРОГО
8-029-723-99-34
8-029-220-94-69
УНП 291186461

СТЯЖКА ПОЛА
БУРЕНИЕ СКВАЖИН
8-033-308-07-08
ИП Ковалевич Д.И., УНП 291207535

БУРЕНИЕ СКВАЖИН ПОД ВОДУ
Ø 32, 50, 90, 113, 125, 140 мм
ТРУБЫ НПВХ
ВОЗМОЖНА УСТАНОВКА НАСОСА
8 (029) 229-56-85 (МТС)
ИП Данилюк В.Н. УНП 291390175

ЧИСТКА ПОДУШЕК
Ждем Вас по адресу:
г. Слоним,
ул. К. Маркса, 42
(здание часовой мастерской)
(029) 349 82 30
(044) 725 83 52
ДОСТАВКА ОТ 5 ЕДИНИЦ ПО ГОРОДУ БЕСПЛАТНО
- бактерицидная обработка пера
- удаление ломаного пера, мусора
- распушивание перовой смеси
- замена старого наперника на НОВЫЙ

ИП Чурбанова Л.Ф., УНП 590325150

ОКАЗЫВАЕМ УСЛУГИ ПО СТРОИТЕЛЬСТВУ
Фасад, кровля, штукатурка, кладка, сайдинг, гипсокартон, установка дверей.

Тел. 8-029-673-15-90
ИП Иванашко А.В. УНП 590942862

БУРЕНИЕ СКВАЖИН
диаметр трубы
— 32, 50, 125 —
8-029-937-03-30 (вел)
8-029-553-01-78 (мтс)
Крестьянское(фермерское) хоз-во «Кевра», УНП 591300443

ЕСЛИ У ВАС СЛОМАЛСЯ ДИВАН И ВЫ НЕ ЗНАЕТЕ, ЧТО ДЕЛАТЬ
Ремонт и реставрация любых деталей и механизмов, мелкий ремонт
– ЗВОНИТЕ –
Vel. 8029-656-19-29,
МТС 8029-786-16-81,
2-74-81, 5-49-35
ИП Романенко А.А., УНП 590079636

Перетяжка МЯГКОЙ МЕБЕЛИ

Изменение дизайна:
Из кровати - тахта - 6 видов дизайна
Из дивана - угловой - 4 вида дизайна
Из 2-х кресел - мини-диван
Из обычного дивана - впередвыдвижной
www.TopMebel.by
Современный дизайн
Большой выбор тканей
Консультации, доставка БЕСПЛАТНО
Без предоплаты Рассрочка Гарантия
Velcom +375 29 150 60 58
MTS +375 33 360 60 58
ИП Глазков УНП 690762596

ЧИСТКА ПОДУШЕК
ИЗ ПУХА И ПЕРА

- Очистка от белковой пыли, ворса, разрушенного пера и др. мусора
- бактерицидная обработка пера
- замена наперника на новый любого размера
- распушивание
- подсушка

ВОЗМОЖНА ДОСТАВКА
г. СЛОНИМ, УЛ. ТОПОЛЁВАЯ, 22
рынок «Наш край», роллет 22
(у центрального входа)
8-029-109-05-88,
8-029-583-93-84
ИП Чигрин О. С. УНП 590316992

ГЕНПОДРЯД СТРОИТЕЛЬСТВО ДОМОВ, ЗДАНИЙ И СООРУЖЕНИЙ
ОБРАЩАТЬСЯ ПО ТЕЛ.:
8-029-135-07-86
С 8.00 ДО 17.00
ЧСУП «ГостСтрой» УНП 590778694

ООО «СлонимСтрой»
ПРОИЗВОДИТ И РЕАЛИЗУЕТ:
ПЛИТКУ ТРОТУАРНУЮ
6мм, 8мм
БОРТЫ:
ТРОТУАРНЫЙ, ДОРОЖНЫЙ
ПИЛОМАТЕРИАЛ В АССОРТИМЕНТЕ
И УСЛУГИ ПО РАСПИЛОВКЕ,
МЕТАЛЛОИЗДЕЛИЯ любой сложности
(кованые заборы, ворота, калитки, козырьки)
НАШ АДРЕС
г. Слоним, ул. Красноармейская, 219, оф.1
3-80-42, 8-044-778-96-97,
8-044-592-90-85
ООО «СлонимСтрой» УНП 590315585

Ремонт и перетяжка мягкой мебели
- Изменение дизайна
- Широкий выбор ткани
- Изменение кровати в тахту
- Изменение дивана в угловой
- Транспортные услуги и услуги грузчика бесплатно!
- Пенсионерам и инвалидам скидка 10%

Тел. 8(029)5599892 МТС, 8(029)3422470 Велком
ИП Беляев Р.Г. УНП 690348599

МОБИЛЬНАЯ ПИЛОРАМА
Распиловка древесины с выездом к заказчику.
Тел. 8-029-786-34-42,
8-044-791-67-72.
ИП Мачучко А.Н., УНП 590879310.

АРТОБОИ
Отделка стен и потолков жидкими обоями
Тел. 80296460005,
80292778488
www.artoboi.by
ИП Швид В.В. УНП 500405935

GS.BY

Образовательный центр **Лидер**
Лучше преподаватели. Лучше курсы.
Школа красоты
Школа бизнеса
Школа дизайна
Школа ИТ
Школа иностранных языков
НАРОДНАЯ МАРКА 2016
№1 ВЫБОР ГОДА 2015
Массаж | Визаж | Парикмахерское дело | Маникюр и педикюр | Наращивание ногтей | Дизайн | Бухгалтерский учет | 1С: Бухгалтерия | Инспектор по кадрам| Секретарь-референт | Продавец-кассир | Компьютер для начинающих | Официант-бармен и другие курсы
СКИДКА 20% до 31.05.2016
Более 50 курсов в 27 городах Беларуси!
По окончании - документ государственного образца согласно Кодексу об образовании РБ и сертификат на английском языке.
Работа для выпускников центра на www.lider/jobs
life:-) (375) 25
МТС (375) 29
velcom (375) 44
7-352-352
www.lider.by
ЧУО «ЦППКиПР «Искусство знания». УНП 192416267

РЕМОНТ ХОЛОДИЛЬНИКОВ
МТС 8029-280-11-03,
Вел. 8029-624-11-03
СТИРАЛЬНЫХ МАШИН-АВТОМАТОВ
Вел. 8-044-712-91-66
ПЫЛЕСОСОВ, УТЮГОВ, ФЕНОВ, КУХ. КОМБАЙНОВ И Т.Д.
Вел. 8-029-394-70-56,6-17-80
ИП Гаврилов В.Н., УНП 590083548

РЕШУ ЛЮБЫЕ ПРОБЛЕМЫ С КОМПЬЮТЕРОМ, НОУТБУКОМ, НЕТБУКОМ.
Установка Windows, программного обеспечения, игры, антивирус. Чистка, сборка, настройка, ремонт, модернизация. Быстро, очень низкие цены. На все виды работ гарантия. Без выходных.
Выезд специалиста по городу бесплатно.
Тел.: 8-029-507-92-59
ИП Попов И.Г., УНП 590879231

ХИМЧИСТКА
КОВРОВ ДИВАНОВ МАТРАЦЕВ
на дому у заказчика
выезд на район
Тел. 8-033-689-26-59 МТС
8-029-987-21-00 Велком
ИП Маркач Ю.А., УНП 591732349

УСТАНОВКА, ЗАМЕНА ЭЛЕКТРИЧЕСКИХ СЧЕТЧИКОВ, РОЗЕТОК, ВЫКЛЮЧАТЕЛЕЙ
Монтаж электропроводки квартир, коттеджей, стройплощадок.
Velcom 154 32 45
МТС 296 39 20
ИП Алексейчик Н.Н., УНП 590827865

РЕМОНТ ХОЛОДИЛЬНИКОВ ИМПОРТНОГО И ОТЕЧЕСТВЕННОГО ПРОИЗВОДСТВА
Гарантия
Воскресенье – выходной
Тел.: 8-033-363-86-09, МТС
ИП Чеботаревич Г.В., УНП 590350708

РЕМОНТ ЛЮБЫХ ТЕЛЕВИЗОРОВ
(установка приставок)
Замена матриц ЖК, Led телевизоров
Ремонт мобильных телефонов и планшетов, автомагнитол
РЕМОНТ СВЧ-печей, DVD-проигрывателей, МУЗ-центров
УСТАНОВКА и РЕМОНТ спутниковых и индивидуальных антенн
РЕМОНТ КОМПЬЮТЕРОВ И НОУТБУКОВ (замена экранов)
Ремонт и обслуживание принтеров и сканеров
Ремонт любых электроинструментов (дрели и т.д.)
Ремонт любой мелкобытовой техники (фены, миксеры, пылесосы и т.д.)
УСЛУГИ ФАКСА, КСЕРОКОПИЯ
Предоставление кредита и рассрочка платежа
Любая форма оплаты
вызов механика на дом (город-район)
Тел. 8(029) 7791163, 8(025) 9709667, 8(044) 5524559, 8(01562) 6-22-04
Воспользуйтесь услугами профессионалов
Г. Слоним, ул. Красноармейская, 83 А
ИП Стрельчик С.М., УНП 200678834

Компьютерная помощь
установка ПО, антивируса, Windows, Настройка интернета и Wi-Fi, диагностика. Решение любых вопросов. Без выходных. Бесплатный выезд к клиенту.
Тел. 8-033-624-38-69 (МТС)
ИП Шкуда А.В. УНП 591730836

РЕМОНТ ТЕЛЕВИЗОРОВ
и др. техники
на дому у заказчика
8-033-689-95-77 МТС
8-029-347-49-44 Vel
ИП Шухно Н.В. УНН 590315266

РАСПИЛЮ
Круглый лес с выездом к заказчику
Наличие электричества не обязательно
Длина бревна до 6,5 м
Диаметр бревна до 63 см
Тел. 8-029-330-62-26,
8-029-514-17-92.
ИП Семеньков С.Н, УНП 591733876

СВАРОЧНЫЕ РАБОТЫ
можно на дому у заказчика
авто/глушители
арки, пороги
Ворота (гаражные)
Калитки
Заборы

Тел.: 3-25-83
80291539710 Velcom
ИП Панащик Ю.Д., УНП 590878687

РЕМОНТ ТЕЛЕВИЗОРОВ
на дому у заказчика
Тел. 4-42-65,
VEL. 8-029-173-49-57
МТС 8-033-620-50-08
ИП Пархута Е.Н., УНП590084784

РЕМОНТ, ДОРАБОТКА, ПЕРЕДЕЛКА ТЕЛЕВИЗОРОВ И ДРУГОЙ БЫТОВОЙ АППАРАТУРЫ ПОДКЛЮЧЕНИЕ И НАСТРОЙКА ЦИФРОВЫХ ПРИСТАВОК
Тел.: 3-26-46, 6-79-23,
8-029-956-96-00.
ИП Кацко С.В., УНП 101479698

ПРОКАТ СТРОИТЕЛЬНОГО ОБОРУДОВАНИЯ, ЭЛЕКТРОБЕНЗОИНСТРУМЕНТА
В наличии имеются профессиональные инструменты
- бетономешалки
- бензорезы
- перфораторы
- отбойные молотки
- сварочные аппараты
- миксер-дрели
- леса рамные ЛРСП-300
- пылесосы промышленные
- плиткорезы
- болгарки (УШМ)
- тачки садовые
- бензогенераторы
- виброплиты
- пилы циркулярные
- пилы торцовые
- электролобзики
- электрорубанки
- ножницы листовые
- бензопилы
- компрессоры шуруповерты
- нагреватели воздуха

Более подробную информацию Вы получите на сайте: http://alexpromm.deal.by
8-029-167-17-86, 8-029-284-93-06
УНП 590969605, ИП Антончик А.В.

СКИДКИ! Гарантия качества. Опыт работы.
УКЛАДКА ТРОТУАРНОЙ ПЛИТКИ
ОЗЕЛЕНЕНИЕ
УСЛУГИ ЭКСКАВАТОРА-ПОГРУЗЧИКА

ДОСТАВКА ГРУНТА, ПЕСКА
ВЫВОЗ МУСОРА
АРЕНДА гидромолота
ООО «ГедоСтрой» УНП291187999
ГРУЗОПЕРЕВОЗКИ:
самосвал 10 т, 20 т, 40 т
/033/ 608-77-35
/029/ 205-67-18

Ремонт стиральных машин-автоматов

любых производителей,
на дому у заказчика.
ВОСКРЕСЕНЬЕ ВЫХОДНОЙ
Тел. 8-029-783-10-50 (МТС)
8-029-389-11-19
ИП Грипич С.П УНП 590089390

• СОБОЛЕЗНОВАНИЕ

ВЫРАЖАЕМ СОБОЛЕЗНОВАНИЕ

ДЕКОЛЕ

ИГОРЮ АНДРЕЕВИЧУ

В СВЯЗИ СО СМЕРТЬЮ ОТЦА

В этот день, полный боли сердечной,
Соболезнуем Вашей беде,
Наша жизнь, к сожалению, не вечна,
С каждым днем мы все ближе к черте…
Соболезнуем… Крепости духа
Мы желаем Вам в этом момент,
Пусть земля будет близкому пухом,
Пусть хранит Вас Всевышний от бед…

С уважением, семья Струповец

ОРГАНИЗАЦИЯ ПОХОРОН

ЗВОНИТЬ КРУГЛОСУТОЧНО
- организация похорон
- весь спектр ритуальных услуг
- копка могил любой сложности
- доставка тела из морга (в морг)
- консультация ритуального агента
- автокатафалк Мерседес

8 (029) 151 81 47
8(033) 624 63 78 Вадим

Мы поможем Вам в трудную минуту...
ЧУП «ДятловоПохоронСервис», УНП 591572187

ПАМЯТНИКИ И КОМПЛЕКСЫ ИЗ ГРАНИТА
ИП Ефимик Д.А., УНП 591739690
ПОДОКОННИКИ И СТОЛЕШНИЦЫ ИЗ КАМНЯ
БОЛЬШОЙ ВЫБОР ВЕНКОВ, ЦВЕТОВ, ЛАМПАД
(собственное производство)

ДОСТАВКА, УСТАНОВКА
БЛАГОУСТРОЙСТВО
ХОРОШЕЕ КАЧЕСТВО
НИЗКИЕ ЦЕНЫ
Ул. Подлесная, 1а
(р-н Лобазовка, м-н «Памятники»)
МТС 8-033-685-31-27 ВЕЛ. 8-029-935-46-47

ИЗГОТОВЛЕНИЕ ПАМЯТНИКОВ
СОБСТВЕННОЕ ПРОИЗВОДСТВО
Натуральный гранит, мраморная крошка.
Любая конфигурация, любые размеры
ДОСТАВКА — УСТАНОВКА
НИЗКИЕ ЦЕНЫ
Ул. Минский тр-т, 31 (территория ф-ки «Гостиничная мебель»)
Тел. 3-60-76, 8-029-909-90-05, 8-029-586-32-12
ИП Матейчук Г.П., УНП 500273273

ЧПУП «ГРАНВИ»
изготовление памятников любой формы из натурального гранита
ВОЗМОЖНА ДОСТАВКА И УСТАНОВКА

г. Слоним ул. Минский тракт 32а
Тел/факс:
8(1562) 6-26-65; 8(029) 664 62 10
УНП590717906 ЧПУП «Гранви»

Кравченко Д.Н.. УНП 591734170
ПАМЯТНИКИ
Изготовление и художественное оформление памятников.
Установка Благоустройство Демонтаж
8(044)7813674 8(029)5762418
ул. Янки Купалы 35
Вход с ул.Горького через проходную РАЙПО

• ЛИЧНОСТЬ

МАДЛЕН:

«ЖЕНЩИНА ДОЛЖНА БЫТЬ СЧАСТЛИВА! БОЛЬШЕ ОНА НИКОМУ НИЧЕГО НЕ ДОЛЖНА!»

Продолжение
Начало на стр. 1

Новая жизнь — новая профессия

Прожив во Франции два года, Мадлен приехала погостить в Слоним. “Последний раз я была в Слониме в 2010 году, хотела увидеть людей, которые так много значили для меня и которые всегда останутся в самых добрых воспоминаниях. Я до сих пор поддерживаю контакты с некоторыми из моих слонимских знакомых”.

Во Франции Мадлен не ушла далеко от прежней профессии, просто направила свои навыки в новое русло. «Я эксперт моды и консультант по имиджу. Или, как это любят называть французы, coach en relooking. Иногда также не могу себя лишить удовольствия выйти на подиум и участвовать в показах.

На вопрос, следит ли Мадлен за творчеством народного театра моды «Этуаль», честно ответила, что нет. «Я очень признательна всем тем, кто сотрудничал со мной, кто поддерживал мои идеи и воплощал их, и вспоминаю этих необыкновенно талантливых людей. Мы все вкладывали в это творчество энергию и душу. Но я выросла уже из этих штанишек. Они были такие милые, любимые, но сейчас у меня другие интересы, другая работа. Пользуясь случаем, хочу поблагодарить Николая Адамчика за добрую память и весь коллектив РДК, с которым мне посчастливилось работать», — искренне отозвалась Мадлен о своих бывших коллегах.

Как оставаться красоткой долгие годы

Даже спустя годы эта удивительная женщина выглядит превосходно. «Никаких секретов красоты нет, — кокетничает Мадлен. — Есть привычка ухаживать за собой и убеждение, что уход за собой — это не излишество, а одна из форм уважения к себе. Приходит в голову цитата Коко Шанель: «Если женщина не пользуется косметикой, значит, она слишком самоуверенна». Занятие фитнесом и йогой помогают поддерживать физическую форму. Питание, конечно, поменялось. Французы едят много овощей, продуктов моря, рыбы. Кстати, диетологи Франции советуют в день съедать пять разных наименований фруктов и овощей. Почему пять? Не спрашивайте, не знаю! Но я послушно следую. Вообще, французская кухня — это такая интересная тема, что вскользь ее затрагивать просто грешно. Убеждена, что есть еще один необходимый элемент, который помогает сохранять нашу молодость. Это — позитивный настрой, способность сохранять оптимизм и улыбку в любой ситуации, как бы трудно ни было. Улыбка — это самое настоящее, обыкновенное чудо. Сколько раз она выручала в ситуациях, когда не находилось французских слов! Проверено — рекомендую», — делится своими секретами красоты Мадлен.

Сложно найти мастеров своего дела

В заграничной жизни, помимо ее прелестей, есть и раздражающие факторы. Не обошли они и Мадлен. «Первое время меня немыслимо раздражало (никакой аутотренинг не помогал), что я никак не могу найти хорошего мастера-парикмахера. Как же я вспоминала своего слонимского мастера Танечку Сафарову! Я никогда не преуменьшала ценности первоклассного парикмахера в жизни женщины, впрочем, мужчины тоже, а тут пришлось убедиться воочию. Трудно поверить, что во Франции сложно найти отличного мастера, несмотря на массу салонов. Но были минуты, когда я думала: вот живут себе слонимчанки и даже не подозревают, какие они счастливые — к их услугам такие восхитительные мастера есть. Тут будет уместным отметить профессионализм слонимчан: почти все, с кем я общалась, были превосходные профессионалы своего дела настолько, что это кажется нормальным и привычным. Так вот, во Франции 70% специалистов, которые не инвестируют себя полноценно в работу. Зато поражает уровень поведенческой культуры населения! — рассказывает Мадлен. — Скажем, водители уважают пешеходов, сами водители непременно благодарят друг друга, француз или француженка обязательно извинится, нарушив твое личное пространство, проходя мимо тебя достаточно близко».

Белорусские мужчины отличаются от французских

«Безусловно, есть разница между французскими мужчинами и белорусскими, как, впрочем, и между славянками и француженками. И прежде всего, белорусские мужчины более жизнеустойчивые, они психологически сильнее. С другой стороны, французы больше дорожат своими женщинами, трепетнее к ним относятся. И это при том, что славянские женщины намного красивее и ухоженнее. Французские мужчины лишены этого счастья — рождаться, жить и умирать среди такого обилия красивых славянских, особенно белорусских, женщин», — размышляет Мадлен.

Женщина должна быть счастлива!

«Что бы я хотела пожелать моим землякам? Психологи утверждают, что женщинам свойственно испытывать чувство вины, которое воспитывается у них на генетическом уровне и становится верным спутником женской судьбы. Мне бы очень хотелось, чтобы слонимчанки навсегда избавились от этого чувства! Потому что, как говорит моя подруга Эва, и я с ней полностью согласна: «Женщина должна быть счастлива! Больше она никому ничего не должна!»

А мужчинам мне хотелось бы пожелать, чтобы они берегли своих женщин. Они самые лучшие в мире! И тысячи иностранных мужчин лишены этого удовольствия! Как сказал Оскар Уайльд, мужчин можно анализировать и обсуждать, женщин же можно только обожать. Я же, в свою очередь, хочу выразить признательность и благодарность всем, кто хранит обо мне добрую память», — резюмировала Мадлен.

Ольга ШИНКЕВИЧ

ПАМЯТНИКИ
из гранита и мраморной крошки
ПО ЦЕНАМ ПРОИЗВОДИТЕЛЯ!
Благоустройство мест захоронения, установка, демонтаж.
Ограды из нержавеющей стали и гранита.
Рынок центральный, торг. место №163
мтс 8-033-654-79-06;
вел 8-029-333-12-17
ИП Лишик В.Ф. УНП 590087543

Изготовление и художественное оформление памятников любых форм
доставка, установка
Г. Слоним, ул. Советская, 73, тел.2-78-23
ЧУП Лагутик С.Р. УНП 590789281

ИП Ракевич Г.М., УНП 590320610
ПАМЯТНИКИ
ЛЮБОЙ КОНФИГУРАЦИИ, РАЗМЕРОВ
из камня (Карелия, Украина, Финляндия)
стоимость от 4.5 млн. рублей
ОГРАДЫ ИЗ НЕРЖАВЕЮЩЕЙ СТАЛИ, КАМНЯ
Рынок Коссовский, п-н №81
Четверг-воскресенье
с 10.00 до 14.00
8-044-709-96-25 VEL.,
8-029-229-84-34 МТС

штукатурка, шпатлёвка, обои, ламинат, откосы, арки любой сложности, фасады и др. работы
Тел. 8-029-544-05-40
ИП Астюкевич С.А. УНП 590325520

Художественная ковка:
Доступные цены!
заборы, ворота, калитки, козырьки, беседки, скамейки, изготовление роз из металла и пр.
Тел. 8-025-736-01-25

ТЕПЛИЦЫ
размер 3,0х4,0м
цена: от 4 200 000 руб.
ОГРАЖДЕНИЯ
Секция ограждения размер: 2,0х1,10м
цена от 750 000
ул.Синичкина,6
тел.6 444 6; +375 29 946 40 29
ИП Шлемен И.Н. УНП 591737856

ЧПТУП «Армабетон» РЕАЛИЗУЕТ:
ЗАБОРЫ ЖЕЛЕЗОБЕТОННЫЕ, АЖУРНЫЕ РАЗНЫХ ФОРМ.
БОЛЬШОЙ ВЫБОР. НИЗКИЕ ЦЕНЫ.
ДОСТАВКА. УСТАНОВКА.
Заборы металлические;
ворота откатные распашные, гаражные;
качели; скамейки.
БЛОКИ АЖУРНЫЕ – СТОЛБОВЫЕ
РВАНЫЙ КАМЕНЬ – ДЕМЛЕР
ПЛИТКА ТРОТУАРНАЯ;
УКЛАДКА, БЛАГОУСТРОЙСТВО МОГИЛ
НАЛИЧНЫЙ И БЕЗНАЛИЧНЫЙ РАСЧЕТ.
ТЕЛ. 721-58-00 (МТС), 985-68-59 (ВЕЛКОМ), 8-01645-33-7-29 (ДОМ.)
ЧПТУП «Армабетон» УНП 290830636

ВСЁ ИЗ МЕТАЛЛА
КОЗЫРЬКИ, НАВЕСЫ, ВОРОТА, ПЕРИЛА.
ГАЗОСВАРОЧНЫЕ РАБОТЫ НА ДОМУ.
Тел. 8-044-575-86-90.
ИП Шлемен И.Н., УНП 591737856.

ЗАМЕР ДОСТАВКА МЕТАЛЛОЧЕРЕПИЦА
• металлочерепица (Супер, Монтеррей, Diamant plus, Germania)
• гибкая черепица, модульная черепица, кровельный профнастил
• водосточные системы, подкровельные мембраны
• доборные элементы кровли
• чердачные лестницы, мансардные окна
Наши клиенты самые лучшие
МТС 8-029-78-58-308, Velcom 8-044-481-41-41
ИП Ивженко К.В. УНП 591571247

ЦЕМЕНТ, БЛОКИ, КИРПИЧ РЯДОВОЙ, ОБЛИЦОВОЧНЫЙ, ШИФЕР
Доставка бесплатно
Тел. 8-029-588-68-95
8-044-558-20-69
ИП Лысуха Д.Н., УНП 591730772

ВСЁ для КРОВЛИ и ФАСАДА
МЕТАЛЛОЧЕРЕПИЦА
ПРОФНАСТИЛ (для заборов, фасадов, кровли)
ВОДОСТОЧНЫЕ СИСТЕМЫ (металл.; ПВХ)
МАНСАРДНЫЕ ОКНА
ПОДКРОВЕЛЬНЫЕ ПЛЕНКИ
САЙДИНГ, СОФФИТ
ЧТУП «КровляПолимер» УНП 291042994
www.prokrovli.by
г. Барановичи, ул. Комсомольская, 22 (1этаж)
/044/ 78-78-555, т/ф /0163/ 42-44-60,
/029/ 672-12-94, /029/ 234-12-22
15 ЛЕТ НА РЫНКЕ КРОВЕЛЬНЫХ СИСТЕМ

ПРОДАМ ПИЛОМАТЕРИАЛ:
БАЛКИ
СТРОПИЛА
ДОСКА
обр. и необр.
доставка
Тел. 8-029-821-84-73
8-029-520-59-95
ИП Шелест С.А. УНП 291087314

МЕТАЛЛОЧЕРЕПИЦА, ПРОФНАСТИЛ
Изготовление доборных элементов по индивидуальным заказам
Монтаж кровли, расчет, доставка
Тел.: 8-029-228-34-54,
8-029-665-00-45
ИП Сазонов А. Н., УНП 290989758

Тел. 8-029-723-08-05 МТС 8-044-720-86-05 Велком
СТРОИТЕЛЬНЫЕ МАТЕРИАЛЫ
с бесплатной доставкой по оптовым ценам
• Блоки г/с. Демблер. Кирпич
• Шифер. Рубероид. Ондулин
• Цемент. Клей для блоков
• Минвата. Пенопласт
• Плитка тротуарная
• Пиломатериалы
• Гипсокартон (комплектующие)
• Металлопрокат (трубы, арматура)
Оплата по факту поставки.
ИП Копытич Ю.И.
УНП 290833012

ЦЕМЕНТ М500 D20 (25 Т)
ГИПСОКАРТОН И КОМПЛЕКТУЮЩИЕ
ИЗВЕСТЬ, СМЕСИ СТРОИТЕЛЬНЫЕ, ШПАТЛЕВКА
ШИФЕР, ТРУБЫ А/Ц, МИНВАТА, ПЕНОПЛАСТ
ЗАБОР ПР-ВА НОВОГРУДКА
СЕТКА РАБИЦА, ГВОЗДИ СТРОИТЕЛЬНЫЕ
БЛОКИ ГАЗОСИЛИКАТНЫЕ,
КЛЕЙ ДЛЯ ПЛИТКИ, БЛОКОВ
ЛИСТ ОЦИНКОВАННЫЙ
МЕТАЛЛОПРОКАТ (ЛИСТ, ТРУБЫ, УГОЛОК, ШВЕЛЛЕР)
ДОСТАВКА ПО ГОРОДУ БЕСПЛАТНО,
возможна доставка по Слонимскому, Зельвеснскому, Дятловскому и Новогрудскому районам
Тел.: 8-029-655-02-26, (вел.)
8-029-881-20-68 (мтс)
6-34-52 (после 18.00)
ЧТПУР «Левадагрупп», УНП 590325071

КРОНЕКС группа компаний
BLACHY PRUSZYŃSKI ПРУШИНЬСКИ
Металлочерепица, профнастил
Ондулин, Гибкая черепица
Дымоходные системы
Окна и двери ПВХ
SONAROL
Мансардные окна
СДЕЛАНО В ПОЛЬШЕ
Металлический штакетник
Заборы, Ворота, Калитки
Пленки, Мембраны, Изоляция
Утеплители KNAUF, ROCKWOOL
Соффит, Сайдинг
Слоним,
ул. Шоссейная, д. 44
8(044) 78-68-524 www.kronex.by
УНП 590320598

МОБИЛЬНЫЙ РЕПОРТЕР

ДРУЗЬЯ! У нас действует рубрика «МОБИЛЬНЫЙ РЕПОРТЁР».
ЕСЛИ на Вашем смартфоне или планшете есть интересные фотографии или видео, которыми Вы хотите поделиться с нашими читателями, присылайте их нам на номер (8 029) 133-04-21
С помощью приложения Viber.

АВТОРЫ самых интересных фотографий и видеороликов БУДУТ отмечены!

• БЛАГОТВОРИТЕЛЬНОСТЬ

ОТ СЕРДЦА К СЕРДЦУ

Слонимчане оставляли подарки в корзине

Благотворительная акция «От сердца к сердцу» прошла в Слониме накануне Пасхи.

В эти дни — с 26 по 29 апреля — любой желающий мог помочь больным детям, детям-инвалидам, одиноким людям пожилого возраста. Достаточно было просто положить в корзинку любые пожертвования. Впоследствии эти подарки были переданы нуждающимся.

Организаторами этой акции были представители православного братства при Свято-Троицком храме во главе с Евгением Казуком.

Перед Рождеством в Слониме подобная акция уже проходила. Однако в этот раз и подарков было собрано больше, и желающих помочь прибавилось. А это значит, что больше деток получили маленькое чудо к празднику. Как сказал отец Евгений, ради таких чудес он готов провести множество благотворительных акций, лишь бы дети были счастливы.

Мария СУПРУН
Фото автора

КОМБИКОРМ
ОТРУБИ
ЗЕРНО
ДОСТАВКА
6-96-09
8-029-396-19-99
ИП Рудак О.А. УНП 500005244

АНТЕННЫ
спутниковые
- установка
- настройка
- гарантия
Триколор, НТВ+ - ОБМЕН старых приемников на новые
РАССРОЧКА
(033) 900-24-28

ЛИНОЛЕУМ
БОЛЕЕ 200 РАСЦВЕТОК!
ОТ 67300 РУБ./КВ.М
УНП 290501814 ЧТУП «ДимОксСтрой» Tarkett Сербия, РФ, Бельгия
ПАРКЕТНАЯ ДОСКА, ПРОБКОВЫЕ ПОЛЫ, КОВРОВЫЕ ПОКРЫТИЯ, ПАНЕЛИ ПВХ И МДФ, САЙДИНГ, СОФФИТ, БЛОКХАУС, ГОМОГЕННОЕ ПОКРЫТИЕ, ПЛИНТУС
(029) 618 85 11
(033) 605 64 39
ВЫБОР! ЦЕНЫ! ДОСТАВКА! АКЦИИ! СКИДКИ!
Ул. Красноармейская, 73Б (2-й этаж)
Нал. расчёт, б/н
пн-пт: 10.00-17.00 обед: 13.00-14.00 сб: 10.00-13.00 вс: вых.
ЛАМИНАТ
!Остатки линолеума, брак ПВХ, ламинат из образцов со скидкой от 10 до 50%!

ПРОДАМ:
СЕТКУ-РАБИЦУ-ОТ 173 300,
СЕТКА КЛАДОЧНАЯ – ОТ 15 900,
СТОЛБЫ –ОТ 69 300,
ВОРОТА-ОТ 1 473 500,
КАЛИТКИ ОТ 633 600,
ПРОФЛИСТ, АРМАТУРА.
Доставка бесплатная
+37529 591 73 42 | +37529 593 34 33
+37529 598 31 67 | +37529 770 55 13
ЧУП «Адога», УНП 391802438

ПРОДАМ
ТЕПЛИЦЫ – ОТ 4 587 000,
БЫТОВКИ УТЕПЛЕННЫЕ –14 968 800,
ТРУБУ ПРОФИЛЬНУЮ, ПОЛИКАРБОНАТ,
КРОВАТИ МЕТАЛЛИЧЕСКИЕ –ОТ 452 100,
МАТРАЦ, ПОДУШКУ, ОДЕЯЛО – ОТ 188 100.
ДВЕРИ ОТ 1 768 800.
Доставка бесплатная
+375 25 500 88 47 +37525 500 87 95
+37525 500 88 96 +37544 475 35 36
ЧУП «Адога» УНП 391802438

МАГАЗИН КОВАНЫЕ ЭЛЕМЕНТЫ
* валюта и завитки
* цветы и листья
* пики и балясины
* розеты и узоры
* вешалки
* цветочницы
* флюгера
* каминные наборы
* лавочки
* мостики
* качели
* мангалы
автоматика для ворот
г. Слоним, ул.Синичкина,6 8(029) 958-64-83
ИП Конорев М.В УНП 59 093088

ВОРОТА КОЗЫРЬКИ ПЕРИЛА
открытые и распашные
кованые, из нержавеющей стали
г. Слоним, ул.Синичкина,6 8(029) 958-64-83
ИП Конорев М.В УНП 590093088

ФОТО ИЗ АРХИВА FIRE

СЛОНИМСКИЕ ТАНЦОВЩИЦЫ ПОБЕДИЛИ В МЕЖДУНАРОДНОМ ТУРНИРЕ

На прошедшем в Минске 30 апреля международном танцевальном турнире Spring Cup 2016 юные слонимские таланты из коллектива Fire (руководитель Анна Лазарь) заняли первое и третье место.

Группа юных танцовщиц — Виктория Шикуть, Елизавета Минич и Вероника Гордеева — с сольным номером в стиле джаз-модерн Flash Light, который поставила хореограф Анастасия Мартыненко, получила первое место в прошедшем турнире (группа «Ювеналы», малая группа Первая лига).

—Это первая победа девочек данной возрастной категории из нашего танцевального коллектива Fire. Наши воспитанницы впервые приняли участие в такого рода мероприятии и сразу получили золото, — рассказала хореограф Анастасия Мартыненко.

Также взрослая группа танцевальной студии Анны Лазарь Fire заняла третье место в турнире Spring Cup 2016. Девочки выступили с номером Gold Party и получили бронзу в номинации Fantasy Show Формейшн Первая лига.

Ольга ШИНКЕВИЧ

ОКНО ПОД КЛЮЧ
МОСКИТНЫЕ СЕТКИ
РОЛЬШТОРЫ ЖАЛЮЗИ
5-ти камерный профиль по цене 3-х камерного!
ИП Яцына С.Ю., УНП 291197975
ОкнаПВХ
мтс 8-029-222-99-15
вел 8-029-333-22-15

Империя Потолков
УНП 591608560
www.империя-потолков.бел
Натяжные потолки от производителя
рассрочка до 6 месяцев
8-029 8-033 365-09-09

НАТЯЖНЫЕ ПОТОЛКИ
- Двухуровневые
- Комбинированные
- Фотопечать
- Тканевые потолки (DESCOR)
РАБОТАЕМ БЕЗ ПЫЛИ И ГРЯЗИ (перфоратор-пылесос)
Гарантия 25 лет
Скидки до 20%
РАССРОЧКА
ИП Санцевич А.И., УНП 591316946
МТС 8(033) Vel. 8(029) 37-38-711

КРАТЧАЙШИЕ СРОКИ ИЗГОТОВЛЕНИЯ
ЗАМЕР ДОСТАВКА БЕСПЛАТНО
МОСКИТНЫЕ СЕТКИ
СИСТЕМА СКИДОК
8(029) 120-44-65
8(029) 782-02-47
ИП Веселуха С.В., УНП 591731291

ОКНА И ДВЕРИ ИЗ ПВХ
РАЗДВИЖНЫЕ БАЛКОННЫЕ РАМЫ ИЗ АЛЮМИНИЯ
«Дом дверей»
Жалюзи
МЕЖКОМНАТНЫЕ ДВЕРИ
МЕТАЛЛИЧЕСКИЕ ДВЕРИ РБ РФ
Тел. 6-25-25, 8-029-383-94-32 (Vel), 8-029-786-14-77 (МТС)
Рассрочка
ИП Макаренко В.В, УНП 590827666 товар сертифицирован.

НАТЯЖНЫЕ ПОТОЛКИ
ИП Ковалевский В.И. УНП 591610533
- Установка потолков любой сложности
- Профессиональный и квалифицированный монтаж
- Материалы от лучших производителей
- Наличный и безналичный расчет
- Рассрочка 0%
Vel (8029)33-323-74
МТС (8033)32-999-23
http:\\vk.com\club77916468

ОКНА ПВХ
Б/у, неликвид
2057000 МТС
ЧПУП «Профспецпласт», УНП 291190863

ДВЕРИ
СОБСТВЕННОЕ ПРОИЗВОДСТВО
РАССРОЧКА 0% в бел. руб.
Купляйце Беларускае
МТС 8 (029) 571 20 79
VEL 8 (044) 782 24 55
www.domnaskale.by
МЕТАЛЛИЧЕСКИЕ
ООО "ДОМ НА СКАЛЕ" УНП №191177005

ИП УЛАС В.В. УНП 590982367
ЯРКОЕ ПРЕДЛОЖЕНИЕ
www.N-DOM.BY
ЗАКАЖИ НАТЯЖНОЙ ПОТОЛОК И ВЫБЕРИ ОДИН ИЗ ПОДАРКОВ !!!
ТРЕТИЙ ПОТОЛОК -50%
ПОТОЛОЧНЫЙ КАРНИЗ
ТОЧЕЧНЫЕ СВЕТИЛЬНИКИ
velcom: 8029 mtc: 8033 6809966

WWW.GS.BY
Больше материалов и фото смотрите на нашем сайте

Окна ПВХ
рассрочка
Скидка 30%
Балконные рамы
РАБОТАЕМ БЕЗ ВЫХОДНЫХ с 08.00 до 20.00
8(029) 761 80 64
8(029) 993 03 80
ИП Татаринович Д.О. УНП 291201182

НАТЯЖНЫЕ ПОТОЛКИ
от европейского производителя (Франция, Германия, Бельгия) отличного качества и экологически безопасные мат., сатин, глянец, бесшовные. любые цветовые решения
Тел: 8029 503-71-02 мтс, 8044 553-71-02 вел.
ИП Гайдушко А.И., УНП 290911501

Жалюзи
роллеты (тканевые, защитные)
москитные сетки
Низкие цены
Установка
Тел. 8-029-278-03-13
ИП Середа М.Е., УНП 290887124

Натяжные потолки
* Монтаж любой сложности
* Многоуровневые потолки
* Потолки с фотопечатью
* НОВИНКА
- потолки apply
- парящие потолки
- парящие линии
Гарантия 25 лет!!!
8-029-3788999
8-033-3798999
Рассрочка от 2 до 7 мес без %
ИП Адаськина С.С. УНП 291604006

ИП Фабишевская В.И. УНП 191720349
ОКНА ОТКОСЫ
РАМЫ БАЛКОННЫЕ, РАЗДВИЖНЫЕ ИЗ АЛЮМИНИЯ И ПВХ
ДВЕРИ МЕТАЛЛИЧЕСКИЕ ПРОИЗВОДСТВА РБ ИЗГОТОВЛЕНИЕ ПОД ЗАКАЗ
0% РАССРОЧКА ОТ 2 ДО 7 МЕСЯЦЕВ
8(029)1430513 вел | 8(029)7032263 мтс | domnaskale.by | okd.by

ЧТПУП "МаксиомаПроф", УНП591606371
MAKSIOMA PROF
НАТЯЖНЫЕ ПОТОЛКИ
матовые, сатиновые, глянцевые, тканевые, двухуровневые, с фотопечатью
Рассрочка 0% от 2 до 6 месяцев
СКИДКИ
гарантия 25 лет
Низкие цены
• Монтаж любой сложности
• Наличный/безналичный расчет
Акция! ТОЧЕЧНЫЕ СВЕТИЛЬНИКИ В ПОДАРОК!
8044 571-51-13 8033 371-51-13

НАТЯЖНЫЕ ПОТОЛКИ
быстро, качественно, любой сложности
★ РАССРОЧКА ★
Тел. МТС 8-029-228-39-02
ИП Исаков В.В., УНП 291195880

НАТЯЖНЫЕ ПОТОЛКИ
(матовые, сатиновые, глянцевые, белые и цветные)
ИП Шатилов И.В. УНП 192502622
С нами надежно! от 75 000 за м²
рассрочка от 2 до 7 месяцев 0%
карниз для штор и плинтус пвх в комплекте
БОНУСЫ:
Закажи два потолка - третий получи «под ключ»
Закажи двухуровневый потолок - и получи одноуровневый (до 10м²)
8(044)569-48-48 (вел) 8(029)569-48-48 (мтс)

Войди в историю своего города

В жизни каждого человека случаются как радостные, так и горестные события. Ведь именно из них и складывается хроника нашей жизни, которая может быть интересна не только нам, но и нашим потомкам. Поэтому давайте вместе создавать историю нашего Слонима.

**Если вы хотите, чтобы издание «Отдушина» написало о вашей свадьбе, рождении ребенка, известило о смерти ближнего и напечатало некролог под рубрикой “Войди в историю своего города”, пишите нам -по адресу:
г. Слоним, ул. Красноармейская, 41, тел.: 612-26-43, 2-90-00 (тел/факс) .**

ЛИДИЯ КОВАЛЕВСКАЯ:
«МЕНЯ МОЯ НАГРАДА ТАК И НЕ НАШЛА»

Лидия Наумовна Ковалевская (в девичестве Сивоха) вспоминает Великую Отечественную войну с болью в душе и слезами на глазах.

Лидия Ковалевская

«Вспоминать о войне не хочется, потому что, перебирая в памяти те страшные события, заново приходится все переживать», — замечает в разговоре женщина.

Лидия Наумовна родом из деревни Чепелево Слонимского района. Родилась она в 1928 году.

Женщина рассказала, что во время войны работала в Челябинском военном госпитале №1723, который дислоцировался в Слониме. Располагался госпиталь в районе, где сейчас находится льнозавод. Ранее там был немецкий госпиталь, а когда фашистов прогнали, сделали советский медсанбат.

— В то время девушек увозили работать в Калугу на завод, где выпускали снаряды. Узнав, что в военный госпиталь в Слоним набирают санитарок, мы с мамой побежали к начальнику госпиталя Марии Марковне Тумкиной, чтобы она взяла меня на работу. Но она не хотела меня брать, так как мне тогда не было 16 лет. Пришлось идти в сельский совет и просить председателя, чтобы мне добавили пару месяцев.

Так меня с подругой Марией Бондарович взяли на работу. Подруга моя убирала в кабинете у начальника госпиталя, а меня отправили работать санитаркой в медсанбат. Другое отделение медсанбата было за №1721. Хирургом в медсанбате была Анна Дмитриевна Ржевская. Она была начальником отделения и очень меня полюбила, всегда звала меня на перевязку раненых.

Госпиталь находился в деревянных бараках, где было много клопов, поэтому приходилось стены мыть кипятком.

В госпитале было много раненых. Однажды у одного солдатика из Молдовы кровь из раны хлестала в потолок. Медсестра ему быстро пережала жгутом рану и говорит: «Лидушка, давай кровь, надо вводить раненому». Взяла у меня шприцем из вены кровь и ввела бойцу.

А позже, когда война закончилась, тот солдатик за коровами присматривал, что определили госпиталю. Так он приносил молоко больным и про меня не забывал: всегда наливал мне кружку парного молока и говорил: «Ты, Лидушка, мне жизнь спасла».

Больные в госпиталь поступали и поступали, их привозили на машинах. А однажды в Слоним пришел целый вагон раненых бойцов. Нас также забрали выгружать раненых, носили мы их на носилках. Некоторых отвозили в госпиталь, который находился на месте нынешнего здания СШ №5. Тяжело было. В отделении №1721 размещали больных с ранениями конечностей, а в отделении №1723 — с грудным ранением.

В госпитале я работала до его расформирования. А произошло это в конце 1945-го — начале 1946 года. Окрепших больных стали отправлять домой по месту жительства в Россию, сопровождала их медсестра Любовь Кандиранда.

Меня даже медалью наградили.

— За какие заслуги представили Вас к награде?

— Однажды, возвращаясь с дежурства домой, я переходила дорогу, рядом находился березняк. Как только я к нему подошла, неожиданно солдат схватил меня за руку. Я испугалась и закричала. В то время солдаты ловили девчат и глумились над ними. Боец стал меня успокаивать и сказал, что его ранили немцы, которые находятся у горы. И он меня предупреждал об этом, чтобы я туда не ходила. Для большей убедительности хотел мне показать, что он ранен в ногу. Но я ему не верила, так как немцев наши войска прогнали. Он только нагнулся сапог снимать, а я бросилась бежать. По мне стали стрелять, пули свистели рядом. Я упала и стала ползти назад и наткнулась на Марию Кандиранда. Она спросила у меня, по ком стреляли. Я ей сказала, что по мне. Она тоже работала в госпитале, жила в Чепелево, возвращалась домой. Мы с ней вернулись обратно в госпиталь.

Заведующая отделением увидела меня испуганную и спросила, что случилось. Она пригласила офицера, Александра Грачева, который лежал в госпитале. Они меня выслушали, а потом офицер пояснил, что это была тайная засада. И что хорошо, что я вернулась, а так бы меня могли застрелить.

Вот за этот случай меня наградили медалью. Но я эту медаль не взяла: скромной девушкой была. Потом, спустя годы, я обращалась в военкомат, чтобы мне вернули мою награду. Но по сей день моя награда меня так и не нашла.

— В госпитале раненые чаще выздоравливали или умирали?

— Много людей умирало. И лекарств особо в то время не было. Варили яйца и желтками засыпали раны больным.

На льнозаводе, где установлен памятник, в одну могилу положили сразу 10 человек. Это были бойцы из разных регионов бывшего Советского Союза.

— Что еще осталось в Вашей памяти о войне?

— Мы жили в деревне недалеко от кладбища, рядом находилась немецкая кухня. Немцы к нам приходили за яйцами и курами. Всех наших кур переели. Немцы нас не жалели. Выгоняли плетками семьи из домов, люди прятались в схроны. А когда находили, вытаскивали и били.

В нашей деревне был староста Герко. Он был хорошим человеком, спас много людей от смерти. Когда немцы людей выгнали из домов и собирались расстрелять, староста немцев смог убедить, что партизан в деревне нет, что все у нас хорошо. И они ему поверили, сказав людям расходиться.

Он нас всех спас, а люди его одного не смогли спасти: ему пришлось после войны отбыть наказание в советской тюрьме.

Горькая картошка осталась еще в моей памяти, потому что без соли ее приходилось есть. Партизаны тоже вредные были: однажды пришли и мешок соли забрали. Отец просил их хоть солонку соли оставить детям, а они не послушали его. Заставили еще на повозку тот мешок с солью нести. И если бы не староста, то и отца партизаны бы расстреляли. Потом мама со своей родной сестрой пешком ходила в Волковыск за солью. А я сидела и плакала в ожидании ее. Думала, что, может, она меня оставила. Мама у меня была не родная, родная умерла еще до войны.

Один сельчанин не хотел отдавать партизанам сапоги, так они ему пулю в лоб пустили.

Со мной в военном госпитале работала Анна Ерш. Она была свидетелем тех событий. Мы часто с ней вспоминали далекие военные годы. Но недавно она умерла.

В 1947 году Лидия Наумовна вышла замуж, родила и вырастила двоих детей: сына Вячеслава и дочь Марию. Теперь они заботятся о ней и поддерживают ее. 40 лет она отработала поваром в столовой картонно-бумажного завода. Сейчас ей уже 88 лет. Она с трудом передвигается по дому, да и зрение стало подводить.

В канун Дня Победы Лидия Наумовна пожелала своим землякам здоровья, счастья, мира, добра и всех земных благ.

Анна ВОЛОДАЩУК
Фото автора

ГДЕ МОЖНО ПРИОБРЕСТИ «ГАЗЕТУ СЛОНИМСКУЮ»

г. Слоним

«РАДУГА» ул. Брестская, 75

Рынок «Наш край»

Ул. Пушкина, 13

Ул. Красноармейская, 73 Б

Ул. Горького, 5

Ул. Советская, 68

Ул. Янки Купалы, 3

Ул. Брестская, ост. «СШ №10»

Ул. Красноармейская, 267

Ул. Барановичская, д. 41/1

Ул. Красноармейская, 72

Ул. Скорины, 15 Б

А/г Жировичи

Ул. Соборная, 30 А

Ул. Соборная, 50 А

А/г Деречин

Ул. Зельвенская, 28
Тел.
+375-15-64-3-33-83
+375-29-779-44-63 (МТС)
(с доставкой по адресу)

УП «ГАЗЕТА СЛОНИМСКАЯ»

ТРЕБУЕТСЯ
ПРОДАВЕЦ ГАЗЕТ

В Г. ДЯТЛОВО, Г/П КОЗЛОВЩИНА, ПАВЛОВО, МИЖЕВИЧИ, СЕЛЯВИЧИ, ЕЛКА, ШИЛОВИЧИ, ПАРТИЗАНОВКА, НОВОДЕВЯТКОВИЧИ, СУРИНКА, СЕНЬКОВЩИНА, ВАСИЛЕВИЧИ.

ОБРАЩАТЬСЯ ПО ТЕЛ.
8(01562) 29999
ВЕЛ. +37529 3220642

• ПРОСТАЯ МОВА

ШТО АДБЫЛОСЯ Ў ВАШЫМ ЖЫЦЦІ?

Перад чарговай падпісной кампаніяй мы тэлефануем і цікавімся ў нашых чытачоў, якія выпісалі нашу газету на паўгода, як прайшоў для іх гэты час і чым ён ім запомніўся.

Людміла Іванаўна БАБРОЎСКАЯ, Слонім:

— Усё ідзе сваім парадкам. У маім жыцці нічога не змянілася за гэты час. Жыву нармальна, у сям`і таксама ўсё добра. Толькі грошай у абрэз, на вялікія пакупкі не хапае.

Святлана Сцяпанаўна БЯГЕЦКАЯ, Слонім:

— Нічога асаблівага не адбылося. Жыву я адна, то клопатаў хапае. Вось планую рамонт у хаце рабіць. Патрэбна плітку купляць ды на сцяну класці. А прамінулы час нічым асабліва і не запомніўся. Газету вашу чытаю, каб не так сумна было. Дзякуй, што не забываеце нас, цікавіцеся жыццём.

Валянціна Францаўна АСОТАВА, Слонім:

— Мне 80 гадоў. Цяжка так адразу нешта прыгадаць. Ціск якраз узняўся, прыняла лекі ды ляжу, чакаю, калі палепшае. А думак шмат розных прыходзіць. Помню часіну, калі купляла вашу газету ў кіёсках. Добра тады было, зручна. А ўвогуле, чытаю газету з першага нумара... Заходзьце як-небудзь у госці, калі буду лепш сябе пачуваць, падзялюся думкамі.

Таццяна Іванаўна КАНАНОВІЧ, Вострава, Слонімскі раён:

— Перажыла зіму, рухаюся яшчэ крыху — і дзякуй Богу. Нянька прыходзіць тры разы на тыдзень, зробіць што трэба. А на выхадныя дзеці ці ўнукі прыязджаюць, дапамагаюць. Вясна прыйшла, у агародзе ўсё расці пачало — адно жыві, працуй сабе ў ахвоту ды радуйся... Каб толькі не балелі так ногі, а ўжо і рукі не тыя.

Людміла Антонаўна КЛІМОВІЧ, Слонім:

— Вельмі я была ўзрушана і задаволеная ўчарашняй (28.04.2016. — **М.К.**) вечарынай у гонар 85-годдзя майго брата Алега Антонавіча Лойкі ў цэнтральнай раённай бібліятэцы. Вельмі ўдзячная за гэтую імпрэзу арганізатарам, работнікам бібліятэкі. Такое сапраўды запамінаецца... А больш не хачу ні пра што казаць, бо адны вялікія непрыемнасці надараліся апошнім часам.

Цікавіўся Мікола КАНАНОВІЧ

ЦЕНТР КУЛЬТУРЫ И ОТДЫХА

4 мая

«Несносные леди» 2D (США, 2016, комедия, 16+), начало в 18.30, цена 40 000 руб.

«Экипаж» 3D (Россия, 2016, фильм-катастрофа, 6+), начало в 20.30, цена 40 000 руб.

5 мая

«Первый мститель: Противостояние» 3D (США, 2016, фантастика, боевик, 16+), начало в 14.00, цена 40 000 руб.

«Первый мститель: Противостояние» 3D (США, 2016, фантастика, боевик, 16+), начало в 18.00, цена 50 000 руб.

«Первый мститель: Противостояние» 3D (США, 2016, фантастика, боевик, 16+), начало в 21.00, цена 50 000 руб.

6 мая

«Первый мститель: Противостояние» 3D (США, 2016, фантастика, боевик, 16+), начало в 18.00, цена 50 000 руб.

7 мая

«Волки и овцы» (Россия, 2016, анимация), начало в 12.00, цена 40 000 руб.

«Первый мститель: Противостояние» 3D (США, 2016, фантастика, боевик, 16+), начало в 14.00, цена 40 000 руб.

«Волки и овцы» (Россия, 2016, анимация), начало в 12.00, цена 40 000 руб.

«Первый мститель: Противостояние» 3D (США, 2016, фантастика, боевик, 16+), начало в 18.00, цена 50 000 руб.

«Первый мститель: Противостояние» 3D (США, 2016, фантастика, боевик, 16+), начало в 21.00, цена 50 000 руб.

6 мая

Концерт Саши Немо, начало в 18.00, цена 100 000 руб.

ТЕАТР

Ко дню Великой Победы — «Не покидай меня», начало в 17.00, цена 40 000 руб.

Подписываемся под каждым словом. Подпишитесь и Вы!

Главный редактор Виктор Владимирович Володащук

Учредитель
Виктор Владимирович ВОЛОДАЩУК

ГАЗЕТА ВЫХОДИТ НА РУССКОМ И БЕЛОРУССКОМ ЯЗЫКАХ

Телефоны редакции:
МТС: 8-029-584-87-32
Velcom: 8-029-133-04-21
факс: 8 (01562) 2-90-00
звонить с 9.00 до **18.00**
Skype — gazslon

Для корреспонденции:
231799, г. Слоним,
ул. Красноармейская, д.41
Юридический адрес:
г. Слоним, ул. Красноармейская, 41

Регистрационное удостоверение №65 от 05.03.2009 года выдано Министерством информации Республики Беларусь.
Свидетельство о госрегистрации УП "Газета Слонимская" ЮКЛ № 001845, выданное Гродненским областным исполнительным комитетом от 03.04.2003 г.

Авторы опубликованных материалов отвечают лично за подбор и достоверность фактов, их точка зрения может не совпадать с мнением редакции. Редакция не ведет переписки с читателями и оставляет за собой право не рецензировать и не возвращать рукописи. Редакция не несёт ответственности за содержание рекламы.

Свободная цена

Тираж номера 3 500 экз.

Время подписания к печати по графику
3 мая 2016 года 15:00

РЕКЛАМНАЯ СЛУЖБА
8-(044) 715-90-03
8-(044) 762-48-39
ул. Красноармейская, 73Б (здание АРЗ)
e-mail: gs@gs.by, gazslon@gmail.com

Объем – четыре условных печатных листа.
Газета отпечатана в ГОУПП "Гродненская типография", Гродно, ул. Полиграфистов, 4.
индекс 230025
Заказ № 2314

Распространяется с газетой "Газета Слонимская" по подписке и в розницу по Республике Беларусь

ISSN 1991-3362