Просто хорошая газета!
Читай в оба!
Выходит один раз в неделю

Отдушина

№30 (620) 20 июля 2016 года

Основана 18 октября 2002 года ГАЗЕТА РЕКЛАМНАЯ ДЛЯ ДОСУГА Издатель УП «Газета Слонимская»

• СЛОНИМ. НАШИ ЛЮДИ

ЛЕОНИД БОГДАН СДЕЛАЛ БЮСТ МИХАЛА ОГИНСКОГО И ТОЧНО ЗНАЕТ, КУДА ЕГО ПОСТАВИТЬ

Слонимский скульптор Леонид Богдан не единожды делал такие важные и памятные подарки для города, как, например, мемориальные доски в честь Михала Казимира Огинского, Иосифа Стабровского.

Бюст Михала Казимира Огинского

В дар Слониму также были изготовлены бюсты Валентина Тавлая, Франциска Скорины, Анатолия Иверса, Олега Лойки, Гражины Мицкевич, герб города и другие произведения. А вот сейчас из-под золотых рук Леонида Богдана вышел бюст гетмана ВКЛ, мецената, поэта, композитора Михала Огинского.

«Я вынашивал идею, долго размышлял над своей задумкой, и через полгода после всего появился мой Михал Казимир Огинский, — рассказывает Леонид Богдан. — Сейчас я точно знаю, куда надо поставить этот бюст. Ему самое место — над входом в бывшую аустерию по улице Советской. Именно по заказу Огинского и появилось это здание в нашем городе. Личность гетмана очень значима для Слонима. Именно при этом деятеле наш город достиг небывалого расцвета. При Огинском Слоним стал известен на весь мир».

После установки бюста Огинского над входом в бывшую аустерию люди будут чаще вспоминать о великом человеке. «А многие не просто вспоминать, но и узнавать, что Огинский приложил свою руку ко многому в Слониме. По его инициативе и на средства гетмана был создан канал, названный в его честь. Огинский построил несколько предприятий, типографию, основал театр и капеллу», — говорит Леонид Богдан.

У слонимского скульптора много задумок по популяризации Слонима как туристического города. «После совместного заседания с коллегами из нашего творческого объединения «АРТ-Слоним» мы генерируем массу идей. Например, мне очень хочется, чтобы в городском парке, там, где сейчас находится скульптура Ленина, появился деревянный корабль наподобие того, что построен иностранцами в Жировичах. Он был бы очень в тему в Слониме. На палубе-сцене можно было бы проводить интересные тематические мероприятия, которые, опять же, затрагивали бы тему Огинского», — делится своими задумками Леонид.

Со своими коллегами-единомышленниками в задумках у Леонида создание фильма о Слониме. «Мы придумали такой интересный ход: в кадре идет человек в шинели, к нему подбегают дети, и он рассказывает им об истории нашего города. Потом этот человек пропадает, появляется уже в другом конце Слонима и там рассказывает новые истории. И этим человеком-привидением будет основатель слонимского музея Иосиф Стабровский. Нам кажется, что это будет интересно. А главное, можно будет показать туристам познавательный фильм о нашем городе. Мы очень хотим, чтобы гости чаще приезжали, у нас есть что им рассказать», — говорит Леонид Богдан.

Скульптор Леонид Богдан

На такой актуальный вопрос, на какое место в городе скульптор поставил бы памятник Сапеге, Леонид без раздумий ответил, что в сквере по Первомайской улице, на место памятника Ленину: «Это было бы логично. Въезжаешь в центр города и видишь, кто причастен к его расцвету».

Ольга ШИНКЕВИЧ
Фото автора

Грузоперевозки по городу и РБ
ГАЗ САЗ-3507 (самосвал) до 5 т
Бетон
Песок
Брикет
Доска
Блоки и др. (мусор)
Тел. 8-029-356-62-27
Пиломатериалы с доставкой
Тел. 8-029-371-50-99
ИП Гончар М.И., УНП 590321525

ГРУЗОПЕРЕВОЗКИ
ПО ГОРОДУ, РАЙОНУ, РБ
8-029-636-01-97 Vel.,
8-033-321-95-41 МТС
ИП Скок В.В. УНП 500297589

Пассажирские перевозки в БЕЛОСТОК на рынок «АУШАН»
Принимаем заявки на перевозку пассажиров РП, СНГ
8-029-670-93-20
8-029-888-60-91
ЧТУП «Скаскевич», УНП 591730267, Лиц. 02190/5-69127, 21.11.2013г.-20.11.23г., ТМиК РБ

Грузоперевозки по городу и РБ до 3 тонн,
4м х 1,86 м х 2,10 м
Тел. 8-029-379-48-13 Vel
8-029-285-90-07 МТС
ИП Русый А.В. УНП 590713862

ГРУЗОПЕРЕВОЗКИ
по городу, району, РБ,
15 м³, длина 4,5 м, высота 1,9 м, ширина 1,8 м,
грузоподъемность до 3 т
Тел. МТС 8(033) 685-62-93,
Vel 8(044) 55-00-361 Виктор
ИП Прокопчик В.И. УНП 591732813

ГРУЗОПЕРЕВОЗКИ
по городу, району, РБ
10 м³ длина – 3,3 м
высота – 1,85 м
ширина – 1,7м
Грузоподъемность – 2 т
Мерседес-Бенц-Спринтер, 1998 г.в.
Тел.: 8-033-623-98-77 МТС,
8-044-788-02-32 Vel.
ИП Герасимчик М.А., УНП 590323995

ГРУЗОПЕРЕВОЗКИ
По городу и району.
Переезды. Попутно в Минск.
Тел. 8-033-656-10-55,
8-029-928-42-02
ЧТУП «Анжелайв» УНП 591730241

ТАКСИ
☎ 26-0-26
ПОЛОНЕЗ
ПОДАЧА 5-7 МИНУТ
ТАРИФ 35 И ДАЛЕЕ 5 ТЫС. ЗА 1 КМ
207
69-58-058
78-58-058
917-45-50
ИП Быцко Е.С., УНП 590092875

ИП Давыденко Н.Н., УНП 590090262
ТАКСИ
5-48-48
3-88-88
3-97-61
МТС 78-59-055
velcom 31-59-055
life:) 955-30-61
Лиц.№02190/5-21754 МТК РБ 1.12.14г.-16.01.2025г.

TAXI **3-66-66**
ПОЕЗДКА ОТ 3-Х РУБЛЕЙ
Velcom 61-56-056
МТС 58-79-056
Laif 91-11-076
ИП Трухан В.Н. УНН 500452432, Лиц.№ 02190/5-17079 МТК РБ, 24.03.14г.-30.04.2024г.

ТАКСИ
38-555
МТС 8-029 2680 555
ЦЕНА ПРОЕЗДА
35 000 р. до 3 км
далее 5 000 р. за 1км
Velcom 8-044 7728 555
Life :) 8-025 9311 555
ИП Рымар М.А., УНП 590713875, Лиц.№02190/5-27951 МТК РБ, 30.03.07г.-29.03.2022г.

автостёкла
установка • ремонт •наличие
г. Волковыск, 129-й Орловской дивизии, 42
г. Слоним, ул. Багратиона, 5 ежедневно с 8.00 до 17.00
МТС Vel 6229967 выходной – воскресенье
ЧУП "Арекс Фокс Авто" УНП 590916280

З/Ч Б/У

к Ауди 80(Б4), Ауди А4(Б5), Ауди 100 (С4), Ауди А6 (С5); Опель-Вектра В, С, Астра G, Н, Зафира; Пежо-Партнер, 406, 806, Ситроен С5, Берлинго, Ксара; Фиат-Дукато 96 г.в., 2,5Д, Фиат-Браво; Рено-Меган, Сценик, Лагуна 1,2; Фольксваген-Шаран (Гэлакси), Гольф-2, 3, 4, Пассат Б4, Б5, Б5 GP. Из Германии.

Тел. 8-029-721-87-14, 8-029-729-07-03 мтс (Барановичи).
ИП Можейко В.В., УНП 291200768

Автостекла г.Слоним
Ремонт
Установка
Выезд по адресу заказчика
Vel. 8-029-668-94-94,
МТС 8-029-868-94-94
ИП Сайчик С.Н., УНП 590319603

ПУНКТ ЗАМЕНЫ МАСЕЛ И ТЕХНИЧЕСКИХ ЖИДКОСТЕЙ
В НАЛИЧИИ **Полная замена масла в АКПП**
масла Shell, Elf, Agip, Castrol, BP Visco, Ardeca, Lotos и др.
фильтра: Knecht, MAN, Filtron и др.
ПРИ ПОКУПКЕ МАСЛА И ФИЛЬТРА ЗАМЕНА БЕСПЛАТНО
ВНИМАНИЕ! Для постоянных клиентов действует акция
с 3-й замены масла — 3% скидка
с 5-й замены масла — 5% скидка
с 10-й замены масла — 10% скидка
диагностика и ремонт подвески
Тел. 8-029-940-51-23 Vel
8-029-267-86-56
техосмотр АРЗ
ул. Красноармейская, 73
ЧСУП "АтрисСервис" УНП 590844709

ПРОДАЮ

дачу, дом

ДОМ, 1998 г.п., кирпичный, пл. 300/131/18, все коммуникации, участок 24 сотки, гараж, баня, сад, 580 млн. руб. Тел. 8-029-871-70-38.

ДОМ, 2-этажный, в р-не Лобазовки, жилой, пл. 200 м², земельный участок 0,23 га, отдельно имеется баня, летняя кухня, гараж, благоустроенная территория. Тел. 8-029-173-17-63.

ДОМ, в а/г Жировичи, все коммуникации, 3 комнаты, туалет, ванная, горячая и хол. вода, 2 гаража, летняя кухня, сарай, насаждения. Тел. 8-033-390-35-13.

ДОМ, в г. Слониме, на ул. Синичкина, 60, 7х12, деревянный, 4 комнаты, 2 подвала, кухня, ванная, туалет в доме, газ, вода, канализация центральные, хоз. постройки, гараж, 8,3 сотки. Тел. 8-029-703-48-44, 8-017-232-05-25.

ДОМ, в д. Воробьевичи, деревянный, 1-этажный, пл. 56 м², свет, газ централизованный, колодец, хоз. постройки, участок 0,20 га, цена при осмотре. Тел. 8-033-622-10-83.

ДОМ, в д. Ганьки, 4 км от Слонима, в рассрочку, кирпичный, участок 30 соток, 3 комнаты, кухня, веранда, сделан ремонт, сарай, погреб, колодец, или обмен на квартиру 2-комн., улучшенной планировки, с моей доплатой + авто VW-Пассат, 2004 г.в. Тел. 8-044-492-59-46.

ДОМ, в д. Деревянчицы, деревянный, 22 сотки земли. Тел. 8-044-755-31-32.

ДОМ, в д. Жировичи, на ул. Лесной, деревянный, обложен кирпичом, 3 комнаты, кухня, ванная, туалет в доме, газ, вода, канализация, хоз. постройки, сад. Тел. 8-029-765-18-16.

ДОМ, в д. Залесье, 3 км от Жировичей, 3-комнатный, недостроенный, жил. пл. 40 м², стеклопакеты, скважина, гараж, цена договорная. Тел. 8-033-626-68-66.

ДОМ, в д. Петралевичи-1, 95, общ. пл. 62,4 м², кирпичный, пл. земельного участка 0,2500 га, отопление печное, газоснабжение проходит по деревне . Тел. 8-029-173-23-54, 8-044-721-82-91.

ДОМ, в д. Сколдичи, 3 км от Слонима, 4 комнаты, 13 соток, кирпич, шлакобетонный, 1-этажный, в доме имеется камин, цена договорная. Тел. 8-044-553-34-74, 3-99-55.

ДОМ, в д. Стеневичи, 7 км от Жировичей, в доме частично сделан ремонт, 25 соток земли, срочная продажа, 100 млн. руб. Тел. 8-029-243-72-39.

ДОМ, в д. Чемеры, имеются хоз. постройки. Тел. 8-025-735-72-88, 5-33-91.

ДОМ, в отличном состоянии, 117 м², 7 соток приусадебного участка, 2 отличные хоз. постройки, свет, газ, канализация, вода. Тел. 8-029-625-41-52, 4-28-57.

ДОМ, в пер. Плетницкого, пл. 67 м², в отличном состоянии, можно сразу жить, комнаты большие, светлые, оштукатуренный, центральный водопровод, природный газ, большой сарай, гараж, возможен обмен на квартиру в г. Слониме или г. Гродно. Тел. 8-044-773-01-02.

ДОМ, в центре города, пл. 90 м², 4 комнаты, с мебелью, в отличном состоянии, сайдинг, металлочерепица, стеклопакеты, газ, вода, котёл, колонка, газ. плита, все новое, участок 18 соток, подвал, 2 сарая. Тел. 8-029-247-74-98.

ДОМ, деревянный, 3 комнаты, все коммуникации, торг при осмотре, подробности по тел. Тел. 8-029-921-84-60.

ДОМ, жилой, в д. Воробьевичи, свет, вода, гараж, погреб мурованный, дроварник, 20 соток, газ на участке, срочно, возможен обмен на минивен или пассажирский бус. Тел. 8-029-861-46-91, 8-033-636-48-40.

ДОМ, на ул. Минский тракт, 23, участок 15 соток, пл. 82 м², 3 комнаты, есть гараж, возможен обмен на квартиру. Тел. 8-029-386-22-61, 8-033-654-36-08.

ДОМ, на ул. М. Тореза, д. 34, 100 м², гараж с ямой, 4 не проходные комнаты, печь, отопление, канализация новые, силовая на 380, участок 17,88 сотки. Тел. 4-15-32, 8-033-688-91-74.

ДОМ, на ул. Пушкина, деревянный, старый, участок 10 соток. Тел. 8-033-312-92-95.

ДОМ, новый, в р-не Рыщицы, литовский проект, жил. пл. 120 м², гараж на 2 машины, 11 соток земли, металлопрофильное ограждение. Тел. 8-029-788-99-20.

ДОМ, общ. пл. 136,6 м², жил. пл. 83,6 м², или меняю на 2 квартиры 2-комн. Тел. 8-029-931-36-14.

ДОМ, общ. пл. 75 м², участок 6 соток, гараж, центр города. Тел. 8-029-986-01-92.

ПОЛДОМА, в р-не Альбертин, газовое отопление, центральная канализация, вода, свет. Тел. 8-029-371-01-28, 8-029-869-74-88.

ПОЛДОМА, деревянных, есть земельный участок, вода, газ, отопление, канализация местная, или обмен на квартиру 1-комн. Тел. 8-029-580-99-89, 4-24-06.

ПОЛДОМА, на ул. Космонавтов, в хорошем состоянии, материал дерево, вход отдельный, двор общий, есть участок, гараж и хоз. постройки, в доме есть газ, вода, свет, канализация местная, дом расположен недалеко от центра города и вокзала, в 200 м от озера, торг уместен. Тел. 8-029-816-89-49.

ПОЛДОМА, новых, все удобства, квартиру 1-комн., евроремонт. Тел. 8-029-982-01-38.

ПОЛДОМА, р-н Тивинщина, ул. Заречная, 10, кв. 1, из блоков, 2 комнаты, кухня, природный газ, газовое отопление, сарай, 2-3 сотки земли. Тел. 8-029-121-90-32.

ПОЛДОМА, Слонимский р-н, д. Шиловичи, Спиртзавод, есть газ, вода, рядом озеро и р. Щара, цена договорная, недорого. Тел. 6-16-41.

квартиру

КВАРТИРУ 1-ком., в Альбертине, на ул. 1-й Семилетки, 32, общ. пл. 35,5 м², 1-й этаж, с/у раздельный, ремонт, 30 тыс. руб. Тел. 8-029-844-09-85.

КВАРТИРУ 1-комн., 34 м², 3-й этаж 5-эт. дома, в г. Слониме, в центре города, возле магазина «Салют», ремонт 2016 г., новая мебель, кухня, с/у, ванная, 400 млн. руб. (40 000 руб.). Тел. 8-025-787-06-89.

КВАРТИРУ 1-комн., 4-й этаж, новый ремонт, входная металлическая дверь, стеклопакеты, имеется подвал. Тел. 8-029-869-97-21.

КВАРТИРУ 1-комн., в центре города, напротив Белгазпромбанка, идеальное место для ведения бизнеса. Тел. 8-033-373-73-75, 8-029-289-97-07.

КВАРТИРУ 1-комн., в центре города, на ул. В. Крайнего, 27, общ. пл. 29,8 м², жил. пл. 17,5 м². Тел. 8-029-588-21-87, 2-93-03.

КВАРТИРУ 1-комн., Вышки, в м-не Чайка, 3-й этаж, со всеми удобствами, с/у раздельный, без ремонта, цена договорная, при осмотре. Тел. 2-96-58, 8-029-884-28-03.

КВАРТИРУ 1-комн., на пр. Независимости, общ. пл. 36,6 м², в хорошем состоянии, частично с мебелью. Тел. 8-029-175-15-85.

КВАРТИРУ 1-комн., на ул. Брестской, общ. пл. 40,5 м², жил. пл. 17,2 м², 5/5-эт. дома, торг. Тел. 8-029-314-87-67, 8-033-360-73-27.

КВАРТИРУ 1-комн., на ул. Брестской, общ. пл. 45,3 м², жил. пл. 18,9 м², 3-й этаж. Тел. 8-044-746-67-30.

КВАРТИРУ 1-комн., на Энке, улучшенной планировки, 3-й этаж, торг. Тел. 8-029-995-16-69, 6-07-03.

КВАРТИРУ 2-комн., Альбертин, ул. Молодежная, 15, кв. 2, в 2-квартирном доме, пл. 45,6/26,3/11,1, на участке 7,5 соток, все коммуникации, 2 сарая, погреб. Тел. 8-017-246-59-35 (Минск), 8-029-879-41-70 (Галина).

КВАРТИРУ 2-комн., в р-не больницы, Альбертин, 5-й этаж, окна — стеклопакеты, балкон застеклён, цена при осмотре. Тел. 4-90-01, 8-029-172-35-76.

КВАРТИРУ 2-комн., в р-не Рыщицы-2, с/у совмещен, 1-й этаж 2-эт. дома, сарай, огород. Тел. 8-025-616-64-55, 8-029-955-09-43.

КВАРТИРУ 2-комн., в центре города, 43 м², недорого. Тел. 5-28-77, 8-033-627-69-23.

КВАРТИРУ 2-комн., в центре, на ул. В. Крайнего, 27, 4-й этаж, комнаты смежные, с/у совмещён, общ. пл. 45 м², кладовка, рядом речка, парк. Тел. 8-029-288-14-94.

КВАРТИРУ 2-комн., на ул. Брестской, д. 77/1, общ. пл. 43 м². Тел. 8-044-565-08-96.

КВАРТИРУ 2-комн., на ул. Красноармейской, д. 13, жил. пл. 43,5 м², 3-й этаж, балкон, окна с видом на церковь, центр города, полный ремонт, информация по тел. Тел. 3-25-97.

КВАРТИРУ 2-комн., на ул. Красноармейской, 15, напротив м-на «Салют», общ. пл. 44,4 м², 2-й этаж, не угловую, холодный подвал, 42 тыс. руб. Тел. 6-41-31, 8-044-737-36-74.

КВАРТИРУ 2-комн., на ул. Пушкина, общ. пл. 50,7 м², жил. пл. 24 м², 1-й этаж, лоджия, с/у раздельный, цена при осмотре. Тел. 5-84-37, 8-033-685-31-64.

КВАРТИРУ 2-комн., на ул. Пушкина, срочно, недорого, без ремонта. Тел. 8-044-755-31-32.

КВАРТИРУ 2-комн., на ул. Ф. Скорины, д. 13, 4-й этаж. Тел. 6-10-13, 8-033-689-95-00.

КВАРТИРУ 2-комн., на Энке, 1-й этаж. Тел. 8-033-624-35-95, 8-044-715-37-65.

КВАРТИРУ 2-комн., чешку, на ул. Доватора, 2-й этаж 9-эт. дома, 57,1/33,1/8,3, с/у раздельный, хороший ремонт, цена при осмотре. Тел. 8-029-587-03-27.

КВАРТИРУ 3-комн., в 2-квартирном доме, гараж, участок, 53 тыс. руб. Тел. 8-029-789-62-45.

КВАРТИРУ 3-комн., в кирпичном доме, 5-й этаж, имеется подвал, лоджия, спальный р-н, речка, лес, остановка, магазин, д/с, все рядом, или обмен на квартиру 2-комн. Тел. 2-60-65, 8-044-778-86-96.

КВАРТИРУ 3-комн., на пр. Независимости, 5-й этаж, или обмен на квартиру 2-комн., с доплатой. Тел. 8-029-888-03-08.

КВАРТИРУ 3-комн., на ул. Красноармейской, 3 комнаты, столовая, кухня, ванная и туалет раздельно, окна пластиковые. Тел. 5-06-25, 8-044-731-93-57.

КВАРТИРУ 3-комн., на ул. Советской, в блокированном доме, отдельный вход, земельный участок. Тел. 8-044-532-68-07, 8-033-325-19-23.

КВАРТИРУ 3-комн., на ул. Черняховского, общ. пл. 58,2/39,8 м², 1-й этаж кирпичного дома, с/у раздельный, частично с мебелью, цена договорная. Тел. 8-029-150-57-62.

КВАРТИРУ 3-комн., на Энке, 3-й этаж, средний подъезд, цена при осмотре. Тел. 8-033-373-73-75, 8-029-289-97-07(8.00-22.00)

КВАРТИРУ 3-комн., на Энке, 5-й этаж, 2 балкона. Тел. 8-029-589-03-64.

КВАРТИРУ 3-комн., на Энке, общ. пл. 72 м², 3-й этаж, рядом школа, детсад, цена при осмотре. Тел. 8-01562-6-83-26.

КВАРТИРУ 3-конм., на Энке, 5-й этаж, 2 балкона, холодная кладовая, встроенная мебель, сигнализация, договорная цена. Тел. 8-029-693-23-75.

КВАРТИРУ 4-комн., на ул. Ершова, 8, 5-й этаж, дом кирпичный, цена договорная, недорого, срочно. Тел. 8-029-962-57-80, 8-033-642-03-44, +7-981-153-32-52.

КВАРТИРУ 4-комн., на Энке, 4-й этаж, сделан ремонт, 2 застеклённых балкона + кладовая, заезжай и живи, цена договорная. Тел. 8-033-373-73-75 (8.00-22.00)

КОМНАТУ, 17,6 м², в квартире 3-комн., на ул. Брестской, 1-й этаж. Тел. 8-029-702-90-03.

СРОЧНО! Квартиру 2-комн., на ул. Брестской, 71/2, общ. пл. 42 м², кухня 7 м², 4-й этаж, окна ПВХ, балкон застеклён, 40 тыс. руб., торг. Тел. 8-029-883-11-03.

АВТОСТЁКЛА
РЕМОНТ
УСТАНОВКА
РАСКАТКА ДИСКОВ
Тел. 8029-90-60-555
Слоним, ул. Коссовский тракт, 53 А (автостоянка)
ЧУП по оказанию услуг «БелГолдСервис», УНП 590741441

ИП ЛЕВКОВИЧ А.М., УНП 5900878595

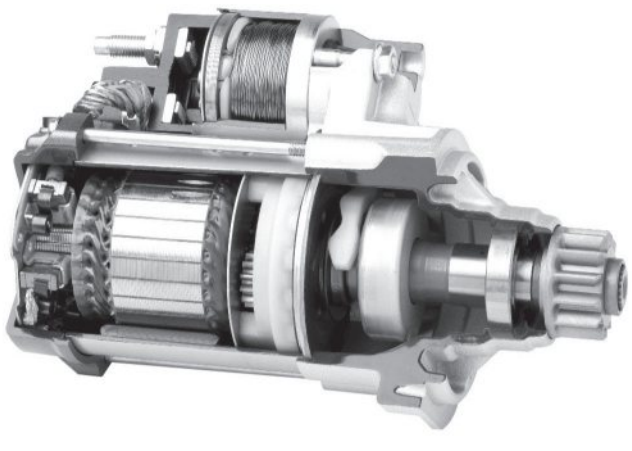
РЕМОНТ СТАРТЕРОВ И ГЕНЕРАТОРОВ
НА ПРОФЕССИОНАЛЬНОМ ОБОРУДОВАНИИ В ДЕНЬ ОБРАЩЕНИЯ
УЛ. РУЖАНСКАЯ 38/1;
8 029 39 39 333; 8 029 305 48 61

АРЕНДА ФРОНТАЛЬНОГО ПОГРУЗЧИКА
Амкодор 332с4
Услуги по планированию участков, засыпка цоколя, перевозка по месту грунта, погрузочно-разгрузочные работы. Отсыпка участков. Вывоз мусора.
Доставка щебня, песок сеяный, ПГС.
ИП Правдик А.И., УНП 590316844

Тел. **8-044-472-63-36**

АРЕНДА САМОСВАЛА
20 тонн
ДОСТАВКА
ПЕСКА, ЩЕБНЯ, ГРАВИЯ, ПГС, БЕТОНА
ДОСТАВКА
МАЛОГАБАРИТНЫХ ГРУЗОВ
ПО ГОРОДУ И РАЙОНУ:
ГРУЗОВЫМ МИКРОАВТОБУСОМ
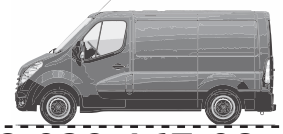
8-029-167-08-66
ЧТУП «Руслан Лагутик» УНП 590324856

В Г.П. РУЖАНЫ **ТРЕБУЕТСЯ**
ВОДИТЕЛЬ ЛЕСОВОЗА
ОПЛАТА СДЕЛЬНАЯ
8-0163-23-17-58
8-033-622-12-15

НА ПОСТОЯННУЮ РАБОТУ ТРЕБУЕТСЯ
• **ВОДИТЕЛЬ** •
КАТЕГОРИИ С, Е
ДЛЯ ОСУЩЕСТВЛЕНИЯ МЕЖДУНАРОДНЫХ ПЕРЕВОЗОК
ТЕЛ. 8-029-332-11-60

ЧТУП «НеоТакси»
ПРИГЛАШАЕТ НА РАБОТУ
ВОДИТЕЛЕЙ ТАКСИ
*категория «**В**», стаж вождения не менее 7 лет*
Справки по телефону:
8 029 184 71 30
ЧТУП «НеоТакси», УНП 291330266

Транспортному частному унитарному предприятию
НА ПОСТОЯННУЮ РАБОТУ
ТРЕБУЮТСЯ
ВОДИТЕЛИ ГРУЗОВЫХ АВТОМОБИЛЕЙ
КАТЕГОРИИ **Е**
для осуществления международных перевозок с опытом работы
8-029-624-13-10, 8-029-784-13-10

Образовательный центр **Лидер**
Лучше преподаватели. Лучше курсы.
НАРОДНАЯ МАРКА КАЧЕСТВА 2016
№1 ВЫБОР ГОДА 2015
Школа красоты
Школа бизнеса
Школа дизайна
Школа ИТ
Школа иностранных языков
Массаж | Визаж | Парикмахерское дело | Маникюр и педикюр | Наращивание ногтей | Дизайн | Бухгалтерский учет | 1С: Бухгалтерия | Инспектор по кадрам| Секретарь-референт | Продавец-кассир | Компьютер для начинающих | Официант-бармен и другие курсы
СКИДКА 20% до 31.07.2016
Более 50 курсов в 27 городах Беларуси!
По окончании - документ государственного образца согласно Кодексу об образовании РБ и сертификат на английском языке.
Работа для выпускников центра на www.lider/jobs
life:-) (375) 25
МТС (375) 29
velcom (375) 44
7-352-352
www.lider.by
ЧУО «ЦППКиПР «Искусство знания». УНП 192416267

гараж, участок

ГАРАЖ, в ГСК «Заозерный», высокий, новая крыша, свет, яма, чердак. Тел. 8-029-788-99-25, 8-029-129-91-48.

ГАРАЖ, в ГСК «Заозерный», свет, яма, подвал, в самом удобном месте для подъезда. Тел. 8-029-773-39-11.

ГАРАЖ, в ГСПК «Мечта-Слоним», 4х7,5 м, оштукатурен, подшит потолок, полы, подвал на весь гараж, пол в подвале. Тел. 8-033-310-20-80.

ГАРАЖ, в кооперативе «Эдельвейс», или меняю на минивен 2001 г.в. и моложе, с моей доплатой. Тел. 8-033-301-05-38, 8-029-915-13-85.

УЧАСТОК дачный, с фундаментом под дом, размер 5,5х7,5 м, на участке водопровод, электричество. Тел. 8-044-799-17-80.

УЧАСТОК земельный под строительство дома, с фундаментом и цокольным этажом, 10х11, накрыт плитами перекрытия, имеются стройматериалы, подведена вода, участок ровный, имеется огород, плодовые деревья, кустарники, цена договорная. Тел. 8-029-114-85-90, 8-029-989-41-73.

УЧАСТОК, с домом, на ул. Васильковой, д. 10, вблизи магазина Энка, 10 соток, участок обработан, цена договорная. Тел. 8-033-656-53-44.

авто

VW-ГОЛЬФ-2, 1986 г.в., синий, техосмотр этого года пройден. Тел. 8-029-972-82-37.

VW-ШАРАН, 1998 г. в., 2,0 Б, темно-синий перламутр, минивен, цена договорная. Тел. 8-029-882-61-67.

АВТО любое, на ходу, деньги сразу. Тел. 8-029-791-82-10.

ТРАКТОР-Т-25, Ауди-100,1984 г.в., 2,0 Д, под востановление или целиком на запчасти, цена договорная. Тел. 8-029-955-76-27.

ВАЗ-2102, 1978 г.в., в хорошем рабочем состоянии. Тел. 8-029-784-39-41.

ВАЗ-2104, 1987 г.в., темно-зеленый, в хорошем состоянии, 9 млн. руб., торг. Тел. 8-033-685-34-16, 8-044-719-41-84.

ВАЗ-2105, 1986 г.в., белый, в хорошем состоянии. Тел. 8-029-334-08-60, 8-029-314-55-21.

НИССАН-ПРЕМЬЕРА, 1998 г.в., 1,6 Б, хэтчбек, серый металлик, МКПП, э/п, ц/з, пробег 233 тыс. км, 34 млн. руб. Тел. 8-029-268-24-95.

РЕНО-КАНГУ, 2002 г.в., состояние хорошее, 6 лет в одних руках, цена договорная. Тел. 8-044-796-90-75.

РЕНО-МЕГАН-СЦЕНИК, 1998 г. в., 2,0 Б, зелёно-синий металлик, в хорошем состоянии, 4 эл. с/п, э/з, мультируль, ц/з, г/у, недорого. Тел. 8-025-682-86-02.

РОВЕР-420, Д, серый металлик, хорошее состояние, новое литье и резина, э/подъемники, CD, ТО, страховка. Тел. 8-029-942-44-99.

ФОРД-СИЕРРА, 1992 г. в., 1,8 ТД, белый универсал, и запчасти к ней. Тел. 8-033-301-05-38, 8-029-915-13-85.

запчасти

ЗАПЧАСТИ к VW-Шарану, 1999 г. в., топливный насос, форсунки, крышку багажника со стеклом, дешево. Тел. 8-029-174-74-41.

ЗАПЧАСТИ к автомобилю ВАЗ-2108. Тел. 8-044-797-85-74.

ОПЕЛЬ-СИНТРА, 1998 г.в., темно-зелёный металлик, по запчастям, очень дешево. Тел. 2-89-89 (после 18.00), 8-029-660-81-97.

бытовая техника

МОРОЗИЛЬНИК, б/у, в хорошем состоянии, 6 секций, цена договорная. Тел. 8-029-319-51-70.

ПЛИТУ газовую «Гефест», нержавейку, электр. розжиг, с электроприводом, таймер. Тел. 8-029-135-47-65.

ХАЛАДЗІЛЬНІК INDEZIT TT 85.005, машыну пральную INDEZIT WISE10. Тэл. 8-029-612-26-43.

ХОЛОДИЛЬНИК «ЗИЛ». Тел. 8-029-370-54-23.

животные

КОЗУ дойную. Тел. 8-044-479-47-66.

КОРОВУ, телку покрытую. Тел. 8-029-310-80-98.

КОТЯТ, красивых, домашних, отдам в хорошие руки. Тел. 5-27-24, 8-029-911-92-09.

КОТЯТ шотландских, скоттиш-фолд, скоттиш-страйт, приучены к лотку, едят самостоятельно, малыши ждут своих новых любящих и заботливых хозяев. Тел. 8-033-351-99-49.

КУР молодых, 5-6 месяцев, утят белых и цветных, цыплят, 100% курочки, бройлеры, доставка. Тел. 8-029-788-75-67.

КУР-НЕСУШЕК, красных, домашнего содержания, 3,5 месяца. Тел. 3-88-19, 8-029-941-67-57.

ПОРОСЯТ, 2 месяца. Тел. 8-029-970-35-03, 6-16-93

ПОРОСЯТ, 7 недель. Тел. 8-044-564-56-35, 8-01564-3-32-07

ПОРОСЯТ, срочно, недорого. Тел. 8-044-582-77-95.

ПОРОСЯТ. Тел. 8-025-967-28-34.

ПОРОСЯТ. Тел. 8-029-540-99-71.

ЦЫПЛЯТ 2-месячных, кабана. Тел. 8-029-268-37-65.

ЦЫПЛЯТ-НЕСУШЕК, домашних, индоуток, гусят. Тел. 6-16-41.

ЩЕНКОВ немецкой овчарки. Тел. 8-029-972-92-57.

мебель

ГАРНИТУР кухонный. Тел. 8-029-941-74-98.

ДИВАН, б/у, в хорошем состоянии, недорого. Тел. 4-55-90, 8-029-282-27-68.

КРЕСЛО мягкое, раскладывающееся, к нему банкетка, образуют спальное место, б/у, в отличном состоянии, недорого. Тел. 8-029-342-70-10.

КРОВАТЬ, 2-ярусную, длина 200 см, ширина 100 см, высота 140 см, 1,5 млн. руб. Тел. 3-21-63, 952-86-69.

ПРИХОЖУЮ, светлую, дешево. Тел. 2-63-08, 8-029-582 -37-03.

СПАЛЬНЮ «Щара». Тел. 8-029-370-54-23.

УГОЛОК мягкий, состоит из дивана, 2 кресел и столика, 2 мягких кресла, секцию, тумбочку под телевизор, трюмо, столкнигу, тумбочку под обувь, все б/у, в отличном состоянии, недорого. Тел. 8-029-884-14-44, 4-17-84.

ВНУТРЕННЯЯ И НАРУЖНАЯ ОТДЕЛКА:
- ШПАТЛЕВКА
- ДЕКОРАТИВНАЯ ШТУКАТУРКА
- ТЕПЛЫЕ ОТКОСЫ
- ПЛИТКА
- УКЛАДКА ЛАМИНАТА
- РАБОТА С ГИПСОКАРТОНОМ
- РАБОТЫ ПО ЭЛЕКТРИКЕ
- РАБОТЫ ПО САНТЕХНИКЕ

+375 25 962 73 00 (Николай)
+375 25 945 18 44
ИП Воробьев Н.Н., УНП 590827306

ШКАФ, 2 шт., орех, без антресолей, современные, б/у, один плательный, во втором полки внутренние + боковые, стол компьютерный, угловой, дуб, б/у, полки-ниши, 4 шт., дуб, б/у. Тел. 8-01562-2-23-08, 8-033-387-23-15.

ШКАФЫ от спальни «Щара», в идеальном состоянии, 100 руб., трельяж в подарок. Тел. 8-029-934-72-60.

муз. инструменты

ПИАНИНО «Беларусь», цвет коричневый, 3 педали, б/у. Тел. 8-029-352-59-56.

ПИАНИНО. Тел. 8-029-988-26-44.

стройматериалы

Для физических лиц и индивидуальных застройщиков
ПИЛОМАТЕРИАЛЫ
— обрезные—необрезные бруски, балки, стропила, рейки
в наличии и под заказ с доставкой
Тел. 8-029-693-04-30, 8-01563-30-535
ИП Козловский А.И. УНП 190770764

БАТАРЕИ, евро, 4 шт., по 10 секций, двери пластиковые с наличниками и замками, со стеклом, или обмен на двери и окно ПВХ. Тел. 8-029-568-10-26, 3-13-40.

БАТАРЕИ чугунные, новые, 2КП 90х500, со всеми комплектующими, вату минеральную ROCKWOOL, 50х1000х600, S-10,8 м², плотность 0,039. Тел. 8-029-130-28-37.

БАТАРЕИ чугунные, ящик для газового баллона, заводской. Тел. 8-029-793-17-69.

ГРАВИЙ, песок, камень строительный, щебень, доставка. Тел. 8-044-472-63-36.

КОЛЬЦА, крышку железобетонную, стекло 1,3х1,6, 6 листов, замок гаражный, рельс, длина 6 метров. Тел. 8-029-120-20-24.

ПЕНОБЛОКИ, трубы канализационные, асбестовые и керамические, ванну стальную, 170 см, жесть оцинкованную. Тел. 8-029-941-74-98.

ПЕСОК, гравий, песок сеяный, камень, щебень, с доставкой. Тел. 8-029-580-72-80, 8-029-178-72-80.

ШИФЕР, б/у, камень декоративный. Тел. 8-029-642-48-92.

ШИФЕР, б/у. Тел. 8-029-972-82-37.

ШТАКЕТНИК оцинкованный, высота 1,25 м, лист х/к, толщина 0,8 мм, 2 шт., толщина 1,0 мм, 2 шт., недорого. Тел. 8-029-793-17-69.

разное

БУСТЕР, 2 шт., до 36 кг, новый, по 25 руб. Тел. 8-044-557-23-29.

КОВЁР 2х3, красно-бежевый, б/у. Тел. 8-033-387-23-15, 8-01562-2-23-08.

КОЛЯСКУ, детскую, бирюзового цвета, б/у, недорого. Тел. 2-95-18, 8-029-909-15-48.

КОЛЯСКУ, джип-трансформер, 2 в 1, серо-бирюзовый цвет, б/у, ходунки, немного б/у. Тел. 8-029-964-22-60.

ЛАВКУ со спинкой, из массива дуба, для сада. Тел. 8-029-583-81-55.

ЛОДКУ ПВХ «Кайман», 3 года эксплуатации, лод. мотор TOHATSU-3,5, 2-тактный, 2015 г., прошел обкатку, недорого. Тел. 8-033-664-85-32.

ПЛУГИ 2-корпусные к Т-25, прицеп к мотоблоку, корзину сцепления МТЗ-80. Тел. 8-029-955-76-27.

ОТВОДКИ пчелиные, с плодными матками этого года, цена от 40 руб. Тел. 8-01563-2-22-27 (Дятлово), 8-033-623-39-20.

РЕСИВЕР AV Yamaha RX-V657 RDS, колонки 5,1, цена договорная. Тел. 8-029-931-36-14.

ВАКАНСИИ

требуется

КАМЕНЩИК для личных нужд, в д. Жировичи. Тел. 8-029-399-62-96 (Дмитрий).

НЯНЯ для мальчика, 5 лет. Тел. 5-28-09, 8-029-286-88-72.

СИДЕЛКА по уходу за женщиной после инсульта. Тел. 8-029-587-43-83.

СПЕЦИАЛИСТ по гаражным воротам, с электроприводом ALUTECH. Тел. 8-029-625-.

поиск работы

ИЩУ работу: бетонные и земляные работы. Тел. 8-033-655-77-54, 8-029-168-50-71.

ИЩУ работу по установке газовых котлов. Тел. 8-044-477-61-86.

ИЩУ работу по внутренней и наружной отделке помещений. Тел. 8-029-580-89-02, 8-029-931-08-59.

ИЩУ работу по внутренней и наружной отделке. Тел. 8-029-955-.

ИЩУ работу по внутренней отделке помещений. Тел. 8-033-656-48-17.

ИЩУ работу по вспашке земли, покосу травы. Тел. 8-029-177-53-95.

ИЩУ работу по кровле и другим видам работ. Тел. 8-044-792-71-88, 8-029-884-82-97.

ИЩУ работу по кровле. Тел. 8-044-562-09-47.

ИЩУ работу по монтажу отопления. Тел. 8-044-477-61-86.

ИЩУ работу по промывке отопления. Тел. 8-044-477-61-86.

МУЖЧИНА без в/п ищет любую работу, разовую или постоянную, рассмотрю все предложения. Тел. 8-029-177-53-95.

МЕНЯЮ

недвижимость

КВАРТИРУ 1-комн., на ул. Брестской, приватизированную, на дом. Тел. 2-87-34.

КВАРТИРУ 3-комн., в г. Лиде, общ. пл. 56,1 м², 3-й этаж, с видом на площадь, на квартиру 3-комн. в г. Слониме. Тел. 8-029-378-21-65, 8-029-580-31-48.

КУПЛЮ

авто-мото

АВТО в любом состоянии, марка, модель любые от 1980 до 2015 г.в., тип двигателя любой, срочно! Тел. 8-029-538-80-87.

ТАКСИ «КАРАТ»
135
ПРИГЛАШАЕТ К СОТРУДНИЧЕСТВУ
ИНДИВИДУАЛЬНЫХ ПРЕДПРИНИМАТЕЛЕЙ
С ЛИЧНЫМ АВТО И ЛИЦЕНЗИЕЙ НА ВЫГОДНЫХ УСЛОВИЯХ
СПРАВКИ ПО ТЕЛЕФОНУ:
8 029 667 37 77
ЧТУП «НеоТакси», УНП 291330266

ИМЕЮТСЯ ВАКАНСИИ:
ГРУЗЧИК, СТОРОЖ, ВОДИТЕЛЬ В, С
з/п от **4 000 000** руб. (**400** руб.)
+375 25 760 -10 - 77
501 - 35 - 76 (*секретарь*)

Савушкин
ОАО "САВУШКИН ПРОДУКТ"
требуются
ГРУЗОПЕРЕВОЗЧИКИ с АВТОМОБИЛЯМИ РЭФ 3-5 т
температурный режим от 2 до 6 градусов для постоянной работы по доставке молочной продукции по Гродненской области.
Справки по телефонам: **(029) 138-25-31, (029) 513-12-60.**
УНП 200030514

СТРОИТЕЛЬНОЙ ОРГАНИЗАЦИИ
НА РАБОТУ ТРЕБУЮТСЯ:
ИНЖЕНЕР ПТО
стаж работы и соответствующее образование обязательны
РАБОЧИЕ:
КАМЕНЩИКИ, ОТДЕЛОЧНИКИ, МАЛЯРЫ, ОБЛИЦОВЩИКИ-ПЛИТОЧНИКИ
8-029-33-775-76,
8-029-135-07-86, 6-24-91
с 9.00 до 17.00
ЧСУП «ГостСтрой», УНП 590778694

МОШЕННИКИ ПОД ВИДОМ СОТРУДНИКОВ МВД СООБЩАЮТ О БЛОКИРОВКЕ КОМПЬЮТЕРА

«Ваш компьютер заблокирован за просмотры порнографических материалов. Для снятия блокировки Вам необходимо заплатить штраф на указанный номер телефона», — похожее сообщение якобы из МВД получил 42-летний слонимчанин.

Законопослушный гражданин уплатил штраф в один миллион белорусских рублей и с квитанцией пришёл в милицию. Там он и узнал, что его обманули мошенники.

По факту мошеннических действий, сопряженных с блокированием компьютерной системы, возбуждено уголовное дело по статье 351.

— В последнее время довольно часто у пользователей интернета стала возникать проблема: операционная система не запускается, зато выскакивает сообщение якобы из Министерства внутренних дел Беларуси о том, что за просмотр порнографических материалов необходимо заплатить энное количество денег. Подобные послания — работа мошенников, не стоит поддаваться на провокации с требованием заплатить штраф. После такого сообщения нужно просто обратиться к специалистам по программированию, а в некоторых случаях даже достаточно перезагрузить компьютер, — отметил начальник Слонимского районного отдела Следственного комитета Евгений Ерошенков.

Татьяна ПЛАХЕТКО

КРАЖИ, КРАЖИ, КРАЖИ

Возбужден ряд дел по фактам краж, которые произошли в частных секторах города и района. Крадут вещи, которые можно продать, пропить, сдать на металлолом. В последних случаях украли алюминиевый бидон и бензопилу.

— Кражи однотипные, крадут из незапертых или слабо запертых сооружений. Доступ, соответственно, облегчён, — отметил начальник Слонимского районного отдела Следственного комитета Евгений Ерошенков.

— Нередко люди сами виновны в случившемся. Есть факты, когда хозяева оставляют незапертыми двери, сараи, гаражи и таким образом создают условия для совершения правонарушений и преступлений. Стоит еще раз напомнить нашим гражданам, что в первую очередь они сами должны беспокоиться о сохранности своего имущества, — добавил Евгений Ерошенков.

Татьяна ПЛАХЕТКО

АВТО для себя, срочно. Тел. 8-029-651-00-99.

АВТО европейского, азиатского, американского пр-ва, бензин, дизель, в любом техн. состоянии, рассмотрю все варианты. Тел. 8-029-682-52-76.

АВТО, иномарку, можно с дефектами, год выпуска любой. Тел. 8-029-738-96-00.

АВТО, иномарку, отечественную, в любом техн. состоянии, любой марки и модели, рассмотрю все предложения. Тел. 8-029-738-95-35.

АВТО любое, рассмотрю все варианты. Тел. 8-029-264-89-48, 8-029-946-55-26.

АВТО любое, требующее срочной продажи. Тел. 8-029-265-73-36, 8-029-987-25-12.

АВТОМОБИЛЬ, требующий срочной продажи. Тел. 8-029-531-04-65.

АВТО, рассмотрю любое состояние. Тел. 8-029-281-54-05.

АВТО. Тел. 8-033-624-15-07.

ВАЗ, Москвич, Волгу. Тел. 8-029-795-47-03.

ЖИГУЛИ, Москвич, иномарку, на запчасти или под восстановление. Тел. 8-029-770-29-24.

разное

РАДИОПРИЁМНИКИ СССР: "Беларусь-59", "Звезда", "Фестиваль", "Огонёк", "Эстония" и др., студийные фотоаппараты, бочку пивную СССР. Тел. 8-029-568-10-26.

МАШИНКУ печатную, механическую, рабочую. Тел. 8-029-625-24-12.

УСИЛИТЕЛЬ ламповый «Прибой». Тел. 6-08-01, 8-029-934-72-69.

ВНАЕМ

сниму

ДОМ или полдома, рядом с центром города, недорого, с печным отоплением не предлагать. Тел. 8-029-882-07-58.

МОЛОДОЙ специалист снимет по договору найма 1-2-комн. квартиру, желательно с мебелью, на длительный срок, своевременная оплата и порядок гарантированы. Тел. 8-025-533-02-73.

сдаю

ДОМ, деревянный, со всеми удобствами, в р-не стадиона, или продам. Тел. 8-029-972-82-37.

ЗДАНИЕ под склад, гараж. Тел. 8-033-353-29-04, 8-044-471-93-32.

КВАРТИРУ 1-2-комн. или дом с мебелью, недорого. Тел. 8-033-900-28-16.

КВАРТИРУ 3-комн., в 2-квартирном доме, в центре города, с удобствами, с мебелью, холодильником, для парней-военнослужащих, договор. Тел. 8-029-882-64-29.

КВАРТИРУ 3-комн., с мебелью, для военных холостяков. Тел. 8-029-784-33-98, 8-044-532-85-56.

КОМНАТЫ, две, в квартире 3-комн., на ул. Брестской, для девушек. Тел. 8-033-654-72-40.

КОМНАТЫ, две, на ул. Ершова, на длительный срок. Тел. 8-044-483-52-81.

ПОМЕЩЕНИЕ торговое в г. Слониме, пл. 150 м². Тел. 8-029-622-75-01.

СРОЧНО! Квартиру 3-комн., на ул. Пушкина, за стадионом, 5-й этаж, на длительный срок, частично с мебелью, вопросы по тел. Тел. 8-044-461-31-32.

КВАРТИРУ 1-комн., на длительный срок, евроремонт, с мебелью. Тел. 8-029-971-88-65.

РАЗНОЕ

ИЩУ попутчиков на отдых в Одессу, Затока, Коблево, Грибовка, через Киев, на комфортном легковом авто, дата выезда по согласованию. Тел. 8-029-586-41-78, 8-029-189-77-10.

ОТДАМ щенка, дворняжка, 2 месяца, в добрые руки, очень красивый. Тел. 8-044-472-63-48.

СВИДЕТЕЛЬСТВО о присвоении квалификационного разряда (класса, категории) по профессии, выданное межшкольным учебно-производственным комбинатом г. Слонима на имя Романюк Татьяны Сергеевны, считать недействительным.

РАССРОЧКА ДО 6 МЕСЯЦЕВ
ЗОВ
КУХНИ
НОВОСЕЛАМ СКИДКИ!
zov.by
Тел.: 6-222-6
ул. Красноармейская, 16
УНП 590719077, ЧТПУП "ЮриксБел", товар сертифицирован

КУХНИ
ОФИСНАЯ МЕБЕЛЬ
ШКАФЫ-КУПЕ
ДЕТСКИЕ ГОРКИ
И ДРУГОЕ
ПРИ ЗАКАЗЕ КУХНИ ПОТОЛОК В ПОДАРОК
НАЛИЧНЫЙ И БЕЗНАЛИЧНЫЙ РАСЧЕТ
МТС 8(029)8695838
VEI 8(044)7327077
ПОТОЛКИ НАТЯЖНЫЕ
ИП Романюк В.А. УНП591347366

КУХНИ
ШКАФЫ-КУПЕ
И др. корпусная мебель
8-029-78-52-778, 8-029-990-04-90
НИЗКИЕ ЦЕНЫ
ВЫСОКОЕ КАЧЕСТВО
ИП Кузнецов С.А., УНП 591353811

ШКАФЫ-КУПЕ
ЗАСТРОЙКА НИШ
РАЗДВИЖНЫЕ ДВЕРИ
Гарантия 5 лет Замер
Доставка бесплатно
Тел.: 80154601768, 80291652329.
ИП Вагурин С.Г., УНП 590821456

ШКАФЫ-КУПЕ
КУХНИ
Раздвижные двери.
Гарантия качества, замер, доставка бесплатно.
Тел. 8-0154-52-00-10, 8-033-392-52-99, 8-029-150-25-83.
ИП Езепчик С.С. УНП 591332972

шкафы-купе
ИП Супрун С.И., УП 590321395
•радиусные
•угловые
•диагональные
•фотопечать
•пескоструй
корпусная мебель
по индивидуальным проектам
• замер, доставка • рассрочка без %
• установка • выезд на район
Vel 8-044-4-99-22-44
МТС 8-033-31-96-96-6

МНОГО МЕБЕЛИ НА САЙТЕ REDTOWN.BY
КУХНИ ОТ ДЕШЕВЫХ ДО ЭЛИТНЫХ
ДОСТАВКА ПО ВСЕЙ РБ
РАССРОЧКА БЕЗ % И КРЕДИТ
БЕЗ ПЕРВОГО ВЗНОСА
«Красный Город»
Ищешь МЕБЕЛЬ А У НАС СКИДКИ!
8-029-910-88-91
г. СЛОНИМ
УЛ. ПЕРВОМАЙСКАЯ, 17 (3 ЭТАЖ)
ИП Шик А.А., УНП 590320266

м-н «Добрый дом» УНП 590719077, ЧТПУП "ЮриксБел"
15 990 000 (1 599р) 12 789 000 (1278р 90к)
14 260 000 (1 426р) 11 407 000 (1140р 70к)
13 040 000 (1304р) 10 430 000 (1043р)
6-36-00 | +375(29)603-60-28 | ул. Брестская, 109А

ЧПУП «Анмикс» УНП 590095116
ПРЕДПРИЯТИЕ «АНМИКС»
Изготовление корпусной мебели ПО ИНДИВИДУАЛЬНОМУ ЗАКАЗУ, на современном оборудовании, в кратчайшие сроки
ШКАФЫ-КУПЕ,
КОРПУСНАЯ МЕБЕЛЬ,
КУХНИ,
ОФИСНАЯ МЕБЕЛЬ,
КОМОДЫ,
ТУМБЫ,
ПРИХОЖИЕ,
СТОЛЫ ПИСЬМЕННЫЕ,
СТОЛЫ КОМПЬЮТЕРНЫЕ
И МНОГОЕ ДРУГОЕ.
РАССРОЧКА
г.Слоним, ул. Брестская, 137
Тел. 8-044-758-53-40, 8-044-758-53-10
ЗАМЕР И ДОСТАВКА ПО ГОРОДУ БЕСПЛАТНО
ОКАЖЕМ УСЛУГИ
ПО РАСКРОЮ ПЛИТНЫХ МАТЕРИАЛОВ (ЛАМИНИРОВАННОЕ ДСП, ДВП)
ПО РАЗМЕРАМ ЗАКАЗЧИКА,
а также оклейка кромкой, сверление отверстий и прочее
Обращаться по адресу: г. Слоним, ул. Брестская, 137
тел. 8-044-758-53-40

УНП 590719077, ЧТПУП "ЮриксБел"
РАССРОЧКА ДО 6 МЕСЯЦЕВ
ШКАФЫ-КУПЕ
НОВОСЁЛАМ СКИДКИ!
Добрый дом
kupe-slonim.by
Брестская 109А
Тел. 6-36-00

все виды корпусной мебели
по индивидуальным заказам
ШКАФЫ-КУПЕ
КУХНИ И МНОГОЕ ДРУГОЕ
мы стараемся
Тел. 8-029-785-27-74 МТС
Вел. 8-029-941-64-94
ИП Караков А.Н. УНП 590905121

Мазать волосы маслом — так уж до блеска.
Индонезийская пословица

Вуаля
праздничное агентство
Украшение и декор зала
Выездная регистрация
Украшение машин
Кенди бар, фотозона
Каждому клиенту ПОДАРОК!
Мы создадим неповторимую атмосферу Вашего Праздника!
МТС 8-029-588-28-04
ИП Кучинская С.В., УНП 590093698

ИП Ёрш Т.И. УНП 500573558
Свадебный салон "Виктория"
Широкий выбор свадебных и вечерних нарядов и аксессуаров к ним
Прокат детских платьев
Каждой невесте подарок
Выбирай всё для свадьбы у нас!
ул. Первомайская, 10
8-029-931-03-96

Свадебный салон Невеста Люкс
Предлагает к продаже и прокату шикарный ассортимент новых свадебных нарядов ведущих фирм Papilo и Le Rina, а также отличный выбор вечерних платьев на выпускной вечер
ул. Карла Маркса, 40,
тел: 8-029-642-26-33
ИП Никитенко Т.И. УНП 590091228

Студия декора Ангел
Свадебный декор зала
Украшения на авто
Выездная регистрация
Кенди-бар
Vk.com/club63501920
Тел.: 8-029-585-32-52
8-044-79-39-209
ИП Вашкевич Н.С., УНП 591737261

ИП Евсейчик Н.В. УНП 590315041
Тамада на вашем празднике!
Весело, интересно
В удобном для Вас месте,
в удобное и на любое для
Вас время (час, два... сутки)
Музыка, видеофотосъемка
– порекомендую
Тел. 8-029-663-65-03

ВИДЕОСЪЁМКА
(Full HD), монтаж, Запись на диск
ФОТОСЪЁМКА
Фотомонтаж
Velcom (029) 3920322
МТС (033) 6893694
www.Svideo.of.by
Дополнительно: Тамада, музыка, авто
ИП Сидоренко Г.В. УНП 590092173

Профессиональная ФОТО-И ВИДЕОСЪЁМКА
-индивидуальный подход к клиенту
-перезапись с видеокассет
Full, HD, HDDVD, запись
ФОТОКНИГИ
СВАДЕБНЫЕ ГОЛУБИ
МУЗЫКА И ТАМАДА
живой звук
Приемлемые цены.
Тел. 6-26-26
8-029-376-31-84, 8-029-723-55-33
ИП Бадей В.Б. УНП 590093154

ЧУП «Алирис» УНП 590770295
Алирис
свадебный декор
• Украшение зала
• Выездная регистрация
• Световые буквы
• Кенди бар
• Гелиевые шарики
• Свадебное конфетти
тел. +375 29 132 35 28
+ 375 29 582 57 57
г. Слоним, ул. Синичкина,6

УНП 290504734
ОКНА ПВХ
+375 29 855 78 52 МТС
+375 44 533-95-22 Вел
8- 0163 41-17-69
8- 0163 41-18-69
г. Барановичи
ул. Царюка, д. 64/1
чптуп Гласс-мастер
~~50%~~
57% скидка
на каждое 2-е окно

ТЕПЛОСНАБ - ЦЕНА И КАЧЕСТВО
Акция!
КОТЛЫ, КОЛОНКИ, ПЛИТЫ
РАДИАТОРЫ ОТОПЛЕНИЯ
ПОЛОТЕНЦЕСУШИТЕЛИ
ЭЛЕКТРОВОДОНАГРЕВАТЕЛИ
САНТЕХНИКА
ДОСТАВКА БЕСПЛАТНО
☎ 8-(029)-222-2-777 ☎ 8-(029)-641-73-71
ИП Стаховец Н.П. УНН200713334

ОКНА ПВХ со скидкой 15%
ДВЕРИ
БАЛКОННЫЕ РАМЫ
отделка откосов, балконов
ламинация · тонировка · шпросы любая сложность
Акция 2 700 000 руб. 3 500 000 руб.
Акция 4 150 000 руб. 5 850 000 руб. 4 310 000 руб.
Рассрочка в РУБЛЯХ
Цены от производителя, с учетом подоконника, отлива и установки
ГАРАНТИЯ КАЧЕСТВА 12 лет
(029) 643-36-43 (033) 633-36-43 8-0163-41-02-11
ИП Немкович А.С. УНП 291281889

Уважаемые рекламодатели! Подать рекламу вы можете по адресу: г. Слоним, ул. Красноармейская, 73 Б, здание АРЗ, рядом с магазином «УЮТ». Телефоны для справок: 6-60-56, 2-90-00, 8-044-715-90-03. вт–пт — 8.00–17.00, обед — 12.00–13.00, сб–вс — 9.00–15.00

ПРЕДОСТАВЛЯЕМ
КЛИНИНГОВЫЕ УСЛУГИ
ХИМЧИСТКА МЯГКОЙ МЕБЕЛИ, МАТРАЦЕВ НА ДОМУ
ХИМЧИСТКА КОВРОВ И КОВРОВЫХ ПОКРЫТИЙ
МОЙКА ОКОН И ЗЕРКАЛ
ГЕНЕРАЛЬНАЯ УБОРКА КВАРТИР И КОТТЕДЖЕЙ
КОМПЛЕКСНАЯ УБОРКА ПОСЛЕ РЕМОНТА КВАРТИР И КОТТЕДЖЕЙ
ПРЕДПРОДАЖНАЯ УБОРКА КВАРТИР И КОТТЕДЖЕЙ
ЕЖЕДНЕВНАЯ УБОРКА КВАРТИР И КОТТЕДЖЕЙ
В УДОБНОЕ ДЛЯ ВАС ВРЕМЯ
ЭКОНОМИЯ ВРЕМЕНИ,
КАЧЕСТВЕННОЕ ПРОВЕДЕНИЕ РАБОТ,
ПРОФЕССИОНАЛЬНОЕ УБОРОЧНОЕ ОБОРУДОВАНИЕ
МТС +375 29 593 20 45
VELCOM +375 29 321 79 32
ИП Гвозданова Г.М., УНП 591741528

ВИЗОВЫЙ ЦЕНТР
РЕГИСТРАЦИЯ АНКЕТ НА ВИЗЫ
В ПОЛЬШУ, ЛИТВУ, ЛАТВИЮ, ГЕРМАНИЮ, ИТАЛИЮ, ИСПАНИЮ и др.
- покупки
- деловые
- по приглашению
- по карте поляка
8-033-309-65-77
e-mail: viza-slonim@mail.ru
г. Слоним, ул. Красноармейская, 72 а
здание ЗАСО «ПРОМТРАНСИНВЕСТ» (напротив ТЦ «Альбион»)

НАТЯЖНЫЕ ПОТОЛКИ
ПО РАЗУМНЫМ ЦЕНАМ
Монтаж люстр, труб и профиля включен в стоимость
Рассрочка
Тел. 8-029-803-66-99, 8-029-923-22-33
ИП Пивоварчик В.Л., УНП 291317517

НАЛИВНЫЕ ПОЛЫ 3D
МНОГОУРОВНЕВЫЕ ПОТОЛКИ ИЗ ГИПСОКАРТОНА
ВЕНЕЦИАНСКАЯ ШТУКАТУРКА
МОНТАЖ БЕЗ ПЫЛИ
• Жидкие обои
• НАТЯЖНЫЕ ПОТОЛКИ ЛЮБОЙ СЛОЖНОСТИ
• Укладка плитки и ламината,стяжка
• ВСЕ ВИДЫ ОТДЕЛОЧНЫХ РАБОТ
• Квартиры под ключ
• Окна и двери из пластика и дерева
Тел.: 8-029-588-70-16
ИП Полевой А.И., УНП 590313873

ПОМОЖЕМ СЛОНИМЧАНИНУ ВЫСТУПИТЬ НА ТАИЛАНДСКОЙ ЗЕМЛЕ!

Десятилетний слонимчанин Илья Шпак, чемпион Беларуси по тайскому боксу в своем возрасте, усиленно готовится к чемпионату мира, который будет проходить в Таиланде с 24 августа по 1 сентября этого года.

Юный чемпион отрабатывает удары на тренере

Ежедневные тренировки с Ильей в СШ №9 проводит его тренер Виктор Березовский. Сам Илья упорно и с энтузиазмом готовится к ответственным соревнованиям, но есть одно но... Тайский бокс не является олимпийским видом спорта, поэтому он финансируется государством лишь частично и только на взрослом уровне, а для поездки в Таиланд юному слонимчанину нужно 5 400 белорусских рублей.

О ситуации со сбором необходимой суммы корреспонденту «ГС» рассказал Виктор Березовский:

— У нас недостаточно средств для того, чтобы поехать на чемпионат в Таиланд, поэтому обратились к нашим спонсорам, к хорошим людям. Часть денег мы уже собрали. И если у кого-то есть возможность оказать помощь, необходимую для того, чтобы слонимчанин поехал на чемпионат мира, не будьте равнодушны! Помогите нам, и мы вас не подведем.

Помощь нам уже оказали либо готовы оказать предприятие «СлонимМебель», Слонимский винно-водочный завод, пассажирские перевозки «МрояТур», некоторые предприниматели согласны пожертвовать по одному-два миллиона. Где-то половину стоимости условно мы уже собрали, осталась еще половина.

Кто хочет внести свою лепту в участие юного слонимчанина в мировом первенстве, звоните по номеру +375 29 777-15-05 (тренер Виктор Березовский).

Никита ПАСТУХОВ
Фото автора

Шоу «Мыльные пузыри», фокусник, клоун — на любое торжество (свадебный вечер, юбилей), а также детские праздники (выпускной в детском саду, день рождения)
НОВИНКА!
Светящиеся мыльные пузыри
Тел.: +375-297-830-916,
Вел. +375 299-65-09-90, 6-49-67
Приедем в любое удобное для Вас время и место
Ваш праздник – наша работа!
услуги тамады фотовидеосъёмка
ИП Величко Т.Н., УНП 591733360

ИП Липницкий А. А. УНП591572651
НАТЯЖНЫЕ ПОТОЛКИ
ВЫСОКОГО КАЧЕСТВА!!!
мат, сатин, глянец
фотопечать
эксклюзивные полотна
Нал/безнал
Рассрочка до 4 месяцев под 0%!
Гарантия 25 лет!!!
029 604-61-57 VEL, 029 844-98-46 МТС

кухни
гостиные
кабинеты
спальни
детские
шкафы
кровати
VEGAS – матрацы любого размера
МЕБЕЛЬ BLACK RED WHITE
Тел. 4-84-09, Vel 8-029-634-70-03, МТС 8-029-266-49-44
ИП Кукса И.В., УНП 590093220

Оксана Лойко

ШКАТУЛКА
ИЗ БОБИНЫ ОТ СКОТЧА

Шкатулка из бобины от скотча вполне может стать приятным сувениром для хранения ювелирных украшений, швейной фурнитуры или атрибутом детской игры. Сделать ее очень легко. Для этого мы используем материалы, доступные всем.

Итак, нам понадобятся:

1) основа от скотча;
2) плотный картон;
3) бумага для декорирования;
4) клей ПВА;
5) ножницы, кисть, карандаш;
6) материал для декорирования.

1. Приложив основу на картон, обводим по внешней стороне карандашом и вырезаем 2 круга для донышка и крышечки. Из плотной бумаги вырезаем полоску 7х25 см для внутреннего оформления шкатулки.
2. Внутрь бобины приклеиваем полоску, она будет немного выступать. Это необходимо для того, чтобы на нее можно было надеть крышечку. Приклеиваем круги. Заготовки готовы.
3. Если вы делаете шкатулку в подарок, можно на внутренней стороне крышки приклеить пожелание или небольшое стихотворение.
4. Вырезаем заготовки из бумаги для декорирования. Обклеиваем наружные стенки шкатулки, плотно обтягиваем бумагой, приклеивая ровно, без пузырей и перекосов.
Верх шкатулки — ваша фантазия.

Ведущая рубрики Алёна АЛЬКО
Фото Оксаны ЛОЙКО

В СЛОНИМЕ ЖЕЛАЮЩИХ ПОКРЕСТЯТ БЕСПЛАТНО

Крещение в Щаре

В Слониме в реке Щаре состоится бесплатное Таинство Крещения, приуроченное ко Дню памяти святого равноапостольного князя Владимира, который в 988 году крестил Русь.

В четверг, 28 июля, в день празднования памяти святого равноапостольного князя Владимира, в Свято-Троицком соборе, который расположен по улице Васи Крайнего, в 8:00 пройдет Крещальная Литургия. Во время Божественной Литургии будет совершаться Таинство Крещения для всех желающих принять православную веру, сообщили корреспонденту «ГС» священнослужители храма.

Тем, кто желает принять Святое Крещение, нужно до 21 июля обратиться в Свято-Троицкий собор или по телефонам 6-47-47, 8 (033) 679-69-31 (МТС).

Татьяна ПЛАХЕТКО
Фото из архива "ГС"

ЖИВОТНЫЕ ИЩУТ ДОМ

Отдадим малышей в добрые руки

Мальчишки, возраст 2 месяца, едят самостоятельно. Спешите забрать малышей в семью и каждый из них станет для Вас настоящим и верным другом!

Подвоз в новую семью обеспечен!

Ольга, тел. 8-033-620-40-04

Кошкам нужен дом

Ласковая, очень чистоплотная кошечка, 2,5 месяца, ищет добрых хозяев.

Здоровая, ест всё, к лотку приучена. Можем подвезти в любую точку города и района.

Тел. 2-69-20, 8-025-743-86-45 (Лайф), 8-029-525-25-11 (МТС).

Ласковая и добрая кошечка ищет заботливые ручки и надёжных хозяев

Белоснежная пушистая красавица, в еде не привередлива, возраст около 5 месяцев. Возможно, была выброшена на улицу или же потеряшка. Сейчас вымыта, ухожена, от паразитов обработана.

Таня, тел. 8-029-588-07-21.

Ведущая рубрики
Татьяна ПЛАХЕТКО

• ЭКСПЕРИМЕНТ: Я ХУДЕЮ, ДОРОГАЯ РЕДАКЦИЯ!

КОРОЛЕВА КАБАЧКОВ И БАКЛАЖАНОВ

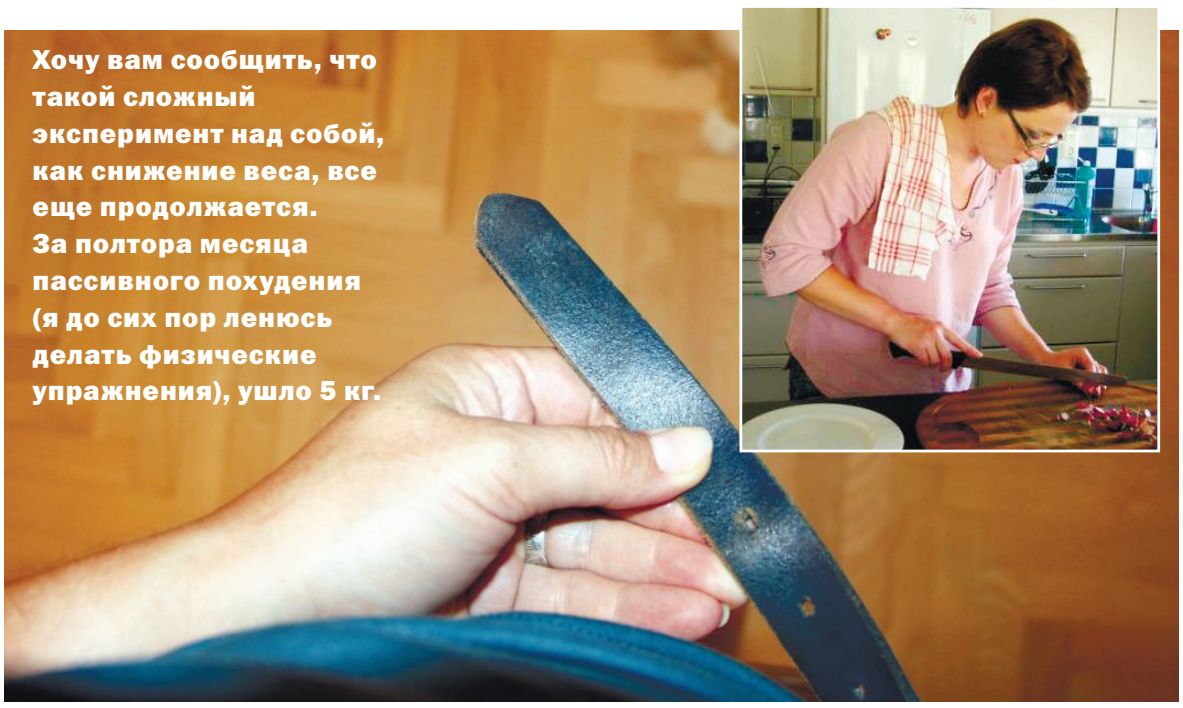

Хочу вам сообщить, что такой сложный эксперимент над собой, как снижение веса, все еще продолжается. За полтора месяца пассивного похудения (я до сих пор ленюсь делать физические упражнения), ушло 5 кг.

"Ремень я застегиваю уже не на последнюю дырочку!"

Вкус докторской колбасы бесследно исчез

Честно вам скажу, что до сих пор я позволяю себе слишком поздний ужин. Сказывается, наверное, летний режим, когда можно сесть за компьютер в десять вечера и очнуться в два ночи. В это время, особенно за просмотром социальных сетей, приходит аппетит. Нахожу себе единственное оправдание в том, что ем за полночь обычно овощи: кабачки и баклажаны. Особенного рецепта нет, просто в глубокой сковородке на медленном огне со щепоткой соли их тушу минимальное количество времени, около семи минут. И все, полуночный ужин готов.

За время похудения напрочь отбило охоту к вареной колбасе и любому вредному мясосодержащему продукту — сосискам, сарделькам, рулетам и иже с ними. Хотя кому я вру?! Я просто не думаю о «Докторской», чтобы лишний раз не искушать себя. Теперь все мысли только лишь о кабачках...

Имбирь сжигает жир

Очень радует, что слонимчанки все чаще присоединяются к моему эксперименту, пишут о своих успехах на столь сложном пути к совершенствованию себя, делятся очередными рецептами.

Вот, например, что написала Ирина Г.: «За неделю я похудела на полтора килограмма. Все это время в дополнение к еде я пила чай. Делюсь рецептом: 1,5 л кипятка, 2 ст. ложки крупно нарезанного имбиря, 1 дес. ложка зеленого чая, 2 ст. ложки сока лимона (но я кладу просто кружочек), 1 дес. ложка меда. Этот чай надо пить в течение дня. Утром, когда пью кофе, себе позволяю конфету или печенье и потом целый день довольна, что сладкое съела. Картошку ем одну штучку на гарнир, хлеб вообще исключила, макарон — столовая ложка плюс отбивная. На этом — достаточно! Я считаю, что отказывать себе наотрез в чем-то нельзя, конечно не считая всяких вредностей типа чипсов... А газировку я вообще не пила и не пью даже в жару. Думаю еще упражнений добавить, чтобы быстрее уходили килограммы».

Получая подобные письма, я искренне радуюсь, что не одна. Потому только ваша поддержка и соучастие дают мне силы продолжать этот эксперимент. И пусть я худею очень медленно, но у меня есть первые успехи: ремень я застегиваю уже не на последнюю дырочку!

Ольга ШИНКЕВИЧ
Фото автора

P.S. ***Присылайте, пожалуйста, мне свои истории похудения, рецепты, которые помогают вам избавляться от лишних килограммов. Жду от вас вестей на электронный адрес: shinkilabelar@gmail.com или почтовый: 231800, г. Слоним, ул. Красноармейская, 41.***

Имбирный чай помогает похудеть

ГОРОДСКИЕ ИСТОРИИ

ЗАЕЗЖИЙ ДОМ НА СОВЕТСКОЙ УЛИЦЕ СТОИТ ПОЧТИ 300 ЛЕТ

Уникальное строение — аустерия, или заезжий дом (в более современном понимании — большая корчма), — расположено в самом центре Слонима, на ул. Советской, 10. Историки датируют постройку второй половиной XVIII века.

Здесь некогда была и женская гимназия

«Это единственное здание в городе, которое видело и помнит великого гетмана Михала Казимира Огинского, при котором наш Слоним процветал. Остальные постройки этого периода, к сожалению, не сохранились, — рассказывает скульптор Леонид Богдан. — Уникальность аустерии заключается в том, что она построена архитектором Яном Бойи. Он в XVIII веке проектировал при дворце Огинских барочные надворные постройки. Изначально аустерия была двухэтажная, она была построена при дворцовом комплексе Огинского. То есть у нас, жителей XXI века, есть возможность прикоснуться к истории».

Аустерия была построена при Огинском

Почти 300 лет стоит аустерия в Слониме. Как рассказывают историки, ранее половина первого этажа постройки была отведена под большую гостиную с четырьмя парусными сводами. Под правой частью дома были расположены просторные подвалы также со сводами. Из узкого вестибюля на второй жилой этаж вела лестница. Третий этаж был достроен спустя два века, в XX столетии. К сожалению, не сохранились изображения, которые бы рассказали, как выглядел интерьер заезжего дома.

В 1914-1918 годах в здании по улице Советской, 10 находилась женская гимназия. В советские времена аустерия была также приспособлена под учебное заведение, долгое время в постройке действовал учебно-производственный межшкольный комбинат. Старшеклассники города один раз в неделю занимались не в школах, а проходили обучение в УПК, где получали необходимые знания по выбранным профессиям.

В конце XX века здание было поделено между слонимским краеведческим музеем и предпринимателями города. У музея появились выставочные залы, а у ипэшников — арендуемые под магазины помещения. В разное время в бывшей аустерии Огинского торговали автомобильными аккумуляторами, телефонами, мебелью, шторами, секонд-хендом...

Дом за свои почти 300 лет помнит многих: от князей до бизнесменов.

Ольга ШИНКЕВИЧ
Фото автора

Потому что если не любил, значит и не жил, и не дышал.
В. С. Высоцкий

Отдушина
20 июля 2016 года №30 (620)

ВОЙДИ В ИСТОРИЮ СВОЕГО ГОРОДА

В жизни каждого человека случаются как радостные, так и горестные события. Ведь именно из них и складывается хроника нашей жизни, которая может быть интересна не только нам, но и нашим потомкам. Поэтому давайте вместе создавать историю нашего Слонима.

Если вы хотите, чтобы издание «Отдушина» написало о вашей свадьбе, рождении ребенка, известило о смерти ближнего и напечатало некролог под рубрикой "Войди в историю своего города", пишите нам -по адресу:
г. Слоним, ул. Красноармейская, 41, тел.: 612-26-43, 2-90-00 (Тел/факс) .

Поздравляем Александра и Вероничку!

Александр и Вероника

Свадебное фото

Вероника и Александр познакомились на работе: трудились в одной организации. Затем Александру предстояла служба в армии. Все это время Вероника ждала своего любимого. А когда Александр вернулся из армии, сделал Веронике предложение руки и сердца.

— **Александр у меня хороший, красивый, я его дождалась из армии. Сейчас мы вместе и счастливы. Мы оба мечтаем о хорошей жизни, где будут царить взаимопонимание и уважение,** — сказала в свой день Вероника.

— **На такую красавицу, как Вероника, не обратить внимания было невозможно. Она красивая, добрая и милая,** — добавил, присоединившись к разговору, жених.

Торжественная церемония бракосочетания Александра Ярошевича и Вероники Маркач состоялась 15 июля в Слонимском отделе ЗАГС. В этот день со значимым событием молодоженов поздравляли их родные и близкие люди.

— **Желаю молодоженам дороги жизненной длинной, не пыльной, чтобы на ней встречались только хорошие люди, чтобы они друг друга любили и берегли, и деток им побольше,** — пожелала сваха Ада.

— **От всего сердца желаем самого главного в жизни — здоровья, крепкой и дружной семьи, взаимопонимания, чтобы по жизни шлось легко, чтобы сбывались все их мечты, строились планы, крепкой семейной жизни,** — пожелали родители Лилия Ивановна и Юрий Геннадьевич.

Анна ВОЛОДАЩУК
Фото автора

DANDY BUS ЗАЕХАЛ И В СЛОНИМ

В Слоним на своём необычном автобусе-парикмахерской заехали лучшие парикмахеры Минска.

В рамках акции они колесят по всей Беларуси и делают модные стрижки всем желающим. Слонимчанин Андрей Протопопов, известный белорусский парикмахер и многократный чемпион по парикмахерскому искусству, стал инициатором данного бас-тура. Ребята приехали в Слоним в 12 часов в понедельник, 18 июля и, разместившись на стоянке магазина «Дружба» на Коссовском тракте, стали стричь всех желающих по живой очереди.

Подробнее о данном проекте корреспонденту «ГС» рассказал один из организаторов, Алексей Лугачёв:

— Это уникальный глобальный проект, потому что он охватывает всю Беларусь. Dandy bus — так называется наша парикмахерская-автобус, которая колесит по всей Беларуси. Мы уехали в тур 1 июля, и Слоним — это уже 11-й город, который посещаем. Мы стрижем бесплатно. Проехали больше двух тысяч километров по Беларуси и подстригли более 1 400 человек. Это действительно очень интересно и классно! Цель проекта — оперативно создать тусовку, чтобы можно было отдохнуть, подстричься и провести время с пользой как для себя, так и для своих близких. Стоит отметить, что здесь работают лучшие мастера Минска. Нашей следующей остановкой будет Гродно. Этот тур стал возможен благодаря программному обеспечению, которое мы запустили, и люди, которые стригутся, должны быть у нас зарегистрированы. Но Слоним стал одним из немногих городов, для которого мы сделали исключение и в котором стрижем по живой очереди. Мы выбрали Энку, потому что это родной микрорайон как для Андрея Протопопова, так и для меня.

Слонимчане в очереди на стрижку

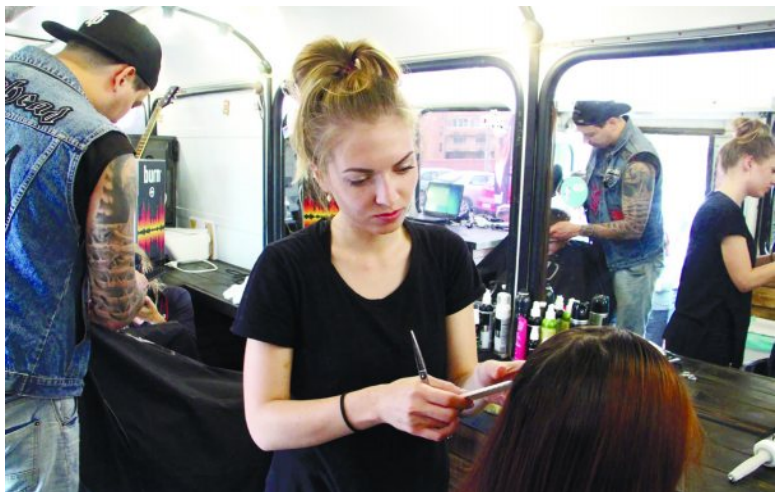

Мастера за работой

Евгений ВОЛОДАЩУК
Фото автора

УНП 591608560
Империя потолков
www.империя-потолков.бел
НАТЯЖНЫЕ ПОТОЛКИ
ЛЮБАЯ КОМПЛЕКТАЦИЯ
КАЧЕСТВЕННЫЙ МОНТАЖ
РАССРОЧКА ДО 7 МЕСЯЦЕВ
ОТ ПРОСТЫХ ДО СЛОЖНЫХ
ШИРОКИЙ АССОРТИМЕНТ
от 75 000 рублей
365 09 09

НАТЯЖНЫЕ ПОТОЛКИ
ПРИ ЗАКАЗЕ
ПОТОЛКА
ПОДАРОК*
ИП КОВАЛЕВСКИЙ В.И. УНП 591610533
*ПРЕДЪЯВИТЕЛЮ КУПОНА СКИДКА 3%
* ПОДРОБНОСТИ ПО ТЕЛЕФОНУ И ПРИ ЗАМЕРЕ
* СКИДКИ И ПОДАРКИ, ЦЕНА НА ДЕНЬ ПУБЛИКАЦИИ
VEL (8029)33-323-74 МТС (8033)32-999-23

УНП 590719077, ЧТПУП "ЮриксБел"
ДВЕРИ
-МЕЖКОМНАТНЫЕ
-ВХОДНЫЕ
м-н «Добрый дом»
ул. Брестская, 109А
РАССРОЧКА
+375(29)603-60-28 +375(29)282-51-12 6-36-00

РОЛЬШТОРЫ
КАРНИЗЫ ВСЕХ ТИПОВ ЖАЛЮЗИ
Телефон:
+375(29) 673-45-44 Vel
+375(33) 623-45-44 МТС
Открылся магазин по адресу:
ул. Первомайская 17
(здание дом Быта) - 3-й этаж.
Режим работы: Вт-Пт с 10.00 до 18.00, Сб-Вс с 10.00 до 15.00, Пн - выходной
ИП Панасик Д.М., УНП 590095741

ИП УЛАС В.В. УНП 590982367
ЯРКОЕ ПРЕДЛОЖЕНИЕ
www.N-DOM.BY
ЗАКАЖИ НАТЯЖНОЙ ПОТОЛОК И ВЫБЕРИ ОДИН ИЗ ПОДАРКОВ !!!
ТРЕТИЙ ПОТОЛОК -50%
ПОТОЛОЧНЫЙ КАРНИЗ
ТОЧЕЧНЫЕ СВЕТИЛЬНИКИ
velcom: 8029
mtc: 8033
6809966

ЧТПУП "МаксиомаПроф", УНП591606371
MAKSIOMA PROF
НАТЯЖНЫЕ ПОТОЛКИ
матовые, сатиновые, глянцевые, тканевые, двухуровневые, с фотопечатью
Рассрочка 0% от 2 до 6 месяцев
СКИДКИ
гарантия 25 лет
Низкие цены
• Монтаж любой сложности
• Наличный/безналичный расчет
Акция! ТОЧЕЧНЫЕ СВЕТИЛЬНИКИ В ПОДАРОК!
8044 571-51-13 8033 371-51-13

Раздвижные алюминиевые балконные рамы
ОКНА ПВХ
Пенсионерам скидка
РАССРОЧКА БЕЗ %
ORBITA
МОСКИТНЫЕ СЕТКИ
НАРОДНАЯ МАРКА
SALAMANDER
Отделка откосов
REHAU
ИП Гришкевич д.ф. УНП 691405130
8-029-941-29-69 MTS 8-029-574-29-69

Окна ПВХ
ОТКОСЫ
МОСКИТНЫЕ СЕТКИ
ПОДОКОННИКИ
СЕЗОННАЯ СКИДКА
(029) 120 44 65
(029) 782 02 47
ИП Веселуха С.В., УНП 591731291

ОКНА ПВХ
Акция 2016 года!
рассрочка 12 месяцев 0%
в белорусских рублях
800 1300 1400 2000
1200 1400 2000 2100
150 000* 235 000* 370 000* 400 000*
(8 029) 618 70 07 (8 029) 536 70 07
*Ежемесячный платёж по рассрочке ООО «Оконик» УНП 691971334

КРАТЧАЙШИЕ СРОКИ ИЗГОТОВЛЕНИЯ
ЗАМЕР ДОСТАВКА БЕСПЛАТНО
РЕМОНТ УГОЛКОВ
МОСКИТНЫЕ СЕТКИ
ЗАМЕНА УШЕЙ
СИСТЕМА СКИДОК
8(029) 120-44-65
8(029) 782-02-47
ИП Веселуха С.В., УНП 591731291

Жалюзи
роллеты (тканевые, защитные)
москитные сетки
Низкие цены
Установка
Тел. 8-029-278-03-13
ИП Середа М.Е., УНП 290887124

НАТЯЖНЫЕ ПОТОЛКИ
быстро, качественно, любой сложности
★ РАССРОЧКА ★
Тел. МТС 8-029-228-39-02
ИП Исаков В.В., УНП 291195880

WWW
GS. BY
Больше материалов и фото смотрите на нашем сайте

Справочник-навигатор «Контакты Слонимщины»

Рекламная служба индивидуального предпринимателя Володащука В.В. готовит к изданию справочник-навигатор **«Контакты Слонимщины»**, в котором будет собрана информация о контактах организаций, предприятий, компаний, предпринимателях по их виду деятельности и местоположению. В издание будут включены адреса, телефоны, электронная почта и адреса в интернете, а также рекламно-информационные материалы о компании.

Мы собираем информацию для справочника-навигатора и предлагаем Вам разместить в нем контактные данные о Вашем предприятии.

Просим Вас предоставить следующую информацию: полное название Вашего предприятия, организации, адрес, номера телефонов, электронную почту и адреса в интернете. А также можем разместить рекламу Вашего предприятия. Получив Ваше согласие, мы бесплатно разработаем макет рекламно-информационного модуля.

Справочник-навигатор «Контакты Слонимщины» — удобный помощник для всех, кому нужна достоверная информация о Вашем предприятии, товарах и услугах!

ПОДРОБНАЯ ИНФОРМАЦИЯ ПО ТЕЛ:
29-000, 8-029-61-22-643

НАТЯЖНЫЕ ПОТОЛКИ
СВЕРЛЕНИЕ С ПЫЛЕСОСОМ
от европейского производителя (Франция, Германия, Бельгия) отличного качества и экологически безопасные мат., сатин, глянец, бесшовные. любые цветовые решения
Тел: 8029 503-71-02 мтс, 8044 553-71-02 вел.
ИП Гайдушко А.И., УНП 290911501

Окна ПВХ
рассрочка
Скидка 30%
Балконные рамы
РАБОТАЕМ БЕЗ ВЫХОДНЫХ с 08.00 до 20.00
8(029) 761 80 64
8(029) 993 03 80
ИП Татаринович Д.О. УНП 291201182

Натяжные потолки
* Монтаж любой сложности
* Многоуровневые потолки
* Потолки с фотопечатью
* НОВИНКА
- потолки apply
- парящие потолки
- парящие линии
Гарантия 25 лет!!!
Рассрочка от 2 до 7 мес без %
8-029-3788999
8-033-3798999
ИП Ардашникова С.С. УНП 591694008

ИП Фабишевская В.И. УНП 191720349
ОКНА ОТКОСЫ
РАМЫ
БАЛКОННЫЕ, РАЗДВИЖНЫЕ ИЗ АЛЮМИНИЯ И ПВХ
ДВЕРИ МЕТАЛЛИЧЕСКИЕ
ПРОИЗВОДСТВА РБ ИЗГОТОВЛЕНИЕ ПОД ЗАКАЗ
0% РАССРОЧКА ОТ 2 ДО 7 МЕСЯЦЕВ
8(029)1430513 вел | 8(029)7032263 мтс | domnaskale.by | okd.by

НАТЯЖНЫЕ ПОТОЛКИ
(матовые, сатиновые, глянцевые, белые и цветные)
ИП Шатилов И.В. УНП 192502622
С нами надежно! от 75 000 за м²
рассрочка от 2 до 7 месяцев 0%
карниз для штор и плинтус пвх в комплекте
БОНУСЫ:
Закажи два потолка - третий получи «под ключ»
Закажи двухуровневый потолок - и получи одноуровневый (до 10м²)
8(044)569-48-48 (вел) 8(029)569-48-48 (мтс)

Уважаемые рекламодатели! Подать рекламу вы можете по адресу:
г. Слоним, ул. Красноармейская, 73 Б, здание АРЗ, рядом с магазином «УЮТ».
Телефоны для справок:
6-60-56, 2-90-00, 8-044-715-90-03.вт-пт — 8.00-17.00, обед — 12.00-13.00, сб-вс — 9.00-15.00

АРТОБОИ
Отделка стен и потолков жидкими обоями
Тел. 80296460005, 80292778488
www.artoboi.by
ИП Швид В.В. УНП 500405935

МОБИЛЬНАЯ БЕНЗИНОВАЯ ПИЛОРАМА
РАСПИЛОВКА древесины с выездом
Длина бревна до 7,6 м, ∅ до 65 см
Тел. 8-029-786-34-42, 8-044-791-67-72.
ИП Мачучко А.Н., УНП 590879310.

ОТОПЛЕНИЕ любой сложности
- Водопровод, канализация
- Монтаж котельных и любого оборудования в них, теплого пола (водяного)
- Установка сантехники (ванн, унитазов, умывальников, полотенцесушителей, смесителей)

Гарантия, порядочность, большой опыт работы в этой сфере
Тел.: 8-029-281-08-98, МТС, 8-044-472-56-33, Велком
ИП Герасимов О.А., УНП 590816165

БУРЕНИЕ СКВАЖИН
диаметр трубы — 32, 50, 125 —
8-029-937-03-30 (вел)
8-029-553-01-78 (мтс)
Крестьянское(фермерское) хоз-во «Кевра», УНП 591300443

ГЕНПОДРЯД СТРОИТЕЛЬСТВО ДОМОВ, ЗДАНИЙ И СООРУЖЕНИЙ
ОБРАЩАТЬСЯ ПО ТЕЛ.: 8-029-135-07-86
С 8.00 ДО 17.00
ЧСУП «ГостСтрой» УНП 590778694

ООО «БелбурводСервис»
БУРЕНИЕ СКВАЖИН НА ВОДУ
Ø 32, 50, 90, 125
Огромный опыт работы
Гарантия качества 5 лет
НЕДОРОГО
8-029-723-99-34
8-029-220-94-69
УНП 291186461

БУРЕНИЕ СКВАЖИН ПОД ВОДУ
Ø 32, 50, 90, 113, 125, 140 мм
ТРУБЫ НПВХ
ВОЗМОЖНА УСТАНОВКА НАСОСА
8 (029) 229-56-85 (МТС)
ИП Данилюк В.Н. УНП 291390175

Мастерская «ПриорТоргСервис»
по ремонту ноутбуков, компьютеров, DVD, сотовых телефонов, цифровых фотоаппаратов микроволновых печей, принтеров и т.д.
Заправка картриджей
Адрес приемных пунктов: г. Слоним, ул. Красноармейская, 18 (общ. МПМК-164, центр города, напротив м-на "Евролюкс" вход со двора), Вывеска будет магазин «Мир Техники»
Тел. 5-06-50
8-044-799-94-93 (Велк)
8-025-962-73-00(Лайф)
ИП Воробьев Н.Н. УНП 590827306

Перетяжка МЯГКОЙ МЕБЕЛИ
Изменение дизайна:
Из кровати - тахта - 6 видов дизайна
Из дивана - угловой - 4 вида дизайна
Из 2-х кресел - мини-диван
Из обычного дивана - впередвыдвижной
www.TopMebel.by
Современный дизайн
Большой выбор тканей
Консультации, доставка БЕСПЛАТНО
Без предоплаты Рассрочка Гарантия
Velcom +375 29 150 60 58
MTS +375 33 360 60 58
ИП Глазков УНП 690762596

ОКАЗЫВАЕМ УСЛУГИ ПО СТРОИТЕЛЬСТВУ
Фасад, кровля, штукатурка, кладка, сайдинг, гипсокартон, установка дверей.
Тел. 8-029-673-15-90
ИП Иванашко А.В. УНП 590942862

РАСПИЛЮ
круглый лес с выездом к заказчику
Наличие электричества не обязательно
Длина бревна до 6,5 м
Диаметр бревна до 63 см
Тел. 8-029-330-62-26, 8-029-514-17-92.
ИП Семеньков С.Н, УНП 591733876

УСТАНОВКА, ЗАМЕНА ЭЛЕКТРИЧЕСКИХ СЧЕТЧИКОВ, РОЗЕТОК, ВЫКЛЮЧАТЕЛЕЙ
Монтаж электропроводки квартир, коттеджей, стройплощадок.
Velcom 154 32 45
МТС 296 39 20
ИП Алексейчик Н.Н., УНП 590827865

ЧИСТКА ПОДУШЕК
Ждем Вас по адресу: г. Слоним, ул. К. Маркса, 42 (здание часовой мастерской)
(029) 349 82 30
(044) 725 83 52
ДОСТАВКА ОТ 5 ЕДИНИЦ ПО ГОРОДУ БЕСПЛАТНО
- бактерицидная обработка пера
- удаление ломаного пера, мусора
- распушивание перовой смеси
- замена старого наперника на НОВЫЙ

ИП Чурбанова Л.О., УНП 590325150

чистка подушек
ИЗ ПУХА И ПЕРА
- Очистка от белковой пыли, ворса, разрушенного пера и др. мусора
- бактерицидная обработка пера
- замена наперника на новый любого размера
- распушивание
- подсушка

возможна доставка
г. СЛОНИМ, УЛ. ТОПОЛЁВАЯ, 22
рынок «Наш край», роллет 22 (у центрального входа)
8-029-109-05-88,
8-029-583-93-84
ИП Чигрин О. С. УНП 590316992

Выполню отделочные работы:
штукатурка, гипсокартон, стяжка, шпатлевка, откосы, ламинат, керамическая плитка, а также сантехнические работы.
Качество. Гибкие цены
8-029-785-31-03
ИП Лазарчик В.А., УНП 591737629

штукатурка, шпатлёвка, обои, ламинат, откосы, арки любой сложности, фасады и др. работы
Тел. 8-033-665-11-68
ИП Астюкевич С.А. УНП 590325520

Компьютерная помощь
установка ПО, антивируса, Windows, Настройка интернета и Wi-Fi, диагностика. Решение любых вопросов. Без выходных.
Бесплатный выезд к клиенту.
Тел. 8-033-624-38-69 (МТС)
ИП Шкуда А.В. УНП 591730836

рекламное агентство **КОРЕКС**
ОРИГИНАЛЬНЫЙ ПОДАРОК С ВАШИМ ФОТО!
кружки, майки, тарелки, календари
брелоки, подушки, фотокристаллы, именная ложка
ул.Синичкина,6 тел.6 444 6; +375 29 946 40 29
Рекламное агентство "Корекс" УНП 590093088

РЕМОНТ ХОЛОДИЛЬНИКОВ
МТС 8029-280-11-03,
Вел. 8029-624-11-03
СТИРАЛЬНЫХ МАШИН-АВТОМАТОВ
Вел. 8-044-712-91-66
ПЫЛЕСОСОВ, УТЮГОВ, ФЕНОВ, КУХ. КОМБАЙНОВ И Т.Д.
Вел. 8-029-394-70-56,6-17-80
ИП Гаврилов В.Н., УНП 590083548

Ремонт и реставрация мягкой мебели
Пенсионерам и инвалидам - скидка 5%
Изготовление мягкой мебели под заказ
Диван – в угловой выдвижной диван
Кресло – в кресло-кровать
Кровать – в подъёмную и выдвижную тахту, еврокнигу
Изменение дизайна
Замена пружинных блоков
Большой выбор тканей
Vel. 8 (029) 114-5-114
МТС 8 (029) 706-55-00
ИП Дитмин М.Н. УНП 690768956

РЕМОНТ ТЕЛЕВИЗОРОВ и др. техники
на дому у заказчика
8-033-689-95-77 МТС
8-029-347-49-44 Vel
ИП Шухно Н.В. УНН 590315266

РЕШУ ЛЮБЫЕ ПРОБЛЕМЫ С КОМПЬЮТЕРОМ, НОУТБУКОМ, НЕТБУКОМ.
Установка Windows, программного обеспечения, игры, антивирус. Чистка, сборка, настройка, ремонт, модернизация. Быстро, очень низкие цены. На все виды работ гарантия. Без выходных.
Выезд специалиста по городу бесплатно.
Тел.: 8-029-507-92-59
ИП Попов И.Г., УНП 590879231

РЕМОНТ ХОЛОДИЛЬНИКОВ ИМПОРТНОГО И ОТЕЧЕСТВЕННОГО ПРОИЗВОДСТВА
Гарантия
Воскресенье – выходной
Тел.: 8-033-363-86-09, МТС
ИП Чеботаревич Г.В., УНП 590350708

РЕМОНТ И РЕСТАВРАЦИЯ МЯГКОЙ МЕБЕЛИ РАССРОЧКА
- широкий ассортимент тканей
- изменение дизайна
- замена пружинных блоков

За 2 единицы - скидка! Пенсионерам 10%!
Мы сделаем вашу жизнь мягче!
Консультация и доставка БЕСПЛАТНО!
Кровать - в подъемную и выдвижную тахту, еврокнигу
Диван - в угловой
Кресло - в кресло-кровать
ЧУП "АкваМарин-ПЛЮС» УНП 690646365
МТС 8 (033) 620-00-20, Vel. 8 (029) 620-47-20

РЕМОНТ ЛЮБЫХ ТЕЛЕВИЗОРОВ
(установка приставок)
Замена матриц ЖК, Led телевизоров
Ремонт мобильных телефонов и планшетов, автомагнитол
РЕМОНТ СВЧ-печей, DVD-проигрывателей, МУЗ-центров
УСТАНОВКА и РЕМОНТ спутниковых и индивидуальных антенн
РЕМОНТ КОМПЬЮТЕРОВ И НОУТБУКОВ (замена экранов)
Ремонт и обслуживание принтеров и сканеров
Ремонт любых электроинструментов (дрели и т.д.)
Ремонт любой мелкобытовой техники (фены, миксеры, пылесосы и т.д.)
УСЛУГИ ФАКСА, КСЕРОКОПИЯ
Предоставление кредита и рассрочка платежа
Любая форма оплаты
вызов механика на дом (город-район)
Тел. 8(029) 7791163, 8(025) 9709667, 8(044) 5524559, 8(01562) 6-22-04
Воспользуйтесь услугами профессионалов
Г. Слоним, ул. Красноармейская, 83 А
ИП Стрельчик С.М., УНП 200678834

РЕМОНТ ТЕЛЕВИЗОРОВ
на дому у заказчика
Тел. 4-42-65,
VEL. 8-029-173-49-57
МТС 8-033-620-50-08
ИП Пархута Е.Н., УНП590084784

Ремонт стиральных машин-автоматов
любых производителей, на дому у заказчика.
ВОСКРЕСЕНЬЕ ВЫХОДНОЙ
Тел. 8-029-783-10-50 (МТС)
8-029-389-11-19
ИП Грипич С.П УНП 590089390

Сайт: *pwh.by*
Кровля
Отделка
Фундамент
Потолки
Окна
Двери
Сайдинг
Балконные рамы
Ворота и заборы
Vel. (044) 5 854 854
МТС (029) 815 45 32
ЧТПУП «Системы Комфорта», УНП 590323081

РЕМОНТ РЕСТАВРАЦИЯ ПЕРЕТЯЖКА
МЯГКОЙ МЕБЕЛИ любой сложности
ГАРАНТИЯ КАЧЕСТВА
изменение дизайна
широкий выбор тканей
консультация и выезд мастера БЕСПЛАТНО
СКИДКИ пенсионерам и инвалидам 10%
ПРОИЗВОДСТВО НОВОЙ МЯГКОЙ МЕБЕЛИ
МТС 8 (033) VEL 8 (029) 335 95 95
ИП ШВАЛЁВ Д.А. УНП 691569186

gs.by

ВСЁ для КРОВЛИ и ФАСАДА
МЕТАЛЛОЧЕРЕПИЦА
ПРОФНАСТИЛ (для заборов, фасадов, кровли)
ВОДОСТОЧНЫЕ СИСТЕМЫ (металл.; ПВХ)
МАНСАРДНЫЕ ОКНА
ПОДКРОВЕЛЬНЫЕ ПЛЕНКИ
САЙДИНГ, СОФФИТ
www.prokrovli.by
г. Барановичи, ул. Комсомольская, 22 (1этаж)
/044/ 78-78-555, т/ф /0163/ 42-44-60,
/044/ 500-70-40, /029/ 234-12-22
15 ЛЕТ НА РЫНКЕ КРОВЕЛЬНЫХ СИСТЕМ

КОМБИКОРМ
ОТРУБИ
ЗЕРНО
ДОСТАВКА
6-96-09
8-029-396-19-99
ИП Рудак О.А. УНП 500005244

Тел. 8-029-723-08-05 МТС 8-044-720-86-05 Велком
СТРОИТЕЛЬНЫЕ МАТЕРИАЛЫ
с бесплатной доставкой по оптовым ценам
• Блоки г/с. Демблер. Кирпич
• Шифер. Рубероид. Ондулин
• Цемент. Клей для блоков
• Минвата. Пенопласт
• Плитка тротуарная
• Пиломатериалы
• Гипсокартон (комплектующие)
• Металлопрокат (трубы, арматура)
Оплата по факту поставки.
ИП Копытич Ю.И. УНП 290833012

Продажа и укладка
ТРОТУАРНОЙ ПЛИТКИ
КИРПИЧИК, ВОЛНА, СТАРЫЙ ГОРОД, КАТУШКА СЕРАЯ, ЦВЕТНАЯ,
ДОСТАВКА, РАЗМЕР 6 И 8 СМ
МТС + 375(29) 725-10-16
Life +375 (25) 636-52-47
VEL +375 (29) 930-76-85
ИП Зеленская Е.М., УНП 290640014

ЭЛЕКТРОПРОДУКЦИЯ:
КАБЕЛЬ, СВЕТИЛЬНИКИ, АВТОМАТИКА И МНОГОЕ ДР.
В ОДНОМ МЕСТЕ
ЧТУП «ЭлектроТон» г. Волковыск, ул. Жолудева, 135 А, (033) 6348772, (033) 3951462, (044) 5551462.
ЧТУП «ЭлектроТон» УНП 591413399

ГДЕ МОЖНО ПРИОБРЕСТИ «ГАЗЕТУ СЛОНИМСКУЮ»

г. Слоним

«РАДУГА» ул. Брестская, 75
Рынок «Наш край»
Ул. Пушкина, 13
Ул. Красноармейская, 73 Б
Ул. Горького, 5
Ул. Советская, 68
Ул. Янки Купалы, 3
Ул. Брестская, ост. «СШ №10»
Ул. Красноармейская, 267
Ул. Барановичская, д. 41/1
Ул. Красноармейская, 72
Ул. Скорины, 15 Б

А/г Жировичи

Ул. Соборная, 30 А
Ул. Соборная, 50 А

г. Мосты

Ул. Советская, киоск «Минутка», возле д. 21
Пр. Юности, 3А, павильон “Прапіва”

А/г Деречин

Ул. Зельвенская, 28
тел. +375-15-64-3-33-83
+375-29-779-44-63 (МТС)
(с доставкой по адресу)

ПЛИТКА ТРОТУАРНАЯ ДЛЯ КЛАДБИЩ ОБЛИЦОВОЧНАЯ
Декоративные заборные блоки и другие элементы для забора. Бордюры. Водостоки.
Ул. Подлесная, 1а (р-н Лобазовка, м-н «Памятники)
МТС 8-029-289-96-13, vel. 8-029-124-15-88
ИП Ефимик Д.А., УНП 591739690

СПУТНИКОВЫЕ АНТЕННЫ
УСТАНОВКА. НАСТРОЙКА. РЕМОНТ.
ТЕЛ: 8029 2846948 МТС
ТЕЛ: 8044 4887345 vel
ИП. Кондратьев АМ. УНП. 590941759

ЛИНОЛЕУМ БОЛЕЕ 200 РАСЦВЕТОК! ОТ 7 РУБ./КВ.М
УНП 290501814 ЧТУП «ДимОксСтрой» Tarkett Сербия, РФ, Бельгия
ПАРКЕТНАЯ ДОСКА, ПЛИТА OSB, КОВРОВЫЕ ПОКРЫТИЯ, ПАНЕЛИ ПВХ И МДФ, САЙДИНГ, СОФФИТ, БЛОКХАУС, ГОМОГЕННОЕ ПОКРЫТИЕ, ПЛИНТУС
(029) 618 85 11
(033) 605 64 39
ВЫБОР! ЦЕНЫ! ДОСТАВКА! АКЦИИ! СКИДКИ!
Ул. Красноармейская, 73Б (2-й этаж) Нал. расчёт, б/н
пн-пт: 10.00-17.00 обед: 13.00-14.00 сб: 10.00-13.00 вс: вых.
ЛАМИНАТ
!Остатки линолеума, брак ПВХ, ламинат из образцов со скидкой от 10 до 50%!

АНТЕННЫ
спутниковые
- установка
- настройка
- гарантия
Триколор, НТВ+ - ОБМЕН старых приемников на новые
РАССРОЧКА
(033) 900-24-28
ИП Марков Ю.А. УНП 591732349

Скайпрофиль группа компаний
skyprofil.by
предъявителю скидка 3%
*скидки по купонам не суммируются
МЕТАЛЛОЧЕРЕПИЦА
ПРОФНАСТИЛ
ЗАБОРНЫЕ СИСТЕМЫ
ВОДОСТОЧНЫЕ СИСТЕМЫ
ЧЕРНЫЙ МЕТАЛЛОПРОКАТ
ИНЖЕНЕРНАЯ САНТЕХНИКА
СЛОНИМ
ул. Вокзальная, 11 (01562) 5 00 92
(033) 300 18 54
Унитарное предприятие “Скайпрофиль” УНП 691537001

ЗАМЕР ДОСТАВКА МЕТАЛЛОЧЕРЕПИЦА
• металлочерепица (Супер, Монтеррей, Diamant plus, Germania)
• гибкая черепица, модульная черепица, кровельный профнастил
• водосточные системы, подкровельные мембраны
• доборные элементы кровли
• чердачные лестницы, мансардные окна
Наши клиенты самые лучшие
МТС 8-029-78-58-308, Velcom 8-044-481-41-41
ИП Иванченко К.В. УНП 591517147

ПРОДАМ ПИЛОМАТЕРИАЛ:
БАЛКИ
СТРОПИЛА
ДОСКА
обр. и необр.
доставка
Тел. 8-029-821-84-73
8-029-520-59-95
ИП Шелест С.А. УНП 291087314

ЧПТУП «Армабетон» РЕАЛИЗУЕТ:
ЗАБОРЫ ЖЕЛЕЗОБЕТОННЫЕ, АЖУРНЫЕ РАЗНЫХ ФОРМ.
БОЛЬШОЙ ВЫБОР. НИЗКИЕ ЦЕНЫ.
ДОСТАВКА. УСТАНОВКА.
Заборы металлические;
ворота откатные распашные, гаражные;
качели; скамейки.
БЛОКИ АЖУРНЫЕ – СТОЛБОВЫЕ
РВАНЫЙ КАМЕНЬ – ДЕМЛЕР
ПЛИТКА ТРОТУАРНАЯ;
УКЛАДКА, БЛАГОУСТРОЙСТВО МОГИЛ
НАЛИЧНЫЙ И БЕЗНАЛИЧНЫЙ РАСЧЕТ.
ТЕЛ. 721-58-00 (МТС), 985-68-59 (ВЕЛКОМ), 8-01645-33-7-29 (ДОМ.)
ЧПТУП «Армабетон» УНП 290833036

Художественная ковка:
НА 8274233
Доступные цены!
заборы, ворота, калитки, козырьки, беседки, скамейки, изготовление роз из металла и пр.
Тел. 8-025-736-01-25
8-025-965-24-24

САЛОН МАГАЗИН «ШАЛОМ»
Мазурик Григорий
Индивидуальный Предприниматель
/ Кредит Рассрочка /
ОКНА ДВЕРИ ПВХ
САЙДИНГ
МИР КРОВЕЛЬНЫХ МАТЕРИАЛОВ
ЦЕМЕНТ И СМЕСИ
УТЕПЛИТЕЛЬ
ИП Мазурик Г.П. УНП 590942331
г. Слоним, ул. Чкалова, оф. 32
Работаем с 9 до 18ч. Выходной: Вс-Пн
e-mail: Slonim_Shalom@outlook.com
МТС +375 (29) 5833050 Вел. +375 (44) 7388210

КРОНЕКС группа компаний
BLACHY PRUSZYŃSKI ПРУШИНЬСКИ
Металлочерепица, профнастил
Ондулин, Гибкая черепица
Дымоходные системы
Окна и двери ПВХ
SONAROL
Мансардные окна
СДЕЛАНО В ПОЛЬШЕ
Металлический штакетник
Заборы, Ворота, Калитки
Пленки, Мембраны, Изоляция
Утеплители KNAUF, ROCKWOOL
Соффит, Сайдинг
Слоним,
ул. Шоссейная, д. 44
8(044) 78-68-524 www.kronex.by
УНП 590320598

ЦЕМЕНТ М500 D20 (25 Т)
ГИПСОКАРТОН И КОМПЛЕКТУЮЩИЕ
ИЗВЕСТЬ, СМЕСИ СТРОИТЕЛЬНЫЕ, ШПАТЛЕВКА
ШИФЕР, ТРУБЫ А/Ц, МИНВАТА, ПЕНОПЛАСТ
ЗАБОР ПР-ВА НОВОГРУДКА
СЕТКА РАБИЦА, ГВОЗДИ СТРОИТЕЛЬНЫЕ
БЛОКИ ГАЗОСИЛИКАТНЫЕ,
КЛЕЙ ДЛЯ ПЛИТКИ, БЛОКОВ
ЛИСТ ОЦИНКОВАННЫЙ
МЕТАЛЛОПРОКАТ (ЛИСТ, ТРУБЫ, УГОЛОК, ШВЕЛЛЕР)
ДОСТАВКА ПО ГОРОДУ БЕСПЛАТНО,
возможна доставка по Слонимскому, Зельвеснскому, Дятловскому и Новогрудскому районам
Тел.: 8-029-655-02-26, (вел.)
8-029-881-20-68 (мтс)
6-34-52 (после 18.00)
ЧТПУР «Левадагрупп», УНП 590325071

МАГАЗИН КОВАНЫЕ ЭЛЕМЕНТЫ
* валюта и завитки
* цветы и листья
* пики и балясины
* розеты и узоры
автоматика для ворот
* вешалки
* цветочницы
* флюгера
* каминные наборы
* лавочки
* мостики
* качели
* мангалы
г. Слоним, ул.Синичкина,6 8(029) 958-64-83
ИП Конорев М.В УНП 59 093088

ВОРОТА КОЗЫРЬКИ ПЕРИЛА
открытые и распашные
кованые, из нержавеющей стали
г. Слоним, ул.Синичкина,6 8(029) 958-64-83
ИП Конорев М.В УНП 590093088

НЕ ТАКИЕ, «КАК ВСЕ»

— Ты что, глухая, что ли? — закатывая глаза, тихо и грубо проговаривает мне кассир в одном из слонимских учреждений.

Невольно поймав взглядом такой вопрос, отвечаю:

— Да, девушка, я действительно плохо слышу.

— А, извините, а то я уже третий раз повторяю, есть ли у вас сто рублей, а вы продолжаете складывать товар, — краснея и оправдываясь, отвечает молодой продавец...

Конфуз занял от силы минуту времени, и если для одной стороны это первичный случай, налицо приведший к раскаянию, то для другой — это уже обыденность, в которой изо дня в день выбираешь — то ли обидеться, то ли подойти с юмором, стряхнув с себя всякие ярлыки и колкие взгляды.

Тихие люди

Никогда я столько не сталкивалась с людской болью, как за пару лет работы в средстве массовой информации. Так сложилось, что пробы пера повели меня к больным, обиженным судьбою людям. Много раз, узнавая судьбу того или иного ребенка, парня, девушки, мужчины, женщины, бабушки или дедушки, однажды покалеченных, говорила себе: «Я не могу об этом писать, уж больно за душу цепляет!» А эта боль продолжает выходить из разных слоев общества, и на сегодняшний день я не знаю той точки на карте родного города, где бы ни жил в четырех стенах человек с ограниченными возможностями. Это тихие, погруженные в свой маленький мирок люди. Им, к сожалению, в нашей стране никак не докричаться до власть имущих о создании удобных пандусов, широких лифтов, специального транспорта, доступных лекарств, субтитров на ТВ для глухих, тактильных и звуковых информаторов для незрячих и т. д. Поэтому общественность, а в особенности молодое поколение, испытывает некое подобие смущения, когда сталкивается с не таким, «как все». К сожалению, белорусскому обществу не присуще ни познание, ни воспитание в обращении с людьми, имеющими ограниченные возможности, и ещё не скоро в нашу сильную и процветающую Беларусь придет осознание того, что обделенные здоровьем люди также хотят гулять, работать, иметь семью, отдыхать и, в конце концов, радоваться общению.

Всё равно ненормальная

Первое, чему я никак не перестаю удивляться, это равнодушие. Особенно сильно оно проявляется в так называемом цивилизованном обществе, где, казалось бы, самое место гуманизму, а на деле в нем часто наблюдается лицемерие. И как пару веков назад обходили изувеченных больных стороной, так это делается и сегодня. Только... красиво, скрываясь за показной ширмой социальной направленности.

Приведу ещё один пример из своей жизни. Когда мне, как и любому нормальному человеку, хотелось получить права на вождение автомобилем, как удар обухом по голове я получила именно оттуда, откуда никак не ожидала. В то время в составе водительской комиссии был врач, под наблюдением которого я находилась с детства. Увидев меня, с порога говорит: «Какие права, посмотри на себя, ты же глухая!» Мне явно дали понять, что я все равно ненормальная. И если бы не знание закона, который на моей стороне, мне, как и многим другим «тихим людям», грозил бы социальный вакуум, где нужно покорно мириться с тем, что ты для общества негодна.

К стыду некоторых людей, имеющих высшее образование и даже высшие профессиональные категории, их равнодушие зачастую не имеет границ. Прочно застрял в моей памяти один момент, когда во время очереди к врачу уважаемый человек укорил меня всего лишь за то, что разделяю компанию с пациентом, которого преобразил церебральный паралич. Смутило уважаемого, что тот слюну пускает, не такой, «как все», и как это я да рядом?!.

Увы... знание часто делает человека надменным.

Иждивенческий подход к государству

Зачастую приходится слышать, что в среде «ненормальных» царят иждивенческие настроения. Якобы подобные люди только и ждут подачек от государства. Не берусь оправдывать, но спрошу в ответ: «А разве не за это боролось государство, указывая им на их постоянную беспомощность и ненужность? Только ли от беспомощности вчера ещё здоровые, а сегодня из-за травмы или перенесенного заболевания ставшие «второсортными» люди вынуждены рассчитывать на эти мизерные подачки?» Ведь ни в милиции, суде или любой другой конторе, не говоря уже о магазинах и даже медучреждениях, не предусмотрены самые элементарные условия для инвалидов, которые самостоятельно могли бы решить свои вопросы.

Опять же приведу в пример случай из собственной жизни. По закону мне с детства положены некоторые льготы, однако, чтобы их иметь, моим родителям приходилось чуть ли не унижаться в каждом бюрократическом кабинете, потому что, как бы банально это ни звучало, те, кто у закона, зачастую сами не знали закона и вели себя так, будто забираешь их кровное. Эти неприятные скитания по поводу лечения, образования и т. д. горьким корнем откладываются у каждого не такого, «как все», ребенка, когда взрослые дяди и тети исподлобья смотрят на тебя и, к примеру, говорят родителям: «Вашему ребенку не место в общеобразовательной школе».

Всё ли так плохо?

Нет, не всё. Я не зря вначале привела обыденный пример из своей жизни. Подобные казусы закаляют характер и учат смотреть на жизнь веселее. И если раньше, боясь нападок со стороны общества, я пыталась скрывать свой недуг (как, впрочем, делают многие и очень многие), то сегодня фраза: «Говорите, пожалуйста, громче, я плохо слышу» — стала чуть ли не коронной на каждый день, приоткрывающей дверь в самое главное — понимание и откровенность.

И мне хотелось бы через эти строки сказать всем моим дорогим знакомым и незнакомым, лишившимся зрения, слуха, имеющим нервные расстройства или атрофию мышц: ВЫ НОРМАЛЬНЫЕ ЛЮДИ, а ненормальный у вас только один/два органа, поэтому не позволяйте этому органу мешать вам жить и радоваться жизни. Более того, не позволяйте государственной соцмашине запирать себя в четырех стенах. Выходите в общество, оно не без добрых людей, а благодаря недобрым всегда можно получить хороший урок.

Напоследок

Каждому из нас жизнь преподносит немало сюрпризов, которые кардинально меняют или могут изменить наш путь. Вспомните, сколько раз из-за страха, стеснения, смущения вы отказывались от различных поворотов и предложений, боясь нарушить свой привычный темп жизни? «А как это я справлюсь?»; «И что обо мне подумают?»; «Кому нужны мои таланты?»; «Зачем такие траты?»; «Да я ничего, кроме этого, не умею...» Узнаете свои отговорки? А ведь подобные ужимки ещё больше прячут вас в своей раковине. И кто о вас тогда будет знать? Кто к вам придет? Кто с вами подружится?

А вы попробуйте сойти с дистанции комфорта души и тела. Попробуйте начать... Тут я точно знаю, что пишу. Сама сколько раз испытывала жизнь. И нет, я совсем не сильная, какой многие меня считают, просто продолжаю переступать через свою слабость и продолжаю жить, вопреки всем плохим прогнозам.

Алёна АЛЬКО

Подписываемся под каждым словом. Подпишитесь и Вы!

Главный редактор Виктор Владимирович Володащук

Учредитель
Виктор Владимирович ВОЛОДАЩУК

ГАЗЕТА ВЫХОДИТ НА РУССКОМ И БЕЛОРУССКОМ ЯЗЫКАХ

Телефоны редакции:
МТС: 8-029-584-87-32
Velcom: 8-029-133-04-21
факс: 8 (01562) 2-90-00
звонить с 9.00 до **18.00**
Skype — gazslon

Для корреспонденции:
231799, г. Слоним,
ул. Красноармейская, д.41
Юридический адрес:
г. Слоним, ул. Красноармейская, 41

Регистрационное удостоверение №65 от 05.03.2009 года выдано Министерством информации Республики Беларусь. Свидетельство о госрегистрации УП "Газета Слонимская" ЮКЛ № 001845, выданное Гродненским областным исполнительным комитетом от 03.04.2003 г.

Авторы опубликованных материалов отвечают лично за подбор и достоверность фактов, их точка зрения может не совпадать с мнением редакции. Редакция не ведет переписки с читателями и оставляет за собой право не рецензировать и не возвращать рукописи. Редакция не несёт ответственности за содержание рекламы.

Свободная цена

Тираж номера 3 500 экз.

Время подписания к печати по графику 19 июля 2016 года 15:00

РЕКЛАМНАЯ СЛУЖБА
8-(044) 715-90-03
8-(044) 762-48-39
ул. Красноармейская, 73Б (здание АРЗ)
e-mail: gs@gs.by, gazslon@gmail.com

Объем — три условных печатных листа.
Газета отпечатана в ГОУПП "Гродненская типография", Гродно, ул. Полиграфистов, 4. индекс 230025
Заказ № 3 547

Распространяется с газетой "Газета Слонимская" по подписке и в розницу по Республике Беларусь

ISSN 1991-3362