Просто хорошая газета!
Читай в оба!
Выходит один раз в неделю

# Отдушина

№18 (608) 27 апреля 2016 года

Издатель УП «Газета Слонимская»
Основана 18 октября 2002 года
ГАЗЕТА РЕКЛАМНАЯ ДЛЯ ДОСУГА

● ГЕРОИ «ГС»

# «ПОПРОСИЛ БЫ ПРЕЗИДЕНТА ПОДЕЛИТЬСЯ УПРАВЛЕНЧЕСКИМ ОПЫТОМ»

**Читателям «Газеты Слонимской» и многим нашим землякам имя Эдгара Варданяна хорошо знакомо. В свое время в спортивных новостях нашего издания имя этого шашиста упоминалось довольно часто. Сегодня Эдгар живет в столице и работает в туристической фирме. О своем юношеском увлечении и жизненных перспективах наш земляк по просьбе корреспондента рассказал читателям «ГС».**

**— Эдгар, расскажите о своем увлечении шашками. С чего всё начиналось и к чему Вы пришли?**

— В детстве, ещё до школы, играл часто в шахматы с отцом, и он говорил, что у меня есть неплохой потенциал. Изначально я и планировал пойти именно на шахматы, но на тот момент не было такой секции, тренеров. А в первом классе одним из кружков, по-моему даже обязательных к посещению, были русские шашки (64). С этого всё и началось. Спустя год можно было выбирать — продолжать посещать либо оставить шашки. Я и ещё несколько моих одноклассников проявляли наибольший интерес на занятиях, старались решать все задания от тренера, у нас образовалась команда, и мы начали выступать как в личных, так и командных соревнованиях совершенно разного уровня. С класса седьмого-восьмого меня заинтересовали международные шашки, 100-клеточные, и углубился именно в этот вид, так как они, на мой взгляд, были сложнее и интереснее. В общей сложности профессионально я занимался шашками порядка 12 лет и получил звание кандидата в мастера спорта.

**— Каких значимых достижений в шашках Вы добились?**

— Победы были и на областных, и на республиканских, и на международных соревнованиях, как личные, так и командные, всего даже не вспомню, но могу выделить для себя 2007 год, когда попал на чемпионат мира во Франции.

**Продолжение на стр. 12**

*Эдгар Варданян*

Медицинский центр
«ЛЕЧМЕД»
УЗИ:
Сердце (цветной доплер) и детей с рождения
Головной мозг
Щитовидная, молочная и предстательная железа
Органы брюшной полости, почки, мочевой пузырь
Гинекологическая патология
Сроки беременности, определение пола плода
РЭГ ПЦР РВГ ЭКГ
КОНСУЛЬТАЦИЯ
НЕВРОЛОГА (детского и взрослого), СОСУДИСТОГО ХИРУРГА, ГИНЕКОЛОГА, ЭНДОКРИНОЛОГА (детского и взрослого), ПЛАСТИЧЕСКОГО ХИРУРГА, КАРДИОЛОГА
Суточный мониторинг ЭКГ по Холтеру
Лазерная склеротерапия
Г.БАРАНОВИЧИ, УЛ. БРЕСТСКАЯ, 112В
с 8.00 до 20.00 без выходных
/0163/41-01-51, 40-25-19, 41-01-43
8/0297/29-72-25, 8/029/689-01-51
УНП 290474083 ЧМУП "Лечмед"

Грузоперевозки по городу и РБ до 3 тонн, 4м х 1,86 м х 2,10 м
Тел. 8-029-379-48-13 Vel
8-029-285-90-07 МТС
ИП Русый А.В. УНП 590713862

Пассажирские перевозки в БЕЛОСТОК на рынок «АУШАН»
Принимаем заявки на перевозку пассажиров РП, СНГ
8-029-670-93-20
8-029-888-60-91
ЧТУП «Скаскевич», УНП 591730267, Лиц. 02190/5-69127, 21.11.2013г.-20.11.23г., ТМиК РБ

Шоп-туры в Белосток
пассажирские перевозки по РБ, СНГ, Европе
Тел. 8-029-161-44-10
8-033-311-77-09
ИП Синевич Д.Ф., УНП 590738643,
Лиц. № 02190/5-61740, 15.0812-15.08-22 МТК РБ

ГРУЗОПЕРЕВОЗКИ
по городу, району, РБ, 15 м³, длина 4,5 м, высота 1,9 м, ширина 1,8 м, грузоподъемность до 3 т
Тел. МТС 8(033) 685-62-93,
Vel 8(044) 55-00-361 Виктор
ИП Прокопчик В.И. УНП 591732813

ГРУЗОПЕРЕВОЗКИ
ПО ГОРОДУ, РАЙОНУ, РБ
8-029-636-01-97 Vel.,
8-033-321-95-41 МТС
ИП Скок В.В. УНП 500297589

ГРУЗОПЕРЕВОЗКИ
по городу, району, РБ
10 м³ длина – 3,3 м
высота – 1,85 м
ширина – 1,7м
Грузоподъемность – 2 т
Мерседес-Бенц-Спринтер, 1998 г.в.
Тел.: 8-033-623-98-77 МТС,
8-044-788-02-32 Vel.
ИП Герасимчик М.А., УНП 590323995

Грузоперевозки по городу и РБ
ГАЗ САЗ-3507 (самосвал) до 5 т
Бетон
Песок
Брикет
Доска
Блоки и др. (мусор)
Тел. 8-029-356-62-27
ИП Гончар М.И., УНП 590321525

ГРУЗОПЕРЕВОЗКИ
По городу и району.
Переезды. Попутно в Минск.
Тел. 8-033-656-10-55,
8-029-928-42-02
ЧТУП «Анжелайв» УНП 591730241

шкафы-купе
ИП Супрун С.И., УП 590321395
•радиусные
•угловые
•диагональные
•фотопечать
•пескоструй
корпусная мебель
по индивидуальным проектам
• замер, доставка • рассрочка без %
• установка • выезд на район
Vel 8-044-4-99-22-44
МТС 8-033-31-96-96-6

Шкафы-купе
стандартные и под заказ
раздвижные двери
8-033-325-17-50
ЧПТУП «ОксиМебель», УНП 590322613

GS.BY

ШКАФЫ КУПЕ!
ИП Улас В.В. УНП 590982367
закажи шкаф-купе и получи:
ПОДАРОК НАБОР ВЕШАЛОК
-5% СКИДКУ на натяжной потолок
vel. 8 029 6809966
mts. 033 6809966

# Доброе утро, Слоним!

**Доброе утро, драгоценные слонимчане и слонимчанки! Искренне желаю вам доброго и благословенного дня!**

От чего зависит ваше доброе настроение в это доброе утро и последующий за ним добрый день?

Вот мне не дает покоя история, услышанная мною в солнечный воскресный день. В одном небольшом городке типа нашего Слонима жил необычный бродяга. Его часто видели на одной из центральных площадей города. Кто-то ему помогал, некоторых он раздражал, а кому-то был вообще безразличен. Всё бы ничего, не один он такой. Но у него была одна особенность. На международный женский день этот бродяга дарил всем женщинам цветы, всем — знакомым и незнакомым. Так длилось из года в год. К этому добру люди привыкли.

Наступил очередной весенний праздник 8 Марта, но бродяга пропал. Женщины не получили долгожданные цветы. Бродяга умер. Жители города остро ощутили недостаток того добра, которое им нес этот человек. Только утратив его, им стало его не хватать. Мэрия и жители города совместно поставили памятник на площади этому бродяге. Бронзовый мужчина с охапкой бронзовых тюльпанов — с улыбкой протягивает один тюльпанчик.

Цените друг друга при жизни, дарите подарки друг другу. Дарите ваше добро и тепло другим людям. И этот день будет добрым с самого утра! Поводов для радости всегда больше, чем тревог. Настоятельно рекомендую в течение дня не менее двух раз радоваться!

**Эдуард МОРОЗ**

• БЛАГОТВОРИТЕЛЬНОСТЬ

## НУЖНЫ СРЕДСТВА НА ЛЕЧЕНИЕ И РЕАБИЛИТАЦИЮ РЕБЁНКА

*Андрей Марченко*

**В лечении нуждается Марченко Андрей Григорьевич, г. Слоним. Диагноз: ДЦП, спастическая диплегия 3 степени тяжести с умеренно выраженными двигательными нарушениями.**

Благотворительный счет открыт в центре банковских услуг 422 — г. Слоним, ул. Черняховского, 3; УНП 500054844; МФО 152101689: — белорусские рубли — транзитный счёт 3819382100224 на благотворительный счёт 000034 в отделении 422/72, дата окончания действия договора благотворительного счета 29.03.2019.

Назначение платежа: Для зачисления на благотворительный счет на имя Марченко Григория Павловича, для сбора средств на лечение и реабилитацию сына Марченко Андрея.

Дополнительная информация о получателе средств: тел.+375(29)9650148, (1562)79204.

**Редакция**

шкафы-купе
кухни
спальни, детские,
компьютерные столы,
корпусная мебель, горки
Мебель под заказ
Выезд дизайнера. Скидки
Тел. 3400144, 8696939
ИП Рыбак И.П., УНП 590095782

все виды корпусной мебели
по индивидуальным заказам
ШКАФЫ-КУПЕ
КУХНИ И МНОГОЕ ДРУГОЕ
мы стараемся
Тел. 8-029-785-27-74 МТС
Вел. 8-029-941-64-94
ИП Караков А.Н. УНП 590905121

ШКАФЫ-КУПЕ
ЗАСТРОЙКА НИШ
РАЗДВИЖНЫЕ ДВЕРИ
Гарантия 5 лет Замер
Доставка бесплатно
Тел.: 80154601768,
80291652329.
ИП Вагурин С.Г., УНП 590821456

КУХНИ
ОФИСНАЯ МЕБЕЛЬ
ШКАФЫ-КУПЕ
ДЕТСКИЕ
ГОРКИ
И ДРУГОЕ
ПРИ ЗАКАЗЕ КУХНИ ПОТОЛОК В ПОДАРОК
НАЛИЧНЫЙ И БЕЗНАЛИЧНЫЙ РАСЧЕТ
МТС 8(029)8695838
VEI 8(044)7327077
ПОТОЛКИ НАТЯЖНЫЕ

ШКАФЫ-КУПЕ
КУХНИ
Раздвижные двери.
Гарантия качества, замер,
доставка бесплатно.
Тел. 8-0154-52-00-10,
8-033-392-52-99,
8-029-150-25-83.
ИП Езепчик С.С. УНП 591332972

Салон шкафов-купе
МОДУС
шкафы-купе любой сложности от простых
до элитных, а также кухни по индивидуальному заказу
и другая корпусная мебель
кредит, рассрочка
Тел. 8-025-515-96-24, 8-025-511-66-61
Бывшее здание БТИ, 2-й этаж, напротив магазина «Юбилейный»
ЧТУП «МахНатка», УНП 590858522

КУХНИ
ПО ИНДИВИДУАЛЬНОМУ ЗАКАЗУ
РАССРОЧКА
ТЕЛЕФОН
8-029-282-68-97
ИП СОКОЛОВСКИЙ Ю.Б., УНП 591734048

магазин "Красный город"
г.Слоним ул.Первомайская 17 (3 этаж)
МЕБЕЛЬ
рассрочка
Кухни, шкафы-купе, детские, прихожие,
мягкая мебель, столы, стулья и т.д.
8-029-9108891
8-029-7842717
Большой магазин мебели
У нас дешевле,
чем вы думаете!!!
ИП Шлык А.А. УНП 590320266

ЧПУП «Анмикс» УНП 590095116
АНМИКС ПРЕДПРИЯТИЕ «АНМИКС» АНМИКС
Изготовление корпусной мебели
ПО ИНДИВИДУАЛЬНОМУ ЗАКАЗУ,
на современном оборудовании,
в кратчайшие сроки
ШКАФЫ-КУПЕ,
КОРПУСНАЯ МЕБЕЛЬ,
КУХНИ,
ОФИСНАЯ МЕБЕЛЬ,
КОМОДЫ,
ТУМБЫ,
ПРИХОЖИЕ,
СТОЛЫ ПИСЬМЕННЫЕ,
СТОЛЫ КОМПЬЮТЕРНЫЕ
И МНОГОЕ ДРУГОЕ.
РАССРОЧКА
г.Слоним, ул. Брестская, 137
Тел. 8-044-758-53-40, 8-044-758-53-10
ЗАМЕР И ДОСТАВКА ПО ГОРОДУ БЕСПЛАТНО
БОЛЬШОЙ ВЫБОР
МЕБЕЛЬНОЙ ФУРНИТУРЫ
В МАГАЗИНЕ «АНМИКС»
В НАЛИЧИИ И ПОД ЗАКАЗ
МЕБЕЛЬ СОБСТВЕННОГО ПРОИЗВОДСТВА
Обращаться по адресу:
Г. СЛОНИМ, УЛ. В.КРАЙНЕГО, 12
(напротив Белгосстраха)
8-029-691-46-92
8-01562-2-72-06
ОКАЖЕМ УСЛУГИ
ПО РАСКРОЮ ПЛИТНЫХ МАТЕРИАЛОВ
(ЛАМИНИРОВАННОЕ ДСП, ДВП)
ПО РАЗМЕРАМ ЗАКАЗЧИКА,
а также оклейка кромкой,
сверление отверстий и прочее
Обращаться по адресу:
г. Слоним, ул. Брестская, 137
тел. 8-044-758-53-40

# КАЛЕНДАРЬ ИГР 26-ГО НАЦИОНАЛЬНОГО ЧЕМПИОНАТА И КУБКА РБ ПО ФУТБОЛУ СРЕДИ КОМАНД ПЕРВОЙ ЛИГИ

## ПЕРВЫЙ КРУГ

### 1-й тур

**16 апреля (суббота)**
Смолевичи-СТИ — Торпедо (Минск) — 2:1
Звезда-БГУ — Сморгонь — 1:1
Луч (Минск)— Барановичи — 2:0
Химик (Светлогорск) — Днепр (Могилев) — 0:3
Лида — Ошмяны — 1:0
**Слоним — Гомельжеддортранс — 1:2 (+1=2-1, 3:4)**
Гомель — Орша — 1:1

### 2-й тур

**23 апреля (суббота)**
**Ошмяны — Слоним — 0:1 (ранее не встречались)**
Орша — Лида — 2:1
Днепр — Гомель — 0:1
Луч — Химик — 2:0
**24 апреля (воскресенье)**
Сморгонь — Смолевичи-СТИ — 1:0
ГЖДТ — Звезда-БГУ — 3:0
Барановичи — Торпедо — 2:1

### 3-й тур

**30 апреля (суббота)**
Химик — Барановичи
Гомель — Луч
Лида — Днепр
**Слоним — Орша (+6=1-3, 20:9)**
Звезда-БГУ — Ошмяны
Смолевичи-СТИ — ГЖДТ
Сморгонь — Торпедо

### 4-й тур

**7 мая (суббота)**
Ошмяны — Смолевичи-СТИ
Химик — Гомель
Луч — Лида
**Днепр — Слоним (+2=0-0, 8:1)**
Орша — Звезда-БГУ
**8 мая (воскресенье)**
Барановичи — Сморгонь
ГЖДТ — Торпедо

**11 мая (среда)**
**1-й отборочный раунд розыгрыша Кубка РБ 2016/17**

### 5-й тур

**14 мая (суббота)**
Лида — Химик
**Слоним — Луч (ранее не встречались)**
Звезда-Бгу — Днепр
Смолевичи — Орша
Торпедо — Ошмяны
**15 мая (воскресенье)**
Гомель — Барановичи
Сморгонь — ГЖДТ

### 6-й тур

**21 мая (суббота)**
Ошмяны — Сморгонь
Орша — Торпедо
Днепр — Смолевичи-СТИ
Луч — Звезда-БГУ
**Химик — Слоним (+15=10-12, 44:44)**

**22 мая (воскресенье)**
Барановичи — ГЖДТ
Гомель — Лида

### 7-й тур

**28 мая (суббота)**
Лида — Барановичи
**Слоним — Гомель (+0=2-3, 2:9)**
Звезда-БГУ — Химик
Смолевичи-СТИ — Луч
**29 мая (воскресенье)**
Торпедо — Днепр
Сморгонь — Орша
ГЖДТ — Ошмяны

### 8-й тур

**4 июня (суббота)**
Орша — ГЖДТ
Днепр — Сморгонь
Луч — Торпедо
Химик — Смолевичи
**Лида — Слоним (+11=9-6, 43:31)**
**5 июня (воскресенье)**
Барановичи — Ошмяны
Гомель — Звезда-БГУ

**11 июня (суббота)**
**2-й отборочный раунд розыгрыша Кубка РБ 2016/17**

### 9-й тур

**18 июня (суббота)**
**Слоним — Барановичи (+5=6-5, 20:19)**
Звезда-БГУ — Лида
Смолевичи-СТИ — Гомель
Ошмяны — Орша
**19 июня (воскресенье)**
Торпедо — Химик
Сморгонь — Луч
ГЖДТ — Днепр

### 10-й тур

**25 июня (суббота)**
Днепр — Ошмяны
Луч — ГЖДТ
**Слоним — Звезда-БГУ (+4=1-7, 17;29)**
Химик — Сморгонь
Гомель — Торпедо
**26 июня (воскресенье)**
Барановичи — Орша
Лида — Смолевичи-СТИ

### 11-й тур

**2 июля (суббота)**
Звезда-БГУ — Барановичи
**Смолевичи-СТИ — Слоним (+3=0-3, 8:10)**
Ошмяны — Луч
Орша — Днепр
**3 июля (воскресенье)**
Торпедо — Лида
Сморгонь — Гомель
ГЖДТ — Химик

**8-10 июля (пятница-воскресенье)**
**1/16 финала Кубка РБ 2016/17**

### 12-й тур

**16 июля (суббота)**
Луч — Орша
Химик — Ошмяны
Лида — Сморгонь
**Слоним — Торпедо (в I лиге не встречались)**
Звезда-БГУ — Смолевичи-СТИ
**17 июля (воскресенье)**
Барановичи — Днепр
Гомель — ГЖДТ

### 13-й тур

**23 июля (суббота)**
Смолевичи-СТИ — Барановичи
Ошмяны — Гомель
Орша — Химик
Днепр — Луч
**24 июля (воскресенье)**
Торпедо — Звезда-БГУ
**Сморгонь — Слоним (+7=8-5, 26:17)**
ГЖДТ — Лида

## ВТОРОЙ КРУГ

### 14-й тур

**13 августа (суббота)**
Днепр — Химик
Орша — Гомель
Ошмяны — Лида
**14 августа (воскресенье)**
Барановичи — Луч
**ГЖДТ — Слоним**
Сморгонь — Звезда-БГУ
Торпедо — Смолевичи-СТИ

### 15-й тур

**20 августа (суббота)**
Смолевичи-СТИ — Сморгонь
Звезда-БГУ — ГЖДТ
**Слоним — Ошмяны**
Химик — Луч
Лида — Орша
**21 августа (воскресенье)**
Гомель — Днепр
Торпедо — Барановичи

### 16-й тур

**27 августа (суббота)**
Луч — Гомель
Днепр — Лида
**Орша — Слоним**
Ошмяны — Звезда-БГУ
**28 августа (воскресенье)**
Барановичи — Химик
ГЖДТ — Смолевичи-СТИ
Торпедо — Сморгонь

### 17-й тур

**3 сентября (суббота)**
Смолевичи-СТИ — Ошмяны
Звезда-БГУ — Орша
**Слоним — Днепр**
Лида — Луч
**4 сентября (воскресенье)**
Гомель — Химик
Сморгонь — Барановичи
Торпедо — ГЖДТ

### 18-й тур

**10 сентября (суббота)**
Химик — Лида
**Луч — Слоним**
Днепр — Звезда-БГУ
Орша — Смолевичи-СТИ
**11 сентября (воскресенье)**
Барановичи — Гомель
Торпедо — Ошмяны
ГЖДТ — Сморгонь

### 19-й тур

**17 сентября (суббота)**
Смолевичи-СТИ — Днепр
Звезда-БГУ — Луч
**Слоним — Химик**
Лида — Гомель
**18 сентября (воскресенье)**
ГЖДТ — Барановичи
Сморгонь — Ошмяны
Торпедо — Орша

**21 сентября (среда)**
**1/8 финала Кубка РБ 2016/17**

### 20-й тур

**24 сентября (суббота)**
Химик — Звезда-БГУ
Луч — Смолевичи-СТИ
Днепр — Торпедо
Орша — Сморгонь
Ошмяны — ГЖДТ
**25 сентября (воскресенье)**
Барановичи — Лида
**Гомель — Слоним**

### 21-й тур

**1 октября (суббота)**
Ошмяны — Барановичи
Смолевичи-СТИ — Химик
Звезда-БГУ — Гомель
**Слоним — Лида**
**2 октября (воскресенье)**
ГЖДТ — Орша
Сморгонь — Днепр
Торпедо — Луч

### 22-й тур

**8 октября (суббота)**
Лида — Звезда-БГУ
Химик — Торпедо
Луч — Сморгонь
Днепр — ГЖДТ
Орша — Ошмяны
**9 октября (воскресенье)**
**Барановичи — Слоним**
Гомель — Смолевичи-СТИ

### 23-й тур

**15 октября (суббота)**
Орша — Барановичи
Ошмяны — Днепр
Смолевичи-СТИ — Лида
**Звезда-БГУ — Слоним**
**16 октября (воскресенье)**
ГЖДТ — Луч
Сморгонь — Химик
Торпедо — Гомель

### 24-й тур

**22 октября (суббота)**
**Слоним — Смолевичи-СТИ**
Лида — Торпедо
Химик — ГЖДТ
Луч — Ошмяны
Днепр — Орша
**23 октября (воскресенье)**
Барановичи — Звезда-БГУ
Гомель — Сморгонь

### 25-й тур

**29 октября (суббота)**
Днепр — Барановичи
Орша — Луч
Ошмяны — Химик
ГЖДТ — Гомель
Сморгонь — Лида
**Торпедо — Слоним**
Смолевичи-СТИ — Звезда-БГУ

### 26-й тур

**5 ноября (суббота)**
Барановичи — Смолевичи-СТИ
Звезда-БГУ — Торпедо
**Слоним — Сморгонь**
Лида — ГЖДТ
Гомель — Ошмяны
Химик — Орша
Луч — Днепр

| | Команда | 1 | 2 | 3 | 4 | 5 | 6 | 7 | 8 | 9 | 10 | 11 | 12 | 13 | 14 | В | Н | П | мячи | очки |
|---|---|---|---|---|---|---|---|---|---|---|---|---|---|---|---|---|---|---|---|---|
| 1 | ФК Гомель | | 1:0 | | | | | | | | | 1:1 | | | | | | | | |
| 2 | Днепр (Могилев) | 0:1 | | | | | | | | 3:0 | | | | | | | | | | |
| 3 | ФК Сморгонь | | | | | 1:0 | | | 1:1 | | | | | | | | | | | |
| 4 | ФК Лида | | | | | | | | | | | 1:2 | | | 1:0 | | | | | |
| 5 | ФК Смолевичи-СТИ | | | 0:1 | | | | | | | | | | 2:1 | | | | | | |
| 6 | Гомельжелдортранс | | | | | | | 2:1 | 3:0 | | | | | | | | | | | |
| 7 | ФК Слоним | | | | | | 1:2 | | | | | | | | 1:0 | | | | | |
| 8 | Звезда-БГУ (Минск) | | | 1:1 | | | 0:3 | | | | | | | | | | | | | |
| 9 | Химик (Светлогорск) | | 0:3 | | | | | | | | | | 0:2 | | | | | | | |
| 10 | ФК Барановичи | | | | | | | | | | | | 0:2 | 2:1 | | | | | | |
| 11 | ФК Орша | 1:1 | | | 2:1 | | | | | | | | | | | | | | | |
| 12 | Луч (Минск) | | | | | | | | | 2:0 | 2:0 | | | | | | | | | |
| 13 | Торпедо (Минск) | | | | | 1:2 | | | | | 1:2 | | | | | | | | | |
| 14 | ФК Ошмяны | | | | 0:1 | | | 0:1 | | | | | | | | | | | | |

ТАКСИ
4-13-12
ЭСКОРТ
вызов такси бесплатно
VELCOM 69-58-058
MTS 78-58-058
LIFE 917-45-50
ИП Быцко Е.С., УНП 590092875

ИП Давыденко Н.Н., УНП 590090262
ТАКСИ
5-48-48
3-88-88
3-97-61
МТС 78-59-055
velcom 31-59-055
life:) 955-30-61
Лиц.№02190/5-21754 МТК РБ 1.12.14г.-16.01.2025г.

ТАКСИ
38-555
МТС 8-029 2680 555
ЦЕНА ПРОЕЗДА
35 000 р. до 3 км
далее 5 000 р. за 1км
Velcom 8-044 7728 555
Life :) 8-025 9311 555
ИП Рымар М.А., УНП 590713875, Лиц.№02190/5-27951 МТК РБ, 30.03.07г.-29.03.2022г.

ЗАКАЗ ТАКСИ ПО ТЕЛЕФОНУ
3-66-66
Velcom 61-56-056
МТС 58-79-056
Life 91-11-076
ИП Трухан В.Н. УНН 500452432, Лиц.№ 02190/5-17079 МТК РБ, 24.03.14г.-30.04.2024г.

г. Слоним круглосуточно.
3-33-33
TAXI КАСКАД
Velcom 8-044-59-111-95.
МТС 8-033-39-39-095
Life 8-025-755-88-01
ИП Сайчик С.Н., УНП 590319603, лиц.№02190/5-58963 МТК РБ, 13.12.11г.-13.12.2021г.

# ВАКАНСИИ

## требуется

**БРИГАДА** строителей, для реставрации дома, г.п. Зельва (замены подрубов). Тел. 8-029-121-77-70.

## поиск работы

**ИЩУ** работу бухгалтера, возможны варианты. Тел. 8-029-647-97-43.

**ИЩУ** работу кровельщика. Тел. 8-029-960-76-14 (Velcom).

**ИЩУ** работу, мужчина без в/п, любую разовую или постоянную, рассмотрю все предложения. Тел. 8-029-177-53-95.

**ИЩУ** работу по внутренней и наружной отделке домов. Тел. 8-029-889-65-44.

**ИЩУ** работу по внутренней и наружной отделке. Тел. 8-029-955-83-11.

**ИЩУ** работу по вспашке земли, покосу травы, рассмотрю все предложения. Тел. 8-029-177-53-95.

**ИЩУ** работу по кровельным и другим видам работ. Тел. 8-044-792-71-88, 8-029-884-82-97.

**ИЩУ** работу по электрогазосварке, полуавтоматом. Тел. 8-044-490-68-47.

**ИЩУ** работу по монтажу сайдинга. Тел. 8-029-815-26-25.

# ПРОДАЮ

## дачу, дом

**ДОМ,** блок + кирпич, 1982 г.п., район Резки, общ. пл. 110 м$^2$, все удобства, 2 входа, 2 кухни, 2 подвала, участок 6,7 сотки, имеется блочный гараж и сарай. Тел. 8-029-269-76-41, 8-044-545-41-69.

**ДОМ** деревянный, добротный, в районе авторемзавода, общ. пл. 114 м$^2$, отопление газовое, участок 11 соток, 2 хоз. постройки, пл. 38 м$^2$ и 31 м$^2$, гараж, 25 м$^2$. Тел. 4-28-57, 8-029-625-41-52, 8-029-329-14-42.

**ДОМ** деревянный, район стадиона, 4 комнаты, газ, вода. Тел. 8-029-829-41-00.

**ДОМ** деревянный, с хоз. постройками и приусадебным участком, 0,58 га, общ. пл. 87,8 м$^2$, газ природный, вода, канализация местная, в 20 км от Слонима, в д. Байки. Тел. 8-029-341-05-91.

**КОТТЕДЖ,** недостроенный, в д. Жировичи, подведён газ, есть свет, вода идёт рядом, общ. пл. 170 м$^2$, участок 17 соток, первый этаж сделан, на втором осталась внутренняя отделка, 378 млн. руб. Тел. 8-025-668-20-82.

**1/2** дома, на ул. Красноармейской, газ к плите, вода, свет, телефон, отопление печное, 7 соток земли, цена договорная. Тел. 8-029-940-46-99.

**1/2** часть дома, центр города, общ. пл. 49 м$^2$, жил. 44 м$^2$, канализация центральная, газ, водопровод, отопление печное, погреб, сарай. Тел. 8-033-688-21-85.

**ДАЧУ,** в д. Воробьевичи, или сдам в аренду. Тел. 6-80-21 (после 18.00), 8-033-325-80-09, 8-044-484-17-64.

**ДАЧУ,** в д. Воробьевичи, недорого, 9 соток, сад. Тел. 6-03-94, 8-029-946-40-16.

**ДАЧУ,** в д. Чемеры, блочный, вода, свет, хоз. постройки, деревья плодовые. Тел. 8-029-883-14-73.

**ДАЧУ,** в д. Чемеры, блочный, хоз. постройки, свет, вода, деревья плодовые, кустарники. Тел. 6-00-91 (после 20.00).

**ДАЧУ,** в д. Чемеры, дом 2-этажный, блочный, внутренняя отделка, проведён свет, подвал, участок 5 соток, бочка для воды на 5 т, торг при осмотре. Тел. 8-029-784-58-06.

**ДАЧУ,** в д. Якимовичи, дом, 6 соток земли. Тел. 6-97-90, 8-029-158-90-97.

**ДАЧУ,** в районе д. Якимовичи, в два уровня, хорошую, свет + вода. Тел. 3-13-89, 8-029-633-13-89.

**ДАЧУ,** в садовом товариществе “Бульба”, 8 соток, домик садовый с гаражом. Тел. 8-029-296-91-28.

**ДАЧУ,** р-н Лобазовка, за кладбищем по ул. Красных партизан, 6 соток земли. Тел. 8-044-562-80-25, 6-57-86.

**ДОМ,** 2 комнаты, кухня, участок 8 соток, гараж, рядом парк, река, магазин “Рублёвский”, газ и водоснабжение централизованные. Тел. 8-029-869-39-48.

**ДОМ** 2-этажный, жилой, в районе сельхозтехники, кирпичный, пл. 300 м$^2$ + 150 м$^2$ подвал, гараж; вход на 2-й этаж отдельный, газ, вода, канализация местные, или обмен на квартиры. Тел. 8-025-733-80-70.

**ДОМ,** 3 уровня, цокольный этаж, 2 жилых этажа, в цокольном этаже гараж на 2 машины, приусадебный участок, пруд, сарай блочный, 1 млрд. 200 млн. руб., или обмен. Тел. 8-029-306-70-47.

**ДОМ** в деревне, Зельвенский район, 100 м река, лес, 150 млн. руб. Тел. 8-029-121-77-70.

**ДОМ,** в д. Костени, на ул. Школьной, 82, кирпично-деревянный, все коммуникации, хоз. постройки, участок 25 соток, срочно. Тел. 8-029-347-56-66.

**ДОМ,** в д. Костени, на ул. Школьной, все коммуникации, 26 соток земли, хоз. постройки. Тел. 8-029-619-16-65.

**ДОМ,** в д. Шиганы, 12, хоз. постройки, колодец, телефон, 40 соток земли. Тел. 5-06--5, 8-044-495-52-85.

**ДОМ,** в пер. Минский тракт, деревянный, все коммуникации, колодец, сарай-гараж, рядом река, озеро. Тел. 8-029-788-11-62, 8-029-786-48-14, 8-0152-65-98-09.

**ДОМ,** в районе Лобазовки, на ул. Багратиона, участок 15 соток, с коммуникациями, срочно, недорого. Тел. 8-015-63-36-5-36 (утром, вечером).

**ДОМ,** в районе Резки, пл. 100 м$^2$, все коммуникации, 4 комнаты, 2 гаража, 80 м$^2$, баня, 20 м$^2$. Тел. 8-029-635-91-27.

**ДОМ,** в Слонимском р-не, д. Поречье, 5 км от г. Слонима, с мебелью, имеется газовое отопление, центральное водоснабжение, гараж, летняя кухня, подвал, сараи, 500 м до р. Щары. Тел. 8-029-328-81-28.

**ДОМ,** в Слонимском р-не, с/с Новодевятковичи, д. Мирная, д. 17, жилой, 1961 г.п., пл. 60 м$^2$, есть электричество, газ, центральный водопровод, паровое отопление, сад, рядом лес, участок 15 соток. Тел. 8-029-357-61-12 (Татьяна), 8-0163-61-68-41 (Галина).

**ДОМ,** в центре Слонима, на ул. Красноармейской, д. 64, пл. 85,4 м$^2$, земельный участок 6 соток, газ природный, водопровод, цена договорная. Тел. 8-029-821-90-65, 5-04-04.

**ДОМ** деревянный, 7х12, 4 комнаты, кухня, ванная, туалет, 2 подвала, газ, вода, канализация центральная, хоз. постройки, гараж, участок 8,3 сотки. Тел. 8-017-232-05-25, 8-029-703-48-44.

**ДОМ** деревянный, в районе 1-й Переезд, пл. 89 м$^2$, без удобств, на 2 входа, имеется газовое и печное отопление, вода, газ, телефон, гараж, 2 сарая из блоков. Тел. 2-85-30, 8-029-586-12-95, 8-029-719-31-60, 8-044-547-16-61.

**ДОМ** деревянный, в центре, общ. пл. 35 м$^2$, 3 комнаты, кухня, веранда, отопление печное, канализация центральная, водопровод, телефон, Zala, участок 6 соток земли, 450 млн. руб., либо меняю на 2-комн. квартиру. Тел. 8-044-515-77-02, 8-025-991-37-88.

автосервис
ЧСУП "АтрисСервис" УНП 590844709
автоэлектрика
BOSCH дилерское оборудование
8-029-140-28-03
ремонт стартеров и генераторов
atrisservis@mail.ru
8-044-553-52-69
автозапчасти новые и б/у.
Доставка по Слониму от 500 000 руб. бесплатно
ПОСТОЯННЫМ КЛИЕНТАМ СКИДКИ!
химчистка салонов автомобилей
8-015-62-65-5-10
8-029-940-51-23
8-029-782-68-09
8-029-956-91-59

**ДОМ** деревянный, на ул. Гастелло, 24, все коммуникации, гараж, торг при осмотре. Тел. 8-033-307-72-37.

**ДОМ** деревянный, на ул. Лермонтова, общ. пл. 53 м$^2$, жил. 44 м$^2$, отопление печное, газ баллон, вода холодная, 6 соток земли. Тел. 8-029-891-06-37.

**ДОМ** деревянный, на ул. Советских пограничников, д. 34, в р-не Альбертин, подведён газ природный, имеется подводка воды, Тел.фон, цена договорная. Тел. 8-029-377-78-75, 8-029-212-23-23.

**ДОМ,** жилой, 1973 г.п., шлакобетонный, общ. пл. 102 м$^2$, со всеми удобствами, цена при осмотре. Тел. 8-029-787-13-89.

**ДОМ** жилой, в д. Воробьевичи, вода, свет, телефон, гараж, сад, огород, участок 20 соток, погреб каменный, торг. Тел. 8-029-861-46-91, 8-033-636-48-40.

**ДОМ** кирпичный, 2-этажный, все коммуникации, общ. пл. 180 м$^2$, жил. 114,5 м$^2$, хоз. постройки: баня, гараж. Тел. 8-015-62-6-32-18, 8-029-654-39-56.

**ДОМ** кирпичный, на ул. Западной, имеются все центральные коммуникации, участок 9 соток. Тел. 8-033-685-12-09.

**ДОМ,** на ул. Кирова, 50, новый, жилой, пл. 83,2 м$^2$, все коммуникации центральные, есть баня с бассейном, летняя кухня, гараж на 2 ворот, большой участок, возможен обмен на квартиру с доплатой. Тел. 8-029-947-14-77.

**ДОМ,** на ул. Приречной, имеются все центральные коммуникации, баня, кухня летняя, 14 соток. Тел. 8-033-685-12-10.

**ДОМ,** на ул. Я. Купалы, деревянный, обложен кирпичом, все коммуникации, местная канализация, 4 комнаты, раздельные, сарай, гараж, земельный участок. Тел. 8-029-887-99-59.

**ДОМ,** новый, в районе Лобазовки, есть всё и полдома, в районе ул. Красных партизан. Тел. 8-029-982-01-38.

**ДОМ** новый, в районе Рыщицы, 2-уровневый, пл. 120 м$^2$, жилой, гараж на 2 машины, подвал, 11 соток земли, забор металлопрофиль. Тел. 8-029-788-99-20.

**ДОМ,** пл. 100 м$^2$, 4 не проходные комнаты, центральная канализация, отопление новое, окна европласт, 17,88 сотки, гараж с ямой. Тел. 4-15-32, 8-033-688-91-74.

**ДОМ,** пл. 67 м$^2$, участок 6,5 соток, имеются все коммуникации, торг при осмотре. Тел. 8-029-921-84-60.

**ДОМ,** с/с Новодевятковичи, в д. Мирная, д. 1, дом, с/с Деревянчицы, в д. Гловсевичи, на ул. Центральной, 49. Тел. 8-029-939-12-72, 8-044-482-63-68.

**ДОМ,** требующий кап. ремонта или под снос, в центре города, 6 соток, все коммуникации. Тел. 6-15-95, 8-029-666-89-84.

**ДОМ,** шлакобетонный, 8 соток участок, вода, газ, телефон, канализация местная, хоз. постройки. Тел. 8-029-341-82-52, 8-029-582-60-19.

**ЗДАНИЕ,** пл. 126 м$^2$, с коммуникациями, 260 млн. руб., или сдам в аренду, 1 м$^2$ 18 тыс. руб. Тел. 8-029-938-89-26.

**КВАРТИРУ** 1-комн., на ул. Черняховского, недорого, срочно! Тел. 8-044-516-47-40, 8-029-530-46-61.

**ПОЛДОМА,** в районе Альбертин, газ природный, участок земельный 22 сотки. Тел. 8-044-731-77-64.

**ПОЛДОМА,** на ул. Космонавтов, в хорошем состоянии, материал дерево, вход отдельный, двор общий, есть участок, гараж и хоз. постройки, в доме есть газ, вода, свет, канализация местная, дом расположен недалеко от центра города и вокзала, в 200 м от озера, торг уместен. Тел. 8-029-816-89-49.

**ПОЛДОМА,** на ул. Пушкина, общ. пл. 70 м$^2$, возможен вариант под магазин. Тел. 3-64-78, 8-025-517-99-15.

АВТОСТЁКЛА
РЕМОНТ
УСТАНОВКА
РАСКАТКА ДИСКОВ
Тел. 8029-90-60-555
Слоним, ул. Коссовский тракт, 53 А (автостоянка)
ЧУП по оказанию услуг «БелГолдСервис», УНП 590741441

автостёкла
установка • ремонт • наличие
г. Волковыск, 129-й Орловской дивизии, 42
г. Слоним, ул. Багратиона, 5
ежедневно с 8.00 до 17.00
выходной – воскресенье
МТС Vel 6229967
ЧУП "Алекс Фокс Авто" УНП 590916280

Автостекла
г.Слоним
Ремонт
Установка
Выезд по адресу заказчика
Vel. 8-029-668-94-94,
МТС 8-029-868-94-94
ИП Сайчик С.Н., УНП 590319603

З/Ч Б/У
к Ауди 80(Б4), Ауди А4(Б5), Ауди 100 (С4), Ауди А6 (С5); Опель Вектра В, С, Астра G, Н, Зафира; Пежо Партнер, 406, 806, Ситроен С5, Берлинго, Ксара; Фиат Дукато 96 г.в., 2,5Д, Фиат Браво; Рено Меган, Сценик, Лагуна 1,2; Фольксваген Шаран (Гэлакси), Гольф -2, 3, 4, Пассат Б4, Б5, Б5 GP. Из Германии.
Тел. 8-029-721-87-14, 8-029-729-07-03 мтс (Барановичи).
ИП Можейко В.В., УНП 291200768

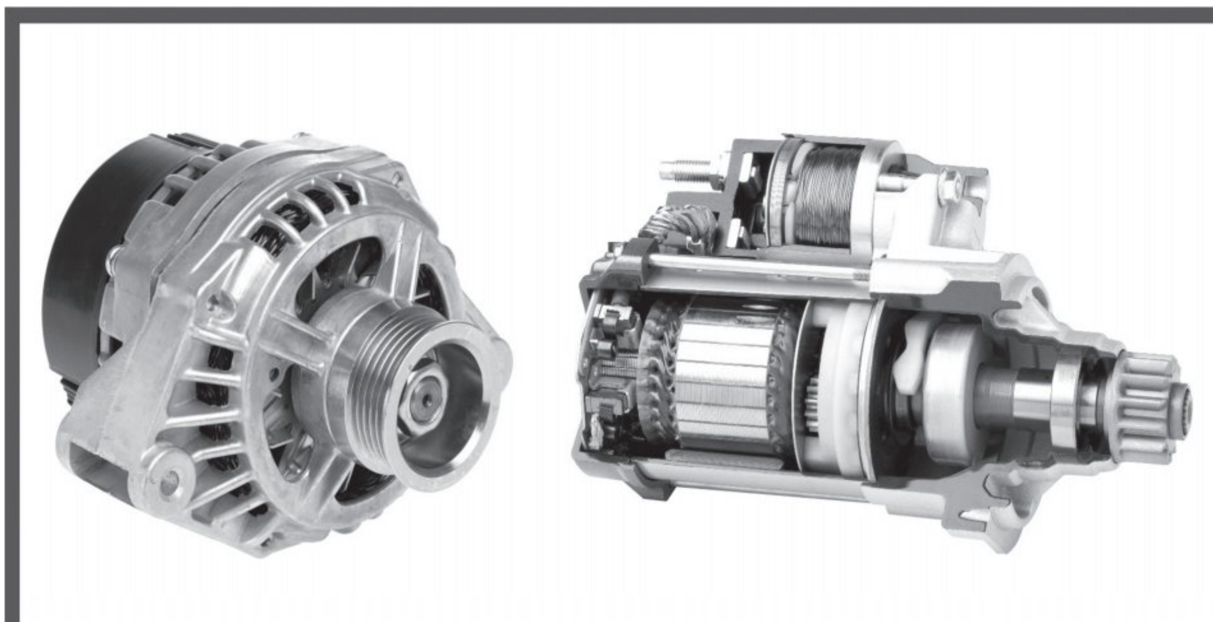

РЕМОНТ СТАРТЕРОВ И ГЕНЕРАТОРОВ
НА ПРОФЕССИОНАЛЬНОМ ОБОРУДОВАНИИ В ДЕНЬ ОБРАЩЕНИЯ
УЛ. РУЖАНСКАЯ 38/1;
8 029 39 39 333; 8 029 305 48 61

**АРЕНДА ФРОНТАЛЬНОГО ПОГРУЗЧИКА**
**Амкодор 332с4**
Услуги по планированию участков, засыпка цоколя, перевозка по месту грунта, погрузочно-разгрузочные работы. Отсыпка участков. Вывоз мусора.
**Доставка щебня, песок сеяный, ПГС.**
ИП Правдик А.И., УНП 590316844

Тел. **8-044-472-63-36**

## квартиру

**КВАРТИРУ** 1-комн., на ул. Брестской, 2-й этаж, общ. пл. 29,9 м², жил. 17,6 м², продажа в рассрочку, или меняю на г. Минск, рассмотрю варианты. Тел. 8-029-584-40-82.

**КВАРТИРУ** 1-комн., хрущёвку, центр, балкон, с/у раздельный. Тел. 8-029-829-41-00.

**КВАРТИРУ** 4-комн., на Энке, 1-й этаж, без балкона, цена при осмотре, или меняю на 4-комн., на Энке, с балконами. Тел. 8-029-337-15-63, 8-044-768-92-48.

**КВАРТИРУ** 2-комн.,на ул. Ершова, д. 32, 1-й этаж, рядом супермаркеты, детсад, школа, в хорошем состоянии, имеется подвал, кладовка, балкон застеклён. Тел. 8-029-940-46-99.

**КВАРТИРУ** 1-комн., 4-й этаж, общ. пл. 36,6 м², цена при осмотре. Тел. 8-029-175-15-85.

**КВАРТИРУ** 1-комн., 5/5 панельного дома, общ. пл. 45 м², кухня 8 м², чешская планировка, 370 млн. руб., торг. Тел. 8-025-701-85-56.

**КВАРТИРУ** 1-комн., в 3-квартирном доме, на ул. Полевой, с частичными удобствами, вход отдельный, сарай, 160 млн. руб. Тел. 8-044-491-46-25.

**КВАРТИРУ** 1-комн. на пр. Независимости, 1978 г.п., чешский проект, пл. 43,3/18,8, кухня 8,1, металлическая дверь, стеклопакеты, санузел раздельный, плитка. Тел. 8-029-356-78-34.

**КВАРТИРУ** 1-комн., на ул. Брестской, 107/2, 5/5 дома, пл. 40,5/17,2/8,8 м², хорошее расположение, школа, детсад, магазин, торг. Тел. 8-044-785-15-86, 8-033-360-73-27.

**КВАРТИРУ** 1-комн., на ул. Брестской, 1986 г.п., 1/9 дома, пл. 38/18,2/7,4 м², стеклопакеты, застекленная лоджия, подвал, отличная планировка, никаких узких коридоров, хороший торг при осмотре. Тел. 8-044-569-87-18.

**КВАРТИРУ** 1-комн., на ул. Ершова, в кирпичном доме, 1983 г.п., 1-й этаж, без ремонта, пл. 37/23/7,5 м², 290 млн. руб. Тел. 8-029-981-28-27.

**КВАРТИРУ** 1-комн., на ул. Независимости. Тел. 5-36-05, 76-5-62.

**КВАРТИРУ** 2-комн., в 2-квартирном доме, общ. пл. 48 м², жил. 27 м², кухня 12 м², 7,5 соток земли, хоз. постройки, рядом магазин, речка. Тел. 8-029-879-41-70.

**КВАРТИРУ** 2-комн., в г. Волковыске, центр, 2-й этаж, без ремонта, недорого. Тел. 8-029-158-46-24.

**КВАРТИРУ** 2-комн., в центре, на ул. В. Крайнего, 27, 4-й этаж, общ. пл. 45 м², комнаты смежные, с/у совмещён, кладовка. Тел. 8-029-288-14-94.

**КВАРТИРУ** 2-комн., в центре, на ул. Красноармейской, 13, 3-й этаж, пл. 43 м². Тел. 5-28-77, 8-033-627-69-23.

**КВАРТИРУ** 2-комн., на ул. Брестской, 79, цена при осмотре. Тел. 8-033-321-81-22, 8-029-280-12-34.

**КВАРТИРУ** 2-комн., на ул. Ершова, 22, 1-й этаж, общ. пл. 58 м², чешская планировка, без ремонта, на балконе погреб, цена договорная. Тел. 8-029-351-06-28, 8-029-344-82-83, 8-029-660-64-24.

**КВАРТИРУ** 2-комн., на ул. Красноармейской, 2-й этаж, не угловую, общ. пл. 44,4 м², все окна выходят на магазин "Салют", центр города. Тел. 6-41-31, 8-044-737-36-74.

**КВАРТИРУ** 2-комн., на ул. Черняховского, 9, 2-й этаж, пл. 55,7 м², комнаты проходные, счётчики, домофон, кабельное, паркет, подвал, хорошее состояние. Тел. 3-82-17, 8-029-939-73-84.

**КВАРТИРУ** 2-комн., на ул. Шоссейной, 18, 1-й этаж, с перспективой для ведения бизнеса, возле "КанцМаркета", 520 млн. руб., торг уместен. Тел. 8-029-679-38-12, 8-029-887-12-84.

**КВАРТИРУ** 2-комн., на Энке, 2-й этаж, 2 балкона, один застеклён, с ремонтом. Тел. 8-029-880-40-29, 2-67-47.

**КВАРТИРУ** 2-комн., на Энке, 4-й этаж, общ. пл. 51,6 м², 2 балкона, дверь металлическая, цена при осмотре. Тел. 4-20-19, 8-029-389-30-76.

**КВАРТИРУ** 3-комн., в 2-квартирном доме, гараж, 3 сотки земли, все удобства, 530 млн. руб. Тел. 8-029-789-62-45.

**КВАРТИРУ** 3-комн., в г. Минске, пр. Партизанский (универсам "Беларусь"), общ. пл. 58 м², с мебелью, ремонт, детсад и метро рядом. Тел. 8-029-651-0059, 8-029-649-75-18.

**КВАРТИРУ** 3-комн., в центре, 1-й этаж, лоджия, цена при осмотре, частично с мебелью. Тел. 6-16-80, 8-033-301-75-81.

**КВАРТИРУ** 3-комн., на ул. Брестской, 63а, кв. 6, 2-й этаж, отличный ремонт, все условия для комфортного проживания, обмен на дом. Тел. 8-029-888-19-61.

**КВАРТИРУ** 3-комн., на ул. К. Маркса, 38. Тел. 8-029-934-52-75, 8-029-178-70-01.

**КВАРТИРУ** 3-комн., на ул. Красноармейской, столовая, ванная и туалет раздельно, окна пластик. Тел. 5-06-25, 8-044-731-93-57.

**КВАРТИРУ** 3-комн., на ул. Ф. Скорины, 5-й этаж, 2 балкона, общ. пл. 67,3 м². Тел. 8-029-324-22-41.

**КВАРТИРУ** 3-комн., на ул. Черняховского, 15, 1-й этаж 4-эт. дома. Тел. 8-029-296-91-28.

**КВАРТИРУ** 3-комн., на Энке, 2 балкона, 5-й этаж. Тел. 8-029-589-03-64.

**КВАРТИРУ** 3-комн., на Энке, 5-й этаж, цена при осмотре. Тел. 8-029-884-81-51.

**КВАРТИРУ** 3-комн., на Энке, срочно. Тел. 8-033-325-99-26, 8-029-781-62-11.

**КВАРТИРУ** 4-комн., на ул. 1-й Семилетки, общ. пл. 78 м², жил. пл. 52 м², 3-й этаж, 580 млн. руб. Тел. 8-044-474-21-20 (Velcom).

**КВАРТИРУ** 4-комн., на ул. Брестской, 1-й этаж кирпичного дома, + подвал, лоджия, 714 млн. руб., или сдам внаём. Тел. 8-029-131-65-22.

**КВАРТИРУ** 4-комн., на ул. Брестской, 97, чешской планировки, пл. 87,1/56,8 м², 5-й этаж, 2 лоджии, 2 кладовки, напротив "Евроопт", цена договорная. Тел. 6-32-26, 8-025-722-67-10.

**КВАРТИРУ** 4-комн., на ул. Ершова, 8, 5-й этаж, дом кирпичный, цена договорная, недорого, срочно. Тел. 8-029-962-57-80, 8-033-642-03-44, +7-981-153-32-52.

## гараж, участок

**ГАРАЖ,** 4х6 м, железный, сварной. Тел. 8-033-685-34-82, 8-029-653-00-54.

**ГАРАЖ,** в ГСК "Звездный", свет, яма, подвал, деревянный пол, оштукатурен. Тел. 8-09-952-86-21.

**ГАРАЖ,** в кооперативе "Звёздный", оштукатурен, свет, подвал, мебель, цена договорная. Тел. 8-029-577-98-46.

**ГАРАЖ,** на ул. Свердлова, за военкоматом, освещение, штукатурка, торг при осмотре. Тел. 6-07-58, 8-029-905-24-19, 8-029-281-85-47.

**УЧАСТОК,** 15 соток, на ул. К. Маркса, 68, с домом, гараж, 60 м², возможно строительство торгового объекта. Тел. 8-029-635-91-27.

**УЧАСТОК,** в пер. Островского, 7, 8 соток, газ, вода, канализация рядом. Тел. 8-044-793-11-48.

## авто

**VW-ПАССАТ-В-3,** 1993 г.в., 1,9 ТД, универсал, тёмно-серый, г/у, ц/з, к/ф, фаркоп. Тел. 8-029-885-02-87, 8-029-311-69-25.

**НИССАН-АЛМЕРА,** 2005 г.в., 1,5 Д, в отличном состоянии, торг при осмотре. Тел. 8-029-618-99-14, 6-88-53.

**BMW** 318 tbs, 1997 г.в. тёмно-синий, состояние отличное, эксплуатировалась аккуратно, гаражное хранение, хорошая комплектация, 60 млн. руб. Тел. 8-029-297-41-31.

**VW-МУЛЬТИВАН-Т-4,** 2000 г.в., 2,5 ТДi, 111 кВт, серебристый металлик. Тел. 6-30-30, 8-029-285-77-01.

**VW-ПАССАТ-В-2,** 1,6 Д, красный, универсал, на ходу, целиком или по запчастям. Тел. 79-3-33, 8-029-920-18-13.

**VW-ШАРАН,** 1997 г.в., 1,9 ТДi, зелёный металлик, хор. комплектация, хор. состояние, 90 млн. руб., торг уместен. Тел. 8-029-979-42-92.

**VW-ШАРАН,** 1998 г.в., 1,9 ТДi, чёрный, резина новая. Тел. 8-029-304-26-30.

**АУДИ-100,** 1983 г.в., 1,8 Б, белый, хорошее техн. состояние. Тел. 8-029-884-47-34.

**АУДИ-100,** 1984 г.в., 2,0 Б, серый, седан, хорошее состояние, техн. осмотр пройден, хорошая резина, 24 млн. руб. Тел. 8-029-785-84-07.

**АУДИ-100-С-4,** 1991 г.в., 2,4 Д, чёрный металлик, мотоблок "Стенли-1100", двигатель Хонда + навесное оборудование, цена при осмотре. Тел. 8-029-787-24-66.

**БМВ-318,** 1984 г.в., 1,8 Б, цена договорная. Тел. 8-029-135-65-17.

**ВАЗ-2043,** 1993 г.в., на ходу. Тел. 8-029-625-94-00, 8-033-621-07-80.

**НИССАН-ПРЕМЬЕРА-Р-11,** 1997 г.в., 1,6 Б, зелёный металлик, газ 4-го поколения, хорошее состояние, торг. Тел. 8-029-942-44-99.

**ОПЕЛЬ-АСТРА,** 1997 г.в., 1,7 Д, белый, универсал, 20 млн. руб., торг уместен. Тел. 8-029-728-62-71.

**ОПЕЛЬ-АСТРА,** 2000 г.в., 1,6 Б, серебристый металлик, седан, цена при осмотре. Тел. 8-029-267-93-65.

**ОПЕЛЬ-ЗАФИРА,** 2000 г.в., 1,8 Б, серебристый металлик, пробег 250 тыс. км, л/д, ц/з, 7 мест, вебаста, цена при осмотре. Тел. 8-029-309-83-50.

**ПЕЖО-307,** 2001 г.в., 2,0 Д, серый металлик, хэтчбек. Тел. 8-044-537-74-26.

**ПЕЖО-406,** 1998 г.в., синий металлик, ГБ, сигнализация, кондиционер, комплект зимней резины, на дисках, цена при осмотре. Тел. 8-029-287-24-61.

**СЕАТ-КОРДОБА,** 2003 г.в., 1,4 Б, седан, ABS, ц/з, г/у, э/с, антипробуксовка, сигнализация. Тел. 8-044-796-90-75.

**СЕАТ-ТОЛЕДО,** 1996 г.в., 1,9 ТДi, красный, кондиционер, люк, сигнализация, л/д, 28 млн. руб. Тел. 8-033-325-73-88.

**СИТРОЕН-КСАРА,** 1999 г.в., 1,9 ТД, синий металлик, хэтчбек, в отличном состоянии. Тел. 8-033-646-69-36, 8-029-344-78-91, 3-35-76.

**ТОЙОТА-RAV-4,** 2003 г.в., бензин, коробка-автомат, передний привод, серебристый металлик. Тел. 8-029-684-11-08.

**ФИАТ-ДУКАТО,** 1996 г.в., 1,9 Д, грузопассажирский, 6 мест, бордовый, 3,5 млн. руб. Тел. 8-029-265-45-41, 8-025-521-30-84.

**ФОРД-ФОКУС,** 2001 г.в, 1,8 TDI, белый, механическая коробка передач, недорого. Тел. 8-029-887-74-30.

**ФОРД-ФОКУС,** 2006 г.в., 1,6 Д, универсал, серебро, круиз, хорошее состояние, 100 млн. руб. Тел. 8-044-491-46-25.

**ФОРД-ФОКУС,** 2011 г.в., 1,8 ТД, универсал, графит, зимний пакет, круиз, ТВ, камера, 160 млн. руб. Тел. 8-044-491-46-25.

**ФОРД-ЭСКЕЙП,** 2004 г.в., 2,2 ГБ, красный металлик, состояние отличное, цена договорная. Тел. 8-029-783-90-07, 8-029-787-24-26.

**ХЕНДАЙ-АКЦЕНТ,** 2000 г.в., тёмно-серый металлик, цена договорная. Тел. 8-029-903-92-24.

## запчасти

**АВТОШИНЫ,** б/у, 205/65 R15, 2 шт. Тел. 8-029-147-30-86.

**АУДИ-80,** 100, по запчастям, VW-Гольф, Пассат, Джетта, по запчастям, Рено-19,25, Форд-Эскорт, Сьерра, по запчастям. Тел. 8-025-521-30-84, 8-025-672-28-08.

**ДИСКИ** R14, R15, R16, железные и алюминиевые, б/у, из Германии. Тел. 8-029-390-56-07.

**ДИСКИ** литые, R16, с резиной, 5х114, хорошее состояние, от Крайслера-Вояджера, недорого. Тел. 8-044-592-90-73.

**ДИСКИ** литые, б/у, R14-17, автопокрышки, б/у, R14-17, из Германии, двигатель VW, 1,9 ТД, из Германии. Тел. 8-029-623-24-30.

**МАЗДА-626,** 2,0, 1989 г.в., диски литые, на 5 лучей 614Н, Фиат-Дукато, 1990 г.в., 2,5 Д, ГБЦ и КПП, VW-Пассат-В-3, фары, крылья, двери, Ауди 90, 1987 г.в., КПП, ВАЗ-2108, двигатель по запчастям. Тел. 8-029-151-58-46.

**ОПЕЛЬ-КАДЕТ,** Оскона, по запчастям. Тел. 8-029-265-45-41.

**РЕЗИНУ** Bintar Mark, всесезонную, 205/60/15, 4 шт., на стальных дисках, 5 болтов, б/у, в хорошем состоянии, для а/м Вектра, Астра, БМВ. Тел. 6-76-82, 8-029-392-58-65.

**ФОРД-СЬЕРРА,** 1991 г.в., 1,8 ТД, по запчастям. Тел. 8-029-280-12-34.

**ШИНЫ** автомобильные Barum, 185/65 R14, новые, лето, 650 тыс. руб. Тел. 8-029-325-25-01.

**ШИНЫ** летние Pirelli, 195/75 R16C, 6 шт., пробег 3-5 тыс. км, идеальное состояние. Тел. 8-029-124-79-12.

## мото-вело

**ВЕЛОСИПЕД** немецкий, б/у, отличное состояние. Тел. 8-029-639-81-02.

**ВЕЛОСИПЕД** подростковый "Аист", б/у, дёшево. Тел. 8-029-152-37-14.

**КВАДРОЦИКЛ,** велосипед подростковый, б/у. Тел. 4-84-58, 8-029-187-97-94.

## бытовая техника

**КАМЕРУ** морозильную "Атлант", 3 месяца б/у, 4,5 млн. руб. Тел. 8-029-602-22-92.

**МАШИНКУ** швейную "Чайка", с эл. приводом, машину стиральную "Алеся", "Мини-Вятка", телевизор. Тел. 8-029-184-60-46.

**ХАЛАДЗІЛЬНІК** INDEZIT TT 85.005, машыну пральную INDEZIT WISE10. Тэл. 8-044-560-70-54.

**ХОЛОДИЛЬНИК** "Атлант", 2-камерный, б/у, недорого. Тел. 8-029-152-37-14.

**ХОЛОДИЛЬНИК** "Минск-11", 1 млн. руб. Тел. 8-029-622-05-37.

## продукты питания

**КРОЛИКОВ** племенных, бройлерной породы, и мясо кролика. Тел. 8-044-735-58-77, 8-033-377-39-72.

## Телефоны

**ТЕЛЕФОН** сотовый Samsung Galaxy S3, новый. Тел. 8-044-700-51-46.

## животные

**ИНДЮШАТ** бройлерных Big-6, суточных и подрощенных, доставка. Тел. 8-044-761-69-48, 8-025-965-24-24.

**КАБАНА,** живым весом. Тел. 8-029-544-36-13.

**КОЗ** дойных с козлятами и без, козла племенного, русской породы, хоз-во в 3 км от Слонима. Тел. 8-029-114-15-80.

**КУР** молодых, недорого, 5-6 месяцев, возможна доставка. Тел. 8-029-788-75-67.

**КУР-НЕСУШЕК,** красных, цыплят домашних, цветных, гусят, утят, цыплят Джерсийский Гигант. Тел. 3-88-19, 8-029-941-67-57.

**ПОРОСЯТ,** породы ландрас, возраст 7 недель. Тел. 91-1-80, 8-029-635-08-32, 8-029-285-56-52.

**ПОРОСЯТ.** Тел. 8-029-588-68-95.

**ПЧЁЛ** с ульями и прицепом. Тел. 8-029-889-53-84.

**ПЧЁЛ.** Тел. 8-029-653-45-24.

**СЕМ'І** пчол. Тэл. 8-029-625-94-00, 8-033-621-07-80.

**ТЕЛКУ** покрытую. Тел. 8-029-310-80-98.

**ЩЕНКОВ-ДВОРНЯЖЕК** и котика, 6 месяцев, отдам в хорошие руки. Тел. 5-27-24, 8-029-911-92-09.

**ЩЕНКОВ** немецкой овчарки. Тел. 8-01562-5-09-06, 8-044-514-79-50.

**ЩЕНКОВ** немецкой овчарки. Тел. 8-029-544-36-13.

## одежду

**ПЛАТЬЕ** девичье, новое, р-р 40-42, пр-во Италия, костюм мужской, р-р 48, р.180, пр-во Италия, 1 раз б/у, цена договорная. Тел. 5-83-90, 8-029-340-38-33.

## мебель

**ДИВАН** со столиком, кресло-диван, немного б/у, недорого. Тел. 8-044-485-46-87.

**КРОВАТИ** полуторные, 2, с матрацами, стол компьютерный, б/у. Тел. 2-85-30, 8-029-580-02-79.

**КРОВАТКУ** детскую, новую. Тел. 4-29-73.

**КРОВАТЬ** детскую, со всеми приспособлениями, Тел. 8-033-646-69-36, 8-029-344-78-91, 3-35-76.

ТРЕБУЕТСЯ
**БУХГАЛТЕР**
З/П ОТ **3 000 000** РУБЛЕЙ
СТАЖ ОБЯЗАТЕЛЕН
ТЕЛ
**8-044-760-99-41**

В связи с открытием 25.05.2016 г. объекта общественного питания
**филиалу «Военсервис»**
НА ПОСТОЯННУЮ РАБОТУ
ТРЕБУЮТСЯ:
ЗАВЕДУЮЩИЙ СТОЛОВОЙ,
ЗАВЕДУЮЩИЙ ПРОИЗВОДСТВОМ,
ЗАМЕСТИТЕЛЬ ЗАВЕДУЮЩЕГО ПРОИЗВОДСТВОМ,
БУХГАЛТЕР, АДМИНИСТРАТОР,
ПОВАР, ГРУЗЧИК, МОЙЩИК ПОСУДЫ,
КУХОННЫЙ РАБОЧИЙ,
УБОРЩИК ПРОИЗВОДСТВЕННЫХ ПОМЕЩЕНИЙ
**8(029)-157-55-50,**
**8(044) 575-00-19,**
**8(0163) 45-65-41**
РУП «Торгово-производственное управление», УНП 190562963

ОАО «Птицефабрика Слонимская»
НА ПОСТОЯННУЮ РАБОТУ
**ТРЕБУЕТСЯ**
**ГЛАВНЫЙ БУХГАЛТЕР**
**Требования:**
высшее образование,
стаж работы в должности
Обращаться по адресу:
Слонимский р-н, д. Розановщина
Тел. **8-01562-65-9-02,**
**отдел кадров**
ОАО «Птицефабрика Слонимская», УНП 300057922

И Щ У
**ЗАМЕРЩИКОВ И УСТАНОВЩИКОВ**
межкомнатных дверей
**8-044-763-08-15**
**8-029-870-36-22**

ТРЕБУЮТСЯ
**СВАРЩИКИ**
**И СЛЕСАРИ-РЕМОНТНИКИ**
**ТОКАРЬ-ФРЕЗЕРОВЩИК**
**ТРАКТОРИСТ-МАШИНИСТ**
*с опытом работы*
ДОСТОЙНАЯ ЗАРПЛАТА
**8-01564-39-297**
**8-044-790-0870**

ПРЕДПРИЯТИЮ
**ОБЩЕСТВЕННОГО ПИТАНИЯ**
НА ПОСТОЯННУЮ РАБОТУ
ТРЕБУЮТСЯ
**ПОВАРА**
Тел.:
**8 (029) 6-549-563**
***звонить до 18.00***

ИП Шапель С.В., УНП 590323648
**Магазин "ДВЕРИ ДЛЯ ВАС"** ул. Я.Купалы 12 (возле магазина «Экстрим»),
Двери металлические межкомнатные
Окна, двери, ПВХ
Линолеум, ламинат в наличии 32-33кл.
Натяжные потолки, жидкие обои
Плитка (КЕРАМИН, Березакерамика и др.) декоративный камень
Изготовление по индивидуальному заказу
Алюминиевые раздвижные рамы
Двери экошпон цены ниже на 15-20%
ТЕЛ. 8-033-393-91-68, 8-044-563-63-95

**Сдаю коттедж на сутки и более, в центре города.**

Размещение от 1 до 20 чел., все для удобства и комфорта: интернет, TV, стоянка во дворе, рядом центральный рынок, рестораны. Наличный и безналичный расчет Квитанция об оплате.

Тел.: 8-044-798-96-86 Vel., МТС 8-029-701-86-27 8-01562-6-52-13

ИП Боровик О.М., УНП 591737473

**СДАЮ 2-КОМНАТНУЮ КВАРТИРУ НА СУТКИ И БОЛЕЕ**

ЧИСТО, УЮТНО, КАБЕЛЬНОЕ ТВ, ИМЕЕТСЯ СТОЯНКА ВО ДВОРЕ, РЯДОМ РЫНОК КВИТАНЦИИ ОБ ОПЛАТЕ

VELCOM 8-044-721-22-86

LIFE 8-025-521-22-86

ИП Томчик С.И., УНП 591738972

**СДАЮ 2-КОМНАТНУЮ КВАРТИРУ НА СУТКИ И БОЛЕЕ**

Центр города, ремонт, интернет, ZALA, все удобства. Квитанции об оплате.

+ 375 29 96-500-95 Velcom

+ 375 29 21-51-455 МТС

ИП Богдан С.В., УНП 591737182

**УЮТНАЯ 1-КОМНАТНАЯ КВАРТИРА НА СУТКИ И БОЛЕЕ НА ЭНКЕ.**

Все необходимое для проживания и отдыха. Возможен безналичный расчет. Квитанция об оплате.

Тел. 8-029-675-95-04, 8-029-678-55-20.

ИП Кудерко А.М. УНП 591737708

**СДАЮ НА СУТКИ И БОЛЕЕ 1-КОМНАТНУЮ УЮТНУЮ КВАРТИРУ**

WI-FI, СТИРАЛЬНАЯ МАШИНА-АВТОМАТ

Velcom 8-029-635-44-05

МТС 8-033-656-89-65

ИП ШАЙДАК Н.Н., УНП 590324948

**СДАМ 2-комнатную квартиру на сутки и более**

Тел. МТС 8-029-289-75-03

8-044-533-85-54

ИП Малышева Н.В., УНП 590827758

**Сдаю 1-комнатную квартиру на сутки и более**

Центр города, ремонт, интернет, ZALA, рядом ресторан, рынок, все удобства, квитанция об оплате

Тел. Vel. 8-029-190-33-60, МТС 8-029-589-14-39, 6-30-42

ИП Кобозов В.Н., УНП 591731832

**Сдаю 2-комн. квартиру на сутки и более на Энке.**

Отличные условия для проживания, ремонт, кабельное ТВ, интернет, рядом стоянка, квитанция об оплате. Скидки.

Тел. 8-044-730-30-10, 3-33-45, 8-029-327-87-24.

УНП 591734645, ИП Панащик Д.А.

**ТАБЛИЧКА НА ДОМ**

улица СИНИЧКИНА 6

рекламное агентство КОРЕКС тел.6-44-46

ИП Конорев М.В. УНП 590093088

**ВЫПУСКНЫЕ ЛЕНТЫ**

НАГРАДНЫЕ РОЗЕТКИ

Выпускник 2016

рекламное агентство КОРЕКС ул.Синичкина,6

тел.6 444 6; +375 29 946 40 29

УНП 590093088

**ПРОЕКТИРУЕМ, СТРОИМ, ОБСЛУЖИВАЕМ**

26 лет на рынке

ТЕХОХРАНА

- Пожарная сигнализация
- Видеокамеры и цифровые системы видеонаблюдения
- Охранная сигнализация
- Локально-вычислительные сети
- Телефонная связь (М/АТС)
- Электромонтажные работы
- Электроизмерительные работы
- Электроосвещение и электроснабжение

Тел. г. Гродно 8-0152-77-37-42, 77-37-43, 77-37-44

г. Слоним, ул. Красноармейская, 72, тел. 8-01562-63334,

Вел. 8-029-108-80-14, МТС 8-033-684-04-30, 8-033-684-07-46

ООО «Техохрана» УНП 500059606, Лиц. МЧС №02300/7201**8.01**.08-**03.01**.2018

**Бизнес-центр «Альбион» по адресу: ул. Красноармейская, 73 Б**

**Аренда помещений под офис, торговлю, складские помещения с использованием погрузчика**

Площадь арендуемых помещений от 20 м² до 1500 м², складские помещения от 120 м² до 350 м²

+375293990923, 801562-5-01-44

ИП Шидерский Р.Э. УНП 590324509

**УГОЛОК** мягкий, стол-книгу, стол кухонный, табуреты, трюмо, стенку, тумбу под телевизор, кровать 2-спальную, всё б/у. Тел. 8-029-184-60-46.

**ШКАФ** 2-створчатый, б/у. Тел. 4-84-58, 8-029-187-97-94.

## стройматериалы

Для физических лиц и индивидуальных застройщиков

**ПИЛОМАТЕРИАЛЫ**

*— обрезные—необрезные бруски, балки, стропила, рейки*

в наличии и под заказ с доставкой

Тел. 8-029-693-04-30, 8-01563-30-535

ИП Козловский А.И. УНП 190770764

**БЛОКИ** оконные, новые, 150х120, 2 шт., 180х150, 2 шт. Тел. 8-029-903-92-24.

**ГРАВИЙ,** песок, камень строительный, щебень. Тел. 8-044-472-63-36.

**КАМЕНЬ,** дёшево. Тел. 8-029-150-79-77.

**КАМЕНЬ,** песок сеяный, гравий, щебень. Тел. 8-029-580-72-80, 8-029-178-72-80.

**КОТЁЛ** отопительный, стальной, на твёрдом топливе, б/у, батареи чугунные. Тел. 8-029-793-17-69.

**ОПАЛУБКУ,** щиты, р-р 180х60х10, 120-60-10. Тел. 8-029-147-30-86.

**СТЕКЛО** оконное, 1 м 5 см на 55 см, толщина 0,4 мм, много. Тел. 8-029-622-05-37.

**СТОЛБИКИ** на забор, из трубы, штакетник оцинкованный. Тел. 8-029-793-17-69.

**ФОРМЫ** для изготовления тротуарной плитки, мало б/у, 90 шт., 1,6 млн. руб., мини-компрессор, шланг, краскопульт для обработки форм, 600 тыс. руб. Тел. 6-51-37, 8-029-948-19-53.

## разное

**БЕСЕДКУ** деревянную, красивую, готовую, 3х3 м, 9 млн. руб. Тел. 8-029-782-17-67.

**ВАННУ,** в хорошем состоянии, б/у 3 года. Тел. 6-80-21 (после 18.00), 8-033-325-80-09, 8-044-484-17-64.

**ДРОВА** колодками, колотые, с доставкой. Тел. 8-029-310-80-98.

**ДРОВА,** колодки, колотые, доставка. Тел. 8-025-908-43-48.

**КОЛЯСКУ** детскую Marita, цвет сиренево-чёрный, есть всё, б/у 1 год, отличное состояние. Тел. 6-20-02, 8-029-399-00-35.

**КОЛЯСКУ** летнюю, трость, цвет оранжево-жёлтый, в хорошем состоянии, 500 тыс. руб. Тел. 8-029-584-36-64.

**УЛЬИ,** 2 дадановских и 3 Левицкого. Тел. 6-94-74, 8-029-361-89-11.

**УЛЬИ,** б/у. Тел. 8-029-268-57-30.

**УЛЬИ** дадановские, б/у, на 16 и 20 рамок, в хорошем состоянии. Тел. 8-029-307-57-06.

**ФИКСАТОР** коленного сустава, реабилитация после травмы, операции, инсульта. Тел. 8-029-152-37-14.

# МЕНЯЮ

## недвижимость

**КВАРТИРУ** 4-комн., 4-й этаж, угловую, на 2-комн., на Энке, 2-3-й этажи, можно 1-й этаж, но с балконом, или продам. Тел. 8-029-880-40-29, 2-67-47.

**КВАРТИРУ** 4-комн., на 2-комн., с доплатой, Альбертин и Энку не предлагать. Тел. 6-97-90, 8-029-158-90-97.

# КУПЛЮ

## авто-мото

**АВТО,** в любом техн. состоянии, любой марки, модели, от 1980-2015 г.в., любой тип двигателя, срочно. Тел. 8-029-538-80-87.

**АВТО** европейского, азиатского, американского пр-ва, бензин, дизель, в любом техн. состоянии, рассмотрю все варианты. Тел. 8-029-682-52-76.

**АВТО,** иномарку, можно с дефектами, г.в. любой. Тел. 8-029-738-96-00.

**АВТО,** иномарку, отечественную, в любом техн. состоянии, любой марки и модели, рассмотрю все предложения. Тел. 8-029-738-95-35.

**АВТО** любое, можно с проблемами. Тел. 8-033-690-91-95, 8-044-472-79-90.

**АВТО** любое, требующее срочной продажи. Тел. 8-033-691-25-80, 8-029-996-23-10.

**АВТОМОБИЛЬ,** требующий срочной продажи. Тел. 8-029-531-04-65.

**АВТО-МОТО,** битое, с проблемами или на запчасти, дорого. Тел. 8-033-689-54-09.

**АВТО.** Тел. 8-033-624-15-07.

**ЖИГУЛИ,** Москвич, иномарку на запчасти либо под восстановление. Тел. 8-029-770-29-24.

**МОТОБЛОК** или мини-трактор МТЗ, можно неисправный. Тел. 8-029-847-12-84.

**МОТОЦИКЛ** "Минск". Тел. 8-029-121-77-70.

**МОТОЦИКЛ,** мопед, скутер, можно не на ходу. Тел. 8-044-486-85-95.

## недвижимость

**УЧАСТОК** дачный, можно с недостроенным строением, с полным пакетом для переоформления, с коммуникациями, за разумную цену. Тел. 8-029-850-60-70.

**ДОМ,** в Слонимском районе, жилой. Тел. 8-029-297-41-31.

**УЧАСТОК** или недостроенный дом в г. Слониме. Тел. 8-044-549-21-12.

## разное

**ЛОДКУ** "Автобот-350", кефаль. Тел. 8-029-121-77-70.

www GS.BY

Больше материалов и фото смотрите на нашем сайте

рекламное агентство КОРЕКС

**ОРИГИНАЛЬНЫЙ ПОДАРОК С ВАШИМ ФОТО!**

кружки, майки, тарелки, календари, брелоки, подушки, фотокристаллы, именная ложка

ул.Синичкина,6 тел.6 444 6; +375 29 946 40 29

Рекламное агентство "Корекс" УНП 590093088

**Бизнес-центр Огинского**

**СДАЕТ В АРЕНДУ ПОМЕЩЕНИЯ**

ТОРГОВО-ОФИСНОГО НАЗНАЧЕНИЯ ПЛОЩАДЬЮ 220 м² НА ПЕРВОМ ЭТАЖЕ

ПО АДРЕСУ:

г. Слоним, ул. Советская, 19

Ставка арендной платы —

92 тыс. руб. за 1 м²

Обращаться по телефонам:

8-029-627-74-67, 8-029-691-51-78

УНП 500040543

# ВНАЕМ

## сниму

**ДОМ,** полдома, на длительный срок, молодая семья без детей, желательно с мебелью, с нас порядок и своевременная оплата. Тел. 8-029-862-59-29, 8-033-226-66-71.

**КВАРТИРУ** 1-2-комн., на длительный срок, желательно без мебели, возможна предоплата, порядок и оплату гарантирую. Тел. 8-029-268-85-14, 8-044-553-15-96.

**ДОМ** или квартиру 2-комн., на длительный срок, молодая семья из 3 человек, порядок и своевременную оплату гарантируем. Тел. 8-029-885-04-81, 8-029-583-48-73.

## сдаю

**КВАРТИРУ** 1-комн., на ул. Ф. Скорины, частично с мебелью. Тел. 8-033-609-09-75.

**КВАРТИРУ** 1-комн., на длительный срок, частично с мебелью. Тел. 8-029-688-45-57, 8-029-877-51-94.

**КВАРТИРУ** 1-комн., со всеми удобствами, желательно военным. Тел. 8-029-982-01-38.

**КВАРТИРУ** 2-комн., в частном доме, со всеми удобствами. Тел. 2-70-74, 8-029-973-32-61.

**КВАРТИРУ** 2-комн., на ул. Брестской, д. 79, с мебелью, свежий ремонт. Тел. 5-27-24, 8-029-911-92-09.

**КВАРТИРУ** 2-комн., на ул. Брестской, на длительный срок. Тел. 8-044-586-19-08.

**КВАРТИРУ** 2-комн., на. ул. Пушкина, частично с мебелью, на длительный срок. Тел. 8-029-288-09-91.

**КВАРТИРУ** 2-комн., на ул. Шоссейной, без мебели. Тел. 8-029-286-20-24.

**КВАРТИРУ** 3-комн., в центре города, с удобствами, с мебелью, с холодильником. Тел. 8-044-486-80-59, 8-029-882-64-29, 2-89-78.

**КВАРТИРУ** 4-комн., на ул. Тополёвой, с мебелью, на длительный срок. Тел. 8-029-195-51-35.

# УСЛУГИ

**ВЫСОКОКВАЛИФИЦИРОВАННЫЙ** педагог проводит индивидуальные занятия по подготовке к школе детей 5-6 лет: чтение + грамота, математика. Тел. 8-029-943-80-38.

# РАЗНОЕ

**АДДАМ** у добрыя рукі сабаку (кабяля), узрост прыкладна на 7-9 месяцаў. Тэл. 8-029-625-94-00, 8-033-621-07-80.

**УТЕРЯН** гос. номер СВ 9227, просьба нашедшего вернуть за вознаграждение. Тел. 8-044-575-42-58.

СПК «Голынка» РЕАЛИЗУЕТ

**КАРТОФЕЛЬ КРУПНЫЙ И СЕМЕННОЙ**

по цене **2200** рублей за 1 кг с НДС

Справки по телефону

801564-37-2-66

УНН 500010839

**Куплю дорого:**

корову, коня, быка.

Тел. 8-033-374-68-88

ИП Вовк А.О., УНП 290639709

ИП Евсейчик Н.В. УНП 590315041
**Тамада на вашем празднике!**
Весело, интересно
В удобном для Вас месте,
в удобное и на любое для
Вас время (час, два... сутки)
**Музыка, видеофотосъемка**
– порекомендую
**Тел. 8-029-663-65-03**

**ВИДЕОСЪЁМКА**
(Full HD), монтаж,
Запись на диск
**ФОТОСЪЁМКА**
Фотомонтаж
Velcom (029) 3920322
МТС (033) 6893694
www.Svideo.of.by
*Дополнительно:* Тамада, музыка, авто
ИП Сидоренко Г.В. УНП 590092173

**Свадебный салон**
*Невеста Люкс*
*Предлагает к продаже и прокату шикарный ассортимент новых свадебных нарядов ведущих фирм Papilo и Le Rina, а также отличный выбор вечерних платьев на выпускной вечер*
ул. Карла Маркса, 40,
тел: 8-029-642-26-33
ИП Никитенко Т.И. УНП 590091228

**Вуаля** праздничное агентство
Украшение и декор зала
Выездная регистрация
Украшение машин
Кенди бар, фотозона
Каждому клиенту ПОДАРОК!
*Мы создадим неповторимую атмосферу Вашего Праздника!*
МТС 8-029-588-28-04
ИП Кучинская С.В., УНП 590093698

**СПУТНИКОВЫЕ АНТЕННЫ**
УСТАНОВКА
НАСТРОЙКА
ОБСЛУЖИВАНИЕ
РЕМОНТ
ТЕЛ: 8029 2846948 МТС
ТЕЛ: 8044 4887345 vel
ИП. Кондратьев А.М УНП. 590941759

ИП Ёрш Т.И. УНП 500573558
**Свадебный салон "Виктория"**
Широкий выбор свадебных и вечерних нарядов и аксессуаров к ним
*Каждой невесте подарок*
ул. Первомайская, 10
8-029-931-03-96
Выбирай всё для свадьбы у нас!

**Профессиональная ФОТО-И ВИДЕОСЪЁМКА**
-индивидуальный подход к клиенту
-перезапись с видеокассет
Full, HD, HDDVD, запись
ФОТОКНИГИ
СВАДЕБНЫЕ ГОЛУБИ
МУЗЫКА И ТАМАДА
живой звук
Приемлемые цены.
Тел. 6-26-26
8-029-376-31-84, 8-029-723-55-33
ИП Бадей В.Б. УНП 590093154

**НАТЯЖНЫЕ ПОТОЛКИ**
- БЫСТРО: *УСТАНОВКА ЗА ОДИН ДЕНЬ*
- КРАСИВО: *ВСЕ ЦВЕТА И ФАКТУРЫ*
- НАДЕЖНО: *ГАРАНТИЙНЫЙ ТАЛОН ОТ ПРОИЗВОДИТЕЛЯ*
- ПРАКТИЧНО: *УСТАНОВКА В ЛЮБОМ ПОМЕЩЕНИИ*

ОТЛИЧНЫЕ ЦЕНЫ
8-029-883-52-94
ИП Скрундь О.С., УНП 591738306

ЧУП «Алирис» УНП 590770295
магазин **ВСЁ ДЛЯ ПРАЗДНИКА**
- Гелиевые шарики
- Цветы и фигуры из воздушных шаров
- Свечи и фонтаны для торта
- Колпачки и хлопушки
- Мыльные пузыри
- Светящиеся игрушки и шары

тел. +375 29 132 35 28
+ 375 29 582 57 57
г. Слоним, ул. Синичкина,6

**Студия декора Ангел**
Свадебный декор зала
Украшения на авто
Выездная регистрация
Кенди-бар
Vk.com/club63501920
Тел.: 8-029-585-32-52
8-044-79-39-209
ИП Вашкевич Н.С., УНП 591737261

УНП 290504734
**ОКНА ПВХ**
чптуп Гласс-мастер
~~50%~~
57% скидка на каждое 2-е окно
+375 29 855 78 52 МТС
+375 44 533-95-22 Вел
8- 0163 41-17-69
8- 0163 41-18-69
г. Барановичи
ул. Царюка, д. 64/1

**НАЛИВНЫЕ ПОЛЫ 3D**
МНОГОУРОВНЕВЫЕ ПОТОЛКИ ИЗ ГИПСОКАРТОНА
ВЕНЕЦИАНСКАЯ ШТУКАТУРКА
МОНТАЖ БЕЗ ПЫЛИ
- Жидкие обои
- НАТЯЖНЫЕ ПОТОЛКИ ЛЮБОЙ СЛОЖНОСТИ
- «ЗВЁЗДНОЕ НЕБО», эксклюзив
- Художественная покраска стен
- Квартиры под ключ
- Окна и двери из пластика и дерева
- УСЛУГИ ДИЗАЙНЕРА И ПРОРАБА

Тел.: 8-029-588-70-16
ИП Полевой А.И., УНП 590313873

**Шоу «Мыльные пузыри»,**
фокусник, клоун — на любое торжество
(свадебный вечер, юбилей),
а также детские праздники
(выпускной в детском саду,
день рождения)
*НОВИНКА!*
Светящиеся мыльные пузыри
Тел.: +375-297-830-916,
Вел. +375 299-65-09-90, 6-49-67
*Приедем в любое удобное для Вас время и место*
*Ваш праздник – наша работа!*
услуги тамады
фотовидеосъёмка
ИП Величко Т.Н., УНП 591733360

**ТЕПЛОСНАБ - ЦЕНА И КАЧЕСТВО**
Акция!
КОТЛЫ, КОЛОНКИ, ПЛИТЫ
РАДИАТОРЫ ОТОПЛЕНИЯ
ПОЛОТЕНЦЕСУШИТЕЛИ
ЭЛЕКТРОВОДОНАГРЕВАТЕЛИ
САНТЕХНИКА
ДОСТАВКА БЕСПЛАТНО
ИП Стаховец Н.П. УНН200713334
☎ 8-(029)-222-2-777 ☎ 8-(029)-641-73-71

**СТЯЖКА ПОЛА**
**ШТУКАТУРНЫЕ РАБОТЫ**
+375-29-985-27-33(вел)
+375-33-342-05-62 (мтс)
ИП Шитько М.А., УНП 690153332

**ОКНА ПВХ ДВЕРИ**
со скидкой 15%
БАЛКОННЫЕ РАМЫ
SALAMANDER KBE KNIPPING Roto
отделка откосов, балконов
ламинация · тонировка · шпросы любая сложность
Акция 2 700 000 руб. 3 500 000 руб.
Акция 4 150 000 руб. 5 850 000 руб. 4 310 000 руб.
Рассрочка в РУБЛЯХ
Цены от производителя, с учетом подоконника, отлива и установки
ГАРАНТИЯ КАЧЕСТВА 12 лет
(029) 643-36-43 (033) 633-36-43 8-0163-41-02-11
ИП Немкович А.С. УНП 291281689

**ОКНА ПВХ ДВЕРИ**
PLAFEN
Окна в мир КОМФОРТА
0% РАССРОЧКА
*Пенсионерам СКИДКИ!*
ЗАМЕР
ИЗГОТОВЛЕНИЕ
ДОСТАВКА
УСТАНОВКА
г. Слоним, ул. Красноармейская, 73Б (2-ой эт.)
тел. (01562) 5-09-80
МТС (029) 869-79-91
Velcom (044) 762-87-66
www.realplast.by
РЕАЛ ПЛАСТ ПРОИЗВОДСТВЕННОЕ ПРЕДПРИЯТИЕ
ЧТУП «Реалпласт», УНП 590721619

Пантюх Р. В. УНП 291204630
**НАТЯЖНЫЕ ПОТОЛКИ**
НЕМЕЦКОЕ КАЧЕСТВО И СТИЛЬ
СИСТЕМЫ НАТЯЖНЫХ ПОТОЛКОВ ПАРУС
МТС/029/733-28-58
VEL/029/193-28-58
www.potolki-parus.by

**НАТЯЖНЫЕ ПОТОЛКИ**
ПО РАЗУМНЫМ ЦЕНАМ
Монтаж люстр, труб и профиля включен в стоимость
Рассрочка
Тел. 8-029-803-66-99,
8-029-923-22-33
ИП Пивоварчик В.Л., УНП 291317517

ООО „МаксиСтом" г. Слоним ул. Брестская, 69Б/4–1
**СТОМАТОЛОГИЯ плюс**
зуботехнические работы, рентгенологическая диагностика (дентальная), стоматология ортопедическая, стоматология терапевтическая, стоматология хирургическая
понедельник-пятница: 9.00 - 21.00
суббота: 9.00 - 14.00
воскресенье - выходной
ВСЕ ВИДЫ СТОМАТОЛОГИЧЕСКИХ УСЛУГ
тел./факс: 8(01562) 5-99-65
8(029) 3302434 velcom, 8(029) 7884747 МТС
Лиц. МЗ РБ № 02040/6634 30.09.10–30.09.25 УНН 590943021
рассрочка на 3 месяца без процентов

ИП Липницкий А. А. УНП591572651
**НАТЯЖНЫЕ ПОТОЛКИ**
ВЫСОКОГО КАЧЕСТВА!!!
мат, сатин, глянец
фотопечать
эксклюзивные полотна
Нал/безнал
Рассрочка до 4 месяцев под 0%!
Гарантия 25 лет!!!
029 604-61-57 VEL, 029 844-98-46 МТС

**ТРАНСПОРТНОЕ ЧАСТНОЕ УНИТАРНОЕ ПРЕДПРИЯТИЕ «СТЭЛКАРГО»**

Сдает в аренду самосвал ЗИЛ-130 с экипажем (аренда для юридических лиц)
— Грузоподъемность – до 6 т.
Подробная информация по телефонам:
(044) 736-78-23, (029) 905-22-18
ЧТУП «Стэлкарго», УНП 590085540

Сдает в аренду экскаватор-погрузчик Volvo BL71 с экипажем: (минимальное время аренды 4 часа)
- Грузоподъемность – 3,152 кг;
- Вместимость ковша погрузчика – до 1 м³;
- Вместимость ковша обратной лопаты – 0,2-0,7 м³;
- Телескопический вылет;
- Глубина копания – 6,02 м³;
- Максимальная высота погрузки – 3,46 м³.

Выполняем все виды земляных работ: рытье котлованов; траншей под газ, воду, канализацию, ленточный фундамент; разгрузка/погрузка грузов.
Подробная информация по телефонам: (044) 736-78-23, (029) 905-22-18

Производит плиты пенополистирольные теплоизоляционные:
— всех марок (тип и марка плит по СТБ 1437-2004: ППТ 10 АР; ППТ 10 БР; ППТ 15 НАР; ППТ 15 НБР; ППТ 20 НАР; ППТ 20 НБР; ППТ 25 НАР; ППТ 25 НБР; ППТ 35 НАР; ППТ 35 НБР);
— толщина от 20 мм;
— возможно изготовление листа с выбранной четвертью;
— специальные плиты с повышенной временной выдержкой для наружной тепловой изоляции.
Подробная информация по телефонам: (029) 668-04-97, (01562) 6-18-61

**Окна и двери ПВХ**
Москитные сетки
Тёплые откосы
Рассрочка 0%
Замер, доставка бесплатно
сезонная скидка
МТС +375-29-868-15-42,
Velcom +375-44-473-61-09
ИП Ефимович С.Л., УНП 590941746

• ЖИЗНЬ НА КУХНЕ

# «ЕСЛИ ВЫ ВЕДЁТЕ ЗДОРОВЫЙ И АКТИВНЫЙ ОБРАЗ ЖИЗНИ — НИКАКИЕ ДИЕТЫ НЕ ПОНАДОБЯТСЯ»

**Он любит спорт, она — искусство. Оба активные, здоровые молодые люди, а главное — их объединяет настоящая любовь, в которой они неразлучны как муж и жена вот уже шесть лет. Итак, слонимчане Дмитрий и Галина Еремейчик дружно представляют нашему вниманию приготовление яблочного штруделя, который подают с мороженым. Впрочем, блюдо стоит опробовать на любой кухне, а за чашечкой чая вкус такого десерта не оставит равнодушным любого кулинарного скептика.**

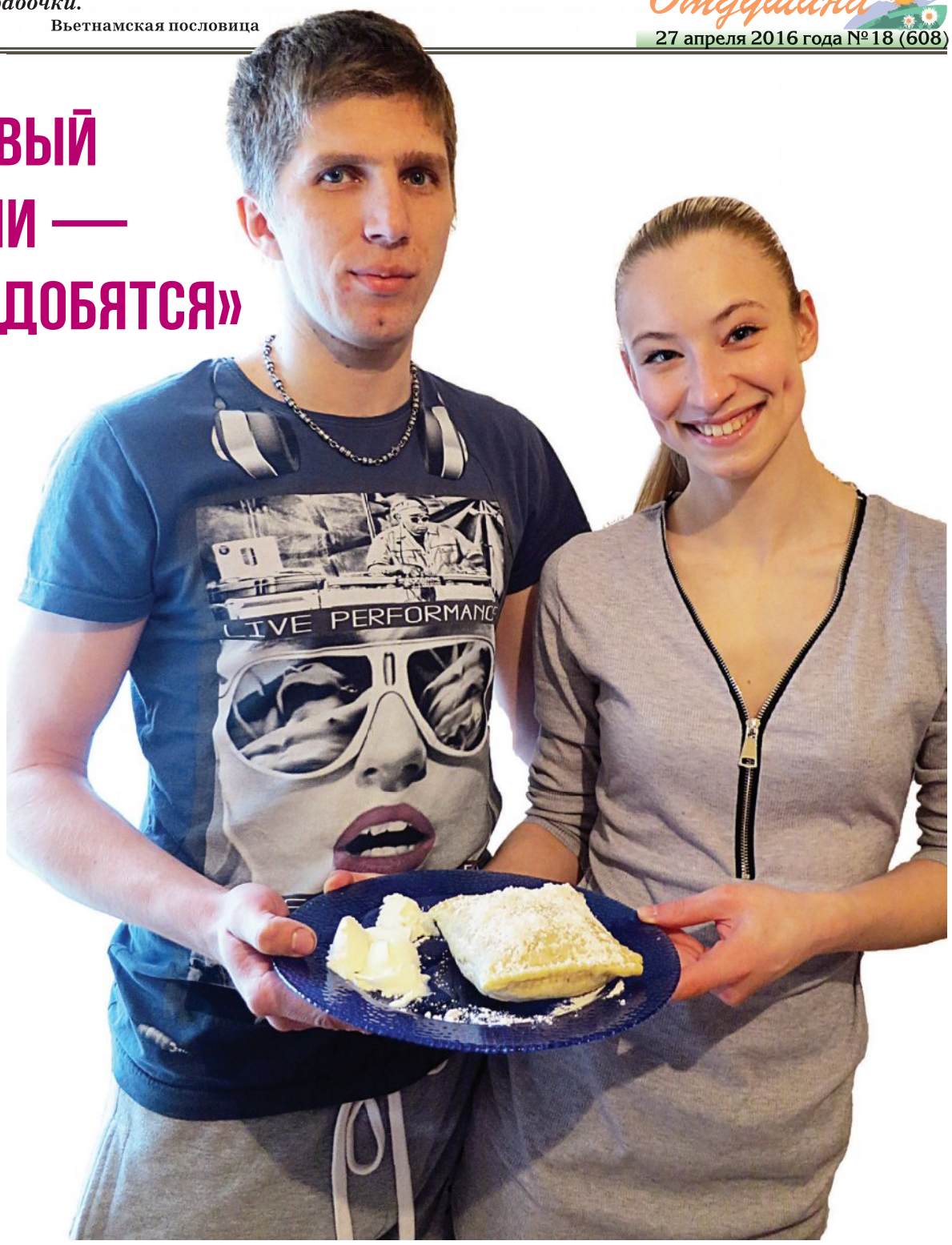


*Дмитрий и Галина с готовым десертом*

Глядя на стройных и подтянутых супругов, невольно задаешь вопрос:

**— Вы, наверное, соблюдаете какую-то диету?**

— Нет, если вы постоянно ведете здоровый и активный образ жизни, никакие диеты не понадобятся, — с улыбкой отвечают Дмитрий и Галина.

У молодых людей интересная жизнь. Галина всецело посвятила себя сцене. Она играет во многих спектаклях слонимского театра, участвует в городских мероприятиях и уже не один год поет вместе с Денисом Кадовым в ресторане «Полонез». Кроме того, Галина — модель театра моды “Этуаль”. Несмотря на свою занятость, женщина находит время для своего мужа и доченьки, в которых не чает души.

— *Мой муж — лучшая поддержка во всем и лучший друг для меня,* — с любовью глядя на своего супруга, говорит Галина. — А *также я очень благодарна родителям, без них — никуда...*

Дмитрий, однако, не находится в тени своей известной жены. Помимо того, что работает на местном мясокомбинате, он участвует в спортивной жизни своего предприятия, а также часто выступает на городских соревнованиях. Его многочисленные достижения отмечены всевозможными грамотами и медалями. Целеустремленность и ответственность — залог его успеха.

**— В чем, по вашему мнению, секрет хороших супружеских отношений?** — интересуюсь у счастливой пары.

— *В доверии,* — единогласно отвечают Галина и Дмитрий.

— *Если не будет доверия, то сомнения и страхи испортят всё то доброе, что есть и было,* — комментирует Галина.

Единственный день, который семья может провести вместе, это понедельник. Но и даже в свой выходной один звонок может позвать Галину на работу.

— *Почти вся жизнь на телефоне,* — смеется Галина.

Когда разговор заходит о культуре и воспитании нынешнего поколения, мы сходимся во мнении, что главное качество — уважение друг к другу — все чаще теряют современные люди.

— *Хорошо, когда родители прививают своим детям любовь ко всему окружающему, а ведь многое закладывается в семье,* — отмечает Галина.

Дмитрий с горечью добавляет, что всё больше и больше дети погружают себя в виртуальный мир и перестают замечать то, что находится вокруг них. В качестве примера Дмитрий привел стадион возле пятой школы, который раньше всегда был заполнен детьми, а теперь зарастает травой.

Пятилетняя дочурка Дмитрия и Галины, Полина, не перестает радовать успехами. Свойственная детям любознательность и энергия раньше времени открывают в ней твердый характер и сильную личность, о чем нередко говорят молодым родителям окружающие.

— *Похоже, Полина — это смесь нас двоих. Каждый раз она внимательно смотрит передачи со мной на Слонимском ТВ, а однажды твердо так сказала: «Мама, я буду лучше тебя»,* — с улыбкой рассказывает о дочери Галина.

Кстати, невозможно представить Галину без улыбки. Впрочем, сама она признает, что улыбка — козырь успеха:

— *Быть в окружении позитивных людей всегда легче, чем среди нытиков. Даже когда слышишь чей-то искренний смех, уже невольно поднимается настроение — и в таком духе многое получается.*

Свой девиз: «Главное — идти, добиваться и не опускать руки ни перед какими трудностями» — не раз Галина подтверждала на деле. Всё, о чем она мечтала, а это — выйти замуж, иметь свою семью, поступить в академию искусств, куда, впрочем, поступила с третьего раза, — сбылось благодаря упорству. И сегодня перед супругами стоит немало планов, которые они, без сомнения, стремятся воплотить в жизнь.

**Алёна АЛЬКО**
**Фото автора**

## Яблочный штрудель с мороженым

### Ингредиенты:

- готовое слоеное тесто
- 4 яблока
- 3 ст. л. сахара с корицей
- ванилин
- мороженое

### Приготовление:

Яблоки чистим и режем на кубики. Обжариваем на сковороде, посыпая сахаром с корицей. Готовый пласт слоеного теста разрезаем на две части. Выкладываем начинку и прижимаем края вилкой. Запекаем при температуре 180 градусов 20 минут с обеих сторон. Готовую выпечку посыпаем сахарной пудрой с корицей и подаем с мороженым. Такой десерт идеально сочетается с чаем и кофе. Вкусно, просто и аппетитно!

РАССРОЧКА
ДО 6 МЕСЯЦЕВ
ЗОВ
КУХНИ
НОВОСЕЛАМ СКИДКИ!
zov.by
Тел.: 6-222-6
ул. Красноармейская, 16
УНП 590719077, ЧТПУП "ЮриксБел", товар сертифицирован

КУХНИ магазин ПЛЮС
ул. В.Крайнего, д. 5
кухни
шкафы-купе
обеденные зоны
ВСТРОЕННАЯ ТЕХНИКА
ВЫТЯЖКИ
режим работы
вт-пт 10.00-18.00
обед с 14.00-15.00
сб-вс 9.00-15.00
выходной — понедельник
Столешницы из искусственного камня
мойки
кредит
рассрочка
скидки
8 029 660 88 34 (vel)
8-033-334 24 76 (мтс) 8-1562-6-37-34 гор.
ЧТУП «РОМВИ», УНП 591731899

*Оксана Лойко*

Копилка идей

**В последнее время у рукодельниц популярны традиционные материалы — мешковина и шпагат.**

На этот раз к Пасхе Оксана Лойко предлагает сделать корзинку. Отлично смотрится и хороша в подарок.

# Пасхальная корзинка

**Понадобится: мешковина, форма, шпагат джутовый, проволока, клей, горячий пистолет с клеем, ножницы**

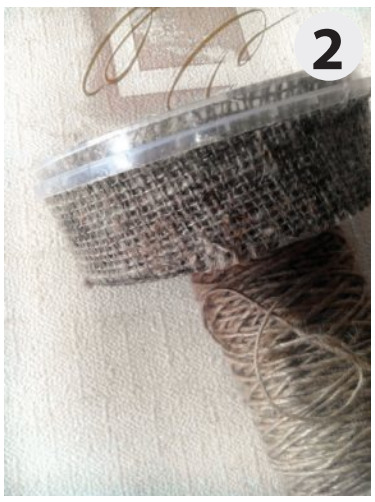


**Выбираем форму, это может быть пластиковый лоток или банка. Вырезаем кусок мешковины и обклеиваем ею лоток с внутренней стороны и снаружи.**

**Из шпагата крючком вяжем косичку.**

**Косичку приклеиваем по краю пасхальной корзинки горячим пистолетом**

**Берем два куска проволоки длиной 40 см. Наматываем на них шпагат. Изредка подклеиваем, чтобы шпагат лучше держался. Приклеиваем ручки.**

**Корзинка к Пасхе готова!**

**Ведущая рубрики Алёна АЛЬКО**
**Фото Оксаны ЛОЙКО**

# Животные ищут дом

## Верный Жук будет отличным другом и охранником

Невероятно харизматичный, дружелюбный и верный пёс Жук ищет добрые руки в связи с переменой места жительства прошлого хозяина.

Жук молод и полон сил. Будет отличным другом и охранником. Возраст около двух лет. Довольно большой по размеру, но очень добрый.

Спешите забрать четвероногого друга в семью.

Тел. 8-044-483-86-90

P.S. Будка, цепь и три палки кровяной колбасы входят в комплект с Жуком.

## Щенки ищут заботливых хозяев

Отдам щенков в добрые руки. Девочки, возраст 1 месяц, в еде не прихотливы, хорошо лают, так что безопасность обеспечена.

Жанна, тел. 8-044-493-60

## Маленькие красавцы ищут заботливых хозяев

Нам один месяц. Семья состоит из трёх мальчиков и одной девочки. Спешите взять четвероногого друга в свою семью.

Татьяна, тел. 8-029-162-94-39

**Ведущая рубрики Татьяна ПЛАХЕТКО**

• БЛАГОДАРНОСТЬ

**В ЖИЗНИ МЕНЯ ВСЕГДА ОКРУЖАЮТ ХОРОШИЕ, ДОБРОЖЕЛАТЕЛЬНЫЕ ЛЮДИ, КАК БЛИЗКИЕ И РОДНЫЕ, ТАК И КОЛЛЕГИ ПО РАБОТЕ, ДРУЗЬЯ, ЗНАКОМЫЕ.**

По воле судьбы оказавшись в больнице, на больничной койке, мне опять так и повезло. Меня окружали добрые, внимательные врачи, прекрасные специалисты своего дела с большой буквы. Если бы вы только знали, какой это налаженный механизм, какая это дружная и сильная команда, где друг без друга просто не обойтись, начиная от заведующего отделением и заканчивая санитарочками.

**ХОЧУ ВЫРАЗИТЬ СВОЮ СЕРДЕЧНУЮ БЛАГОДАРНОСТЬ И ОТ ВСЕЙ ДУШИ ПОБЛАГОДАРИТЬ ВРАЧЕЙ СЛОНИМСКОЙ ЦРБ ЗА ИХ ПРОФЕССИОНАЛИЗМ, КВАЛИФИЦИРОВАННУЮ ПОМОЩЬ, ЧУТКОЕ, ВНИМАТЕЛЬНОЕ ОТНОШЕНИЕ. ЛЮДИ, КОТОРЫЕ ДАЛИ КЛЯТВУ ГИППОКРАТА, ДОЛЖНЫ РАВНЯТЬСЯ НА НИХ.**

**СПАСИБО ВАМ ЗА ЛЕЧЕНИЕ И УХОД, ЗА ВАШИ ДОБРЫЕ СЕРДЦА!**

**ПРОЦВЕТАНИЯ ВАМ В ВАШЕМ НЕЛЕГКОМ ТРУДЕ, ВЫ ВРАЧИ ОТ БОГА!**

*СПАСИБО ВАМ, ВРАЧИ РЕАНИМАЦИИ:*
**ТРАФИМОВИЧ Л.А., ЧЕТВЕРЯКОВ О.А.,**
*ЛЕЧАЩИЙ ВРАЧ* **ЕФИМОВА ТАТЬЯНА ВЛАДИМИРОВНА,**
*ЗАВОТДЕЛЕНИЕМ ТРАВМАТОЛОГИИ* **БОГДЕЛЬ С.В.,**
*ВРАЧИ:* **КАВЦЕВИЧ А.А., ЮШКЕВИЧ В.В., АДАМОНИС А.А., БАРАНОВСКИЙ Ю.Г.,**
*МЕДСЕСТРЫ:*
**БОЛЬШОВА К.А., ХРЕЩИК М.С., ИЛЬИН И.Ю., МАТЯСКО С.Г.,**
*ПЕРЕВЯЗОЧНЫЕ МЕДСЕСТРЫ:*
**МИСТЕРОВИЧ Т.А., СЕРМЯШКО В.В.,**
*ПРОЦЕДУРНАЯ МЕДСЕСТРА*
**САВАНЕЦ НАТАЛЬЯ НИКОЛАЕВНА**
*САНИТАРКИ:*
**МИНЧИК Н.Г., АРХИПОВА И.Н., РАГОЗИК В.А., ЕРМАК Т.А.,**
*РАЗДАТЧИЦЫ:*
**ИВАШКЕВИЧ ЯНИНА ВЯЧЕСЛАВОВНА, РЕМЕЗ ВАЛЕНТИНА ПЕТРОВНА,**
*СТАРШАЯ МЕДСЕСТРА*
**ЖАМОЙДИК ИРИНА ИВАНОВНА,**
*СЕСТРА-ХОЗЯЙКА*
**БИРЮК АЛЛА КИРИЛЛОВНА.**

Еще хочу поблагодарить Ключука Ивана Алексеевича за то, что он есть, за его профессионализм и доброе отношение к людям. Низкий Вам поклон!

Дай Бог всем только счастья и тепла, прямых дорог и дружбы ваших близких, чтоб жизнь всегда прекрасною была, чтоб тяготы и беды не нависли. И долгих лет вам, и хороших зим, пусть крепкое сопутствует здоровье! И чтоб каждый, кто душой любим, вам отвечал такою же любовью.

**С уважением, Кухарчик Татьяна Николаевна**

• ФУТБОЛ. ЮНОШИ

# ПРИШЛИ В СЕБЯ И ПОБЕДИЛИ

**На минувшей неделе в Слониме состоялся турнир по футболу среди юношей 2002 года рождения в целях подготовки команд к областной спартакиаде школьников. Восполнить игровую паузу смогли своим участием вне конкурса ребята 2001 года рождения. Все свои поединки старшие спортсмены сумели выиграть.**

*Момент игры*

Основная наша команда своё участие начала с поражения от сверстников из Барановичей (0:1). Дальше последовало сокрушительное поражение (0:11) от команды Лиды. И лишь на следующий день подопечные Андрея Талерчика пришли в себя и сумели победить ребят гродненского «Немана» — 5:0 (Никита Голота, Артём Гурский — по 2, Илья Хмелевский) и в итоге заняли 3-е место.

**Егор ЖИГАЛИК**
**Фото автора**

• УВЛЕЧЕНИЕ

# КАРИНА МАЛИНОВСКАЯ: «И В СТАРОСТИ БУДУ ТАНЦЕВАТЬ!»

*Карина Малиновская*

**Слонимчанка Карина Малиновская самостоятельно научилась танцевать еще в детстве, работала в диско-клубе «Оскар», потом переехала в Гродно, где трудится в ночном клубе. На данном этапе своей жизни пробует покорить столицу, участвуя в конкурсе «Королева Go-go». Выступления Карины не оставляют равнодушными ни мужчин, ни женщин. Одни — восхищаются, другие — завидуют. И, надо отметить, есть чему. Молодости, задору, а также преданности своему делу.**

«Я начала танцевать в детстве. Училась всему самостоятельно, постоянно вертелась у зеркала, выделывая различные па. Потом на любительском уровне танцевала в школе. Мы даже с девочками както выступали на городских праздниках. Больше всего на занятия танцами меня вдохновляли те эмоции, которые дают выступления. Например, восторг людей, мои ощущения, которые возникали до и после показа номеров. И с каждым разом мне хотелось заниматься танцами все больше и больше. Мне нравились танцы в стиле Go-go, и я много времени проводила, совершенствуя свои навыки», — делится своими мыслями Карина.

О танцовщице Малиновской совершенно случайно узнал ди-джей диско-клуба «Оскар» и пригласил девушку на работу. «Сначала было сложно, потому что все-таки мне не хватало навыков. Пришлось многому учиться прямо на месте. И я очень благодарна директору клуба за то, что он дал мне этот шанс. «Оскар» был для меня вторым домом. Я и сейчас иногда по нему скучаю. Тогда же, во время работы в слонимском клубе, я собрала танцевальную группу из 5-6 девочек. Мы довольно успешно выступали в учебных заведениях города, на праздниках. А потом мне пришлось уехать...» — рассказывает Карина.

Сейчас девушка работает в ночном клубе «Галактика» в Гродно, участвует в танцевальных конкурсах. Например, 13 марта в Минске Карина заняла второе место в чемпионате по танцам в номинации Go-go.

«У меня есть и основная работа. В Слоним приезжаю не очень часто, как хотелось бы, потому что очень занята. Да и возвращаться домой не планирую. У меня большие планы, которые невозможно реализовать в родном Слониме», — говорит девушка.

Карина работает в таких модных танцевальных направлениях, как Twerk и Dancehall. «Сначала я училась тверку, потом перешла постепенно на изучение дэнсхолла. Я не знаю, почему именно эти направления выбрала. Просто как-то увидела и загорелась: я тоже так хочу! Ещё до поездки в Гродно сидела дома часами, искала себе танцевальную школу. Несколько раз видела работу такого хореографа, как Оля Лета. Мне очень понравилось, как она танцует. Но я не была уверена в себе, казалось, что не смогу так никогда. Однако получилось так, что я все-таки отважилась. В итоге Оля стала моим первым хореографом. Она привила мне особенное отношение к танцам, научила любить их еще больше. Именно поэтому Оля Лета для меня — единственный танцор, на которого я хочу равняться», — рассказывает Карина.

По словам Карины, научиться танцевать Twerk и Dancehall довольно сложно. У Карины на это ушло полгода. «Эти танцевальные стили не даются легко. Надо много работать, чтобы с уверенностью сказать, что наконец-то научился, — рассказывает Карина. — Чтобы добиться хорошей техники, я танцую каждый день. В среднем по часу. Но бывает, что занимаюсь по 2-3 часа».

Танец для Карины как кислород: «Это глоток чего-то нового, где с каждым разом вкус становится приятнее, и тебе хочется его всё больше и больше! Это мой смысл жизни. Иногда мне говорят: «И чего ты добьешься? Ты разве и через 10 лет будешь танцевать? Все равно забросишь свое увлечение!» Я уверена, что и в старости буду заниматься любимым делом! С возрастом просто стили можно другие подбирать и танцевать столько, сколько душа желает».

**Ольга ШИНКЕВИЧ**
**Фото из личного архива автора**

## УВАЖАЕМЫЕ ДРУЗЬЯ!

РЕДАКЦИЯ «ГАЗЕТЫ СЛОНИМСКОЙ» ОБЪЯВЛЯЕТ КОНКУРС

## «МОЯ ВЕСЕННЯЯ УЛЫБКА»

***ПРИСЫЛАЙТЕ СВОИ ФОТОГРАФИИ С РАДОСТНЫМИ И ИСКРЕННИМИ УЛЫБКАМИ.***

В конкурсе может принять участие любой житель Беларуси, любого пола и возраста.

Фотографии принимаются с 13 апреля до 31 мая 2016 года.

Использование чужих фотографий не допускается.

Фотография должна быть подписана (Ф.И.О.).

Для участия в конкурсе необходимо сфотографировать улыбку и прислать фото по адресу: г. Слоним, ул. Красноармейская, 41 с пометкой «Моя весенняя улыбка», либо на электронный адрес: anna@gs.by.

Три победителя конкурса будут отмечены призами. Главный приз достанется конкурсанту, который наберет больше всего голосов.

Голосование за участников конкурса будет проходить на сайте gs.by **1 июня 2016 года с 9.00 до 24.00.**

• БЛАГОДАРНОСТЬ

**ХОЧУ ВЫРАЗИТЬ СЛОВА ПРИЗНАТЕЛЬНОСТИ И БЛАГОДАРНОСТИ НАЧАЛЬНИКУ ДОРОЖНО-ЭКСПЛУАТАЦИОННОГО ПРЕДПРИЯТИЯ ЖИЛИЧУ СЕРГЕЮ ВАСИЛЬЕВИЧУ.**

Спасибо за Ваш профессионализм, внимательное и чуткое отношение к людям и их проблемам, хотелось бы побольше видеть руководителей, которые не решаемые на протяжении многих лет вопросы могут решить в течение суток.

**ДАЙ БОГ ВАМ ЗДОРОВЬЯ И БЛАГОПОЛУЧИЯ!**

**С уважением**
**Лысуха К. И., д. Мижевичи**

• ПОЗДРАВЛЕНИЕ

## С юбилеем Ирину Владимировну ЮШКЕВИЧ!

Ирина Владимировна, с днём рождения
прими наши искренние поздравления!

От души с торжеством, с юбилеем!
Жизнь отныне тебя пусть лелеет!
Милый наш доктор, незаменимый,
Ангелом всегда будь хранимой,
Ведь сама умеешь поддержать,
Ценный совет вовремя дать!
И когда б ни появилась нужда,
На помощь приходишь всегда!
Нынче хотим пожелать,
Чтоб окружала благодать!
Несмотря на капризы природы,
И в доме прекрасной погоды!

*С уважением и любовью, Болтики*

**ОТОПЛЕНИЕ любой сложности**
- Водопровод, канализация
- Монтаж котельных и любого оборудования в них, теплого пола (водяного)
- Установка сантехники (ванн, унитазов, умывальников, полотенцесушителей, смесителей)

Гарантия, порядочность, большой опыт работы в этой сфере
**Тел.: 8-029-281-08-98, МТС, 8-044-472-56-33, Велком**
ИП Герасимов О.А., УНП 590816165

**ШИНОМОНТАЖ**
РЫНОК «НАШ КРАЙ»
**НОВЫЕ СТАНКИ**
БЕЗ ВЫХОДНЫХ
**8-029-628-84-18**
ИП Кудаш Л.И., УНП 591740812

**Мастерская «ПриорТоргСервис»**
по ремонту ноутбуков, компьютеров, DVD, сотовых телефонов, цифровых фотоаппаратов микроволновых печей, принтеров и т.д.
Заправка картриджей
Адрес приемных пунктов: г. Слоним, ул. Красноармейская, 18 (общ. МПМК-164, центр города, напротив м-на "Евролюкс" вход со двора), Вывеска будет магазин «Мир Техники»
Тел. 5-06-50
8-044-799-94-93 (Велк)
8-025-962-73-00(Лайф)
ИП Воробьев Н.Н. УНП 590827306

**ЦЕМЕНТНО-ПЕСЧАНАЯ СТЯЖКА ПОЛА**
**УТЕПЛЕНИЕ ПОЛОВ**
БЫСТРО КАЧЕСТВЕННО НЕДОРОГО

**8-025-544-20-30** Лайф,
**8-029-783-34-75** МТС
ИП Анищик В.Н., УНП 591738441

**СТЯЖКА ПОЛА**
**БУРЕНИЕ СКВАЖИН**
**8-033-308-07-08**
ИП Ковалевич Д.И., УНП 291207535

**ОКАЗЫВАЕМ УСЛУГИ ПО СТРОИТЕЛЬСТВУ**
Фасад, кровля, штукатурка, кладка, сайдинг, гипсокартон, установка дверей.

**Тел. 8-029-673-15-90**
ИП Иванашко А.В. УНП 590942862

ООО «БелбурводСервис»
**БУРЕНИЕ СКВАЖИН НА ВОДУ**
Ø 32, 50, 90, 125
Огромный опыт работы
Гарантия качества 5 лет
НЕДОРОГО
8-029-723-99-34
8-029-220-94-69
УНП 291186461

**БУРЕНИЕ СКВАЖИН**
диаметр трубы
— 32, 50, 125 —
**8-029-937-03-30** (вел)
**8-029-553-01-78** (мтс)
Крестьянское( фермерское) хоз-во «Кевра», УНП 591300443

**БУРЕНИЕ СКВАЖИН ПОД ВОДУ**
Ø
32, 50, 90, 113, 125, 140
мм
**ТРУБЫ НПВХ**
ВОЗМОЖНА УСТАНОВКА НАСОСА
**8 (029) 229-56-85** (МТС)
ИП Данилюк В.Н. УНП 291390175

**Перетяжка МЯГКОЙ МЕБЕЛИ**

Изменение дизайна:
Из кровати - тахта - 6 видов дизайна
Из дивана - угловой - 4 вида дизайна
Из 2-х кресел - мини-диван
Из обычного дивана - впередвыдвижной
www.TopMebel.by
Современный дизайн
Большой выбор тканей
Консультации, доставка БЕСПЛАТНО
Без предоплаты Рассрочка Гарантия
Velcom +375 29 150 60 58
MTS +375 33 360 60 58
ИП Глазков УНП 690762596

**ПРОКАТ** СТРОИТЕЛЬНОГО ОБОРУДОВАНИЯ, ЭЛЕКТРОБЕНЗОИНСТРУМЕНТА
**В наличии имеются профессиональные инструменты**
- бетономешалки
- бензорезы
- перфораторы
- отбойные молотки
- сварочные аппараты
- миксер-дрели
- леса рамные ЛРСП-300
- пылесосы промышленные
- плиткорезы
- болгарки (УШМ)
- тачки садовые
- бензогенераторы
- виброплиты
- пилы циркулярные
- пилы торцовые
- электролобзики
- электрорубанки
- ножницы листовые
- бензопилы
- компрессоры шуруповерты
- нагреватели воздуха

Более подробную информацию Вы получите на сайте: http://alexpromm.deal.by
**8-029-167-17-86, 8-029-284-93-06** УНП 590969605, ИП Антончик А.В.

**ЧИСТКА ПОДУШЕК**
Ждем Вас по адресу:
г. Слоним,
ул. К. Маркса, 42
(здание часовой мастерской)
**(029) 349 82 30**
**(044) 725 83 52**
ДОСТАВКА ОТ 5 ЕДИНИЦ ПО ГОРОДУ БЕСПЛАТНО
- бактерицидная обработка пера
- удаление ломаного пера, мусора
- распушивание перовой смеси
- замена старого наперника на НОВЫЙ

ИП Чурбанова Л.О., УНП 590325150

**ЧИСТКА ПОДУШЕК**
**ИЗ ПУХА И ПЕРА**

- Очистка от белковой пыли, ворса, разрушенного пера и др. мусора
- бактерицидная обработка пера
- замена наперника на новый любого размера
- распушивание
- подсушка

возможна доставка
г. СЛОНИМ, УЛ. ТОПОЛЁВАЯ, 22
рынок «Наш край», роллет 22
(у центрального входа)
**8-029-109-05-88,**
**8-029-583-93-84**
ИП Чигрин О. С. УНП 590316992

**Ремонт и перетяжка МЯГКОЙ МЕБЕЛИ**
*из простого дивана – угловой, из кровати – тахту*

Быстро
Качественно
Гарантия
ТЕЛ.:
МТС 7706199,
VEL. 3922060.
ИП Самусевич Д.А., УНП 690410863

*РЕМОНТ ЛЮБЫХ ТЕЛЕВИЗОРОВ*
*(установка приставок)*
*Замена матриц ЖК, Led телевизоров*
*Ремонт мобильных телефонов и планшетов, автомагнитол*
*РЕМОНТ СВЧ-печей, DVD-проигрывателей, МУЗ-центров*
*УСТАНОВКА и РЕМОНТ спутниковых и индивидуальных антенн*
*РЕМОНТ КОМПЬЮТЕРОВ И НОУТБУКОВ (замена экранов)*
*Ремонт и обслуживание принтеров и сканеров*
*Ремонт любых электроинструментов (дрели и т.д.)*
*Ремонт любой мелкобытовой техники (фены, миксеры, пылесосы и т.д.)*
**УСЛУГИ ФАКСА, КСЕРОКОПИЯ**
*Предоставление кредита и рассрочка платежа*
*Любая форма оплаты*
вызов механика на дом (город-район)
Тел. 8(029) 7791163, 8(025) 9709667, 8(044) 5524559, 8(01562) 6-22-04
*Воспользуйтесь услугами профессионалов*
Г. Слоним, ул. Красноармейская, 83 А
ИП Стрельчик С.М., УНП 200678834

**МОБИЛЬНАЯ ПИЛОРАМА**
**Распиловка древесины с выездом к заказчику.**
Тел. 8-029-786-34-42,
8-044-791-67-72.
ИП Мачучко А.Н., УНП 590879310.

**Компьютерная помощь**
установка ПО, антивируса, Windows, Настройка интернета и Wi-Fi, диагностика. Решение любых вопросов. Без выходных.
Бесплатный выезд к клиенту.
Тел. 8-033-624-38-69 (МТС)
ИП Шкуда А.В. УНП 591730836

**АРТОБОИ**
Отделка стен и потолков жидкими обоями
Тел. 80296460005,
80292778488
www.artoboi.by
ИП Швид В.В. УНП 500405935

**ХИМЧИСТКА**
**КОВРОВ ДИВАНОВ МАТРАЦЕВ**
на дому у заказчика
выезд на район
Тел. 8-033-689-26-59 МТС
8-029-987-21-00 Велком
ИП Марках Ю.А., УНП 591732349

**Ремонт и перетяжка мягкой мебели**
- Изменение дизайна
- Широкий выбор ткани
- Изменение кровати в тахту
- Изменение дивана в угловой
- Транспортные услуги и услуги грузчика бесплатно!
- Пенсионерам и инвалидам скидка 10%

Тел. 8(029)5599892 МТС,
8(029)3422470 Велком
ИП Беляев Р.Г. УНП 690348599

**ПАРИКМАХЕРСКАЯ *Мила Люкс***
АКЦИЯ месяца
Стрижка горячими ножницами по цене обычной

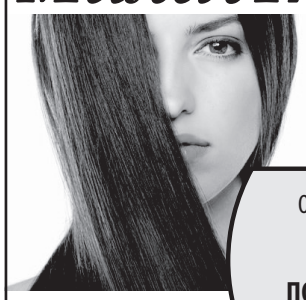

ОКРАШИВАНИЕ ВОЛОС ПРОФЕССИОНАЛЬНОЙ КРАСКОЙ
**МАНИКЮР:** *европейский классический аппаратный*
ПОКРЫТИЕ ГЕЛЬ-ЛАКОМ
**ПЕДИКЮР:** АППАРАТНЫЙ, ЕВРОПЕЙСКИЙ.
**ПРОФЕССИОНАЛЬНО И КАЧЕСТВЕННО.**
**КОСМЕТОЛОГ:** ЧИСТКА, УХОДЫ, САХАРНАЯ ДЕПИЛЯЦИЯ (ЧЕШСКАЯ КОСМЕТИКА)
НАША РАБОТА - ДЕЛАТЬ ВАС КРАСИВЕЕ
г. Слоним, ул. Пушкина, 6
(«Башня» рядом с Вечным огнем) тел. **8-01562-6-50-00**
ЧУП «МилаЛюкс», УНП 590789636

**РЕШУ ЛЮБЫЕ ПРОБЛЕМЫ С КОМПЬЮТЕРОМ, НОУТБУКОМ, НЕТБУКОМ.**
Установка Windows, программного обеспечения, игры, антивирус. Чистка, сборка, настройка, ремонт, модернизация. Быстро, очень низкие цены. На все виды работ гарантия. Без выходных.
Выезд специалиста по городу бесплатно.
**Тел.: 8-029-507-92-59**
ИП Попов И.Г., УНП 590879231

**РЕМОНТ ТЕЛЕВИЗОРОВ и др. техники**
на дому у заказчика
8-033-689-95-77 МТС
8-029-347-49-44 Vel
ИП Шухно Н.В. УНП 590315266

**УСТАНОВКА, ЗАМЕНА ЭЛЕКТРИЧЕСКИХ СЧЕТЧИКОВ, РОЗЕТОК, ВЫКЛЮЧАТЕЛЕЙ**
Монтаж электропроводки квартир, коттеджей, стройплощадок.
Velcom 154 32 45
МТС 296 39 20
ИП Алексейчик Н.Н., УНП 590827865

**РЕМОНТ ХОЛОДИЛЬНИКОВ**
МТС 8029-280-11-03,
Вел. 8029-624-11-03
**СТИРАЛЬНЫХ МАШИН-АВТОМАТОВ**
Вел. 8-044-712-91-66
**ПЫЛЕСОСОВ, УТЮГОВ, ФЕНОВ, КУХ. КОМБАЙНОВ И Т.Д.**
Вел. 8-029-394-70-56,6-17-80
ИП Гаврилов В.Н., УНП 590083548

**РАСПИЛЮ**
Круглый лес с выездом к заказчику
Наличие электричества не обязательно
Длина бревна до 6,5 м
Диаметр бревна до 63 см
Тел. 8-029-330-62-26,
8-029-514-17-92.
ИП Семеньков С.Н, УНП 591733876

**РЕМОНТ, ДОРАБОТКА, ПЕРЕДЕЛКА ТЕЛЕВИЗОРОВ И ДРУГОЙ БЫТОВОЙ АППАРАТУРЫ**
**ПОДКЛЮЧЕНИЕ И НАСТРОЙКА ЦИФРОВЫХ ПРИСТАВОК**
• • • • • •
Тел.: 3-26-46, 6-79-23,
8-029-956-96-00.
ИП Кацко С.В., УНП 101479698

**ХОТИТЕ СОЗДАТЬ СВОЙ САЙТ?**
Мы разработаем и создадим
Ваш собственный интернет-ресурс.
При помощи сайта о Вас узнает большее
количество потенциальных клиентов!
Получить консультацию
можно по тел.:
**29-000, 8-029-61-22-643, 8-033-65-75-220**

**РЕМОНТ ТЕЛЕВИЗОРОВ**
на дому у заказчика
Тел. 4-42-65,
VEL. 8-029-173-49-57
МТС 8-033-620-50-08
ИП Пархута Е.Н., УНП590084784

**РЕМОНТ ХОЛОДИЛЬНИКОВ ИМПОРТНОГО И ОТЕЧЕСТВЕННОГО ПРОИЗВОДСТВА**
Гарантия
Воскресенье – выходной
Тел.: 8-033-363-86-09, МТС
ИП Чеботаревич Г.В., УНП 590350708

**Ремонт стиральных машин-автоматов**

любых производителей, на дому у заказчика.
ВОСКРЕСЕНЬЕ ВЫХОДНОЙ
Тел. 8-029-783-10-50 (МТС)
8-029-389-11-19
ИП Грипич С.П УНП 590089390

● ГЕРОИ «ГС»

# «ПОПРОСИЛ БЫ ПРЕЗИДЕНТА ПОДЕЛИТЬСЯ УПРАВЛЕНЧЕСКИМ ОПЫТОМ»

**Продолжение**
**Начало на стр. 1**

И хоть занял только девятое место, поездка в одиночку в 16 лет многому научила.

**— Чем Вас привлекают шашки?**

— На самом деле многие, кто не вникает в детали игры, даже не считают шашки видом спорта и думают, что ничего не стоит подвигать пару шашек, и всё, игра закончена максимум через пять минут. И люди часто удивляются, когда слышат, что я играл по две партии в день общей длительностью 10 часов. Это действительно требует больших энергетических, психологических и умственных затрат. А нравится, когда ты просчитываешь ходы наперед, строишь свои стратегии с разными вариациями, при этом вынуждая делать противника единственно правильные ходы, и по итогу проводишь комбинацию. В такие моменты, когда пазл в голове и на доске сходился, я испытывал искреннюю радость и восторг.

**— Как часто сегодня садитесь за клетчатую доску?**

— На данный момент уже в профессиональном плане не играю, хотя на телефоне установлены шашки. (Улыбается.)

**— С кем бы хотели сыграть за одним столом?**

— В своё время мне довелось играть с игроками совершенно разных уровней, вплоть до чемпионов Европы и мира, поэтому нет такого единого кумира для меня. Но я бы не отказался в будущем по возможности принять участие в каком-нибудь турнире.

**— Какие советы Вы дадите новичку в шашечном деле: как научиться играть в шашки, как выигрывать?**

— Как и в любом спорте, необходимо уделять достаточно много времени занятиям, причём без тренера вначале не обойтись, решать комбинации как можно больше, читать книги, изучать теорию и игры знаменитых игроков, но при этом стараться играть как можно больше на соревнованиях, где твои соперники сильнее тебя или как минимум на твоём уровне, — так быстрее наберёшь опыт.

**— Помогает Вам в какой-то степени это увлечение в жизни?**

— Счёт в уме — это неплохой способ тренировки мозгов, помогает в математике и прочих схожих предметах. Однако я также ценю опыт, который получил во время поездок. Я не только попутешествовал по Беларуси, России и Европе, но также с самого детства научился правильно распределять деньги на день, готовить еду в любых условиях — до сих пор вспоминаю, как в обычном чайнике варили пельмени, а сосиски — в граненых стаканах, стал более самостоятельный и меньше помощи требовал от родителей.

**— Какие перспективы видите в своей жизни и в работе теперь?**

— У меня много целей и планов. Сейчас я работаю в ООО “Компания Тез Тур”. Сфера туризма мне по нраву, как и сама компания. Я многому научился за три года работы, развил в себе ряд качеств, получил должность руководителя отдела и буду продолжать развиваться вместе с компанией дальше.

**— Чем увлекаетесь еще?**

— Нравятся книги по саморазвитию и психологии, люблю спорт, музыку, кино, настольные игры.

**— Сейчас Вы живете в Минске. Чего, на Ваш взгляд, не хватает в нашем Слониме?**

— Низкие заработные платы — проблема всех небольших городов, но вот чего действительно не хватает, так это мест для отдыха! В городе пару кафе, места в которых постоянно заняты, один кинотеатр, в котором никогда не наблюдал новинок, одна бильярдная, одна дискотека. На мой взгляд, для города, который в последние годы растёт и развивается, этого маловато.

**— Если бы Вы имели возможность встретиться с президентом Беларуси, какие темы во время такой аудиенции подняли бы?**

— Сложно так сказать, думаю, темы возникали бы по мере общения, но начал бы я с просьбы поделиться управленческим опытом.

**— И в завершение нашей беседы шуточный вопрос. Если бы Вам пришлось выбирать себе сверхъестественную способность, то какую бы выбрали?**

— Суперскорость, как у главного героя в сериале «Флэш». Попасть в любую точку мира за считанные минуты — ну разве не мечта?!

**Жанна ИВАНОВА**
**zhannapleshko@gmail.com**

● ПАЭТЫЧНЫ КУТОК

## РОДНАЯ МОВА БЕЛАРУСАЎ

*Мова бацькоў, беларуская мова,*
*Вечна ты ў сэрцы народа жывеш.*
*Голасам мужным гучна і звонка*
*Ты існуеш, гаворыш, пяеш!*
*Роднае слова, родная мова,*
*Цябе пазнаваць я штодзённа гатова,*
*Заўсёды жывая, выразная, гучная,*
*Прыгожая, блізкая і мілагучная!*
*Многа розных падзей на цябе ўплывала:*
*І народаў гісторыя, і суседства іх меж.*
*Непаўторнасць сваю праз вякі захавала,*
*І гучыш, і спяваеш, лікуеш, жывеш!*
*Родная мова! Матчына мова!*
*Мілае гучнае добрае слова!*
*Ціха ты вуснаў маіх дакранайся,*
*Толькі ніколі зусім не губляйся!*
*Што магу я зрабіць для цябе, мая мова?*
*Шанаваць, захаваць, адраджаць.*
*Ты культуры народнай выснова,*
*Нам галоўнае — мову сваю ўжываць!*
*Зберагчы, захаваць трэба нам нашу мову,*
*Каб нашчадкам аддаць усё багацце яе.*
*Як малітву сваю паўтараю я словы:*
*Беларуская мова хай вечна жыве!*

**Людміла ДЗІДЭНКА**

ИП Ракевич Г.М., УНП 590320610
ПАМЯТНИКИ
ЛЮБОЙ КОНФИГУРАЦИИ, РАЗМЕРОВ
из камня (Карелия, Украина, Финляндия)
стоимость от 4.5 млн. рублей
ОГРАДЫ ИЗ НЕРЖАВЕЮЩЕЙ СТАЛИ, КАМНЯ
Рынок Коссовский, п-н №81
Четверг-воскресенье
с 10.00 до 14.00
8-044-709-96-25 VEL.,
8-029-229-84-34 МТС

ЧПУП «ГРАНВИ»
изготовление памятников любой формы из натурального гранита
ВОЗМОЖНА ДОСТАВКА И УСТАНОВКА
г. Слоним ул. Минский тракт 32а
Тел/факс:
8(1562) 6-26-65; 8(029) 664 62 10
УНП590717906 ЧПУП «Гранви»

ИЗГОТОВЛЕНИЕ ПАМЯТНИКОВ
СОБСТВЕННОЕ ПРОИЗВОДСТВО
Натуральный гранит, мраморная крошка.
Любая конфигурация, любые размеры
ДОСТАВКА — УСТАНОВКА
НИЗКИЕ ЦЕНЫ
Ул. Минский тр-т, 31 ( территория ф-ки «Гостиничная мебель»)
Тел. 3-60-76, 8-029-909-90-05, 8-029-586-32-12
ИП Матейчук Г.П., УНП 500273273

ПАМЯТНИКИ
из гранита и мраморной крошки
ПО ЦЕНАМ ПРОИЗВОДИТЕЛЯ!
Благоустройство мест захоронения, установка, демонтаж.
Ограды из нержавеющей стали и гранита.
Рынок центральный, торг. место №163
мтс 8-033-654-79-06;
вел 8-029-333-12-17
ИП Лишик В.Ф. УНП 590087543

ПАМЯТНИКИ И КОМПЛЕКСЫ ИЗ ГРАНИТА
ИП Ефимик Д.А., УНП 591739690
ПОДОКОННИКИ И СТОЛЕШНИЦЫ ИЗ КАМНЯ
БОЛЬШОЙ ВЫБОР ВЕНКОВ, ЦВЕТОВ, ЛАМПАД
(собственное производство)
ДОСТАВКА, УСТАНОВКА
БЛАГОУСТРОЙСТВО
ХОРОШЕЕ КАЧЕСТВО
НИЗКИЕ ЦЕНЫ
МТС 8-033-685-31-27 ВЕЛ. 8-029-935-46-47
Ул. Подлесная, 1а
(р-н Лобазовка, м-н «Памятники»)

Кравченко Д.Н., УНП 591734170
ПАМЯТНИКИ
Изготовление и художественное оформление памятников.
Установка Благоустройство Демонтаж
8(044)7813674 8(029)5762418
ул. Янки Купалы 35
Вход с ул.Горького через проходную РАЙПО

ПАМЯТНИКОВ
Изготовление и художественное оформление любых форм
доставка, установка
г. Слоним, ул. Советская, 73, тел.2-78-23
ЧУП Лагутик С.Р. УНП 590789281

ОРГАНИЗАЦИЯ ПОХОРОН
- организация похорон
- весь спектр ритуальных услуг
- копка могил любой сложности
- доставка тела из морга (в морг)
- консультация ритуального агента
- автокатафалк Мерседес
8 (029) 151 81 47
8(033) 624 63 78 Вадим
ЗВОНИТЬ КРУГЛОСУТОЧНО
Мы поможем Вам в трудную минуту...
ЧУП «ДятловоПохоронСервис», УНП 591572187

ВСЁ для КРОВЛИ и ФАСАДА
МЕТАЛЛОЧЕРЕПИЦА
ПРОФНАСТИЛ (для заборов, фасадов, кровли)
ВОДОСТОЧНЫЕ СИСТЕМЫ (металл.; ПВХ)
МАНСАРДНЫЕ ОКНА
ПОДКРОВЕЛЬНЫЕ ПЛЕНКИ
САЙДИНГ, СОФФИТ
ЧТУП «КровляПолимер» УНП 291042994
www.prokrovli.by
г. Барановичи, ул. Комсомольская, 22 (1этаж)
/044/ 78-78-555, т/ф /0163/ 42-44-60,
/029/ 672-12-94, /029/ 234-12-22
15 ЛЕТ НА РЫНКЕ КРОВЕЛЬНЫХ СИСТЕМ

ЦЕМЕНТ, БЛОКИ,
КИРПИЧ РЯДОВОЙ,
ОБЛИЦОВОЧНЫЙ,
ШИФЕР
Доставка бесплатно
Тел. 8-029-588-68-95
8-044-558-20-69
ИП Лысуха Д.Н., УНП 591730772

ПРОДАМ:
СЕТКУ РАБИЦА – ОТ 173 300,
СЕТКУ КЛАДОЧНУЮ – ОТ 15 900,
СТОЛБЫ – ОТ 69 300,
ВОРОТА – ОТ 1 473 500,
КАЛИТКИ – ОТ 633 600,
ПРОФЛИСТ, АРМАТУРУ
ЧТУП «Адога» УНП 391802438
Доставка бесплатная
+37529 770 55 13; +37529 591 73 42;
+37529 598 31 67; +37529 593 34 33

ТЕПЛИЦЫ
размер 3,0х4,0м
цена: от 4 200 000 руб.
ОГРАЖДЕНИЯ
Секция ограждения размер: 2,0х1,10м
цена от 750 000
ул.Синичкина,6
тел.6 444 6; +375 29 946 40 29

АНТЕННЫ
спутниковые
- установка
- настройка
- гарантия
Триколор, НТВ+ - ОБМЕН старых приемников на новые
РАССРОЧКА
(033) 900-24-28
ИП Марсон Ю.А. УНП 591732349

ДОРОГО ПРИНИМАЕМ
Б/У АККУМУЛЯТОРЫ
30.04 в г. Слониме
возле Коссовского рынка
с 10.00 до 12.30
Возможен вывоз АКБ
нашим транспортом
(029) 829-46-60
www.1ak.by
ПАК группа компаний
"Первая аккумуляторная компания"

Тел. 8-029-723-08-05 МТС 8-044-720-86-05 Велком
СТРОИТЕЛЬНЫЕ МАТЕРИАЛЫ
с бесплатной доставкой по оптовым ценам
• Блоки г/с. Демблер. Кирпич
• Шифер. Рубероид. Ондулин
• Цемент. Клей для блоков
• Минвата. Пенопласт
• Плитка тротуарная
• Пиломатериалы
• Гипсокартон (комплектующие)
• Металлопрокат (трубы, арматура)
Оплата по факту поставки.
ИП Копытич Ю.И.
УНП 290833012

штукатурка, шпатлёвка,
обои, ламинат, откосы,
арки любой сложности,
фасады и др. работы
Тел. 8-029-544-05-40
ИП Астюкевич С.А. УНП 590325520

Художественная ковка:
Доступные цены!
заборы, ворота, калитки, козырьки,
беседки, скамейки, изготовление роз
из металла и пр.
Тел. 8-025-736-01-25

ПРОДАМ
ТЕПЛИЦЫ – ОТ 4 587 000,
БЫТОВКИ УТЕПЛЕННЫЕ –14 968 800,
ТРУБУ ПРОФИЛЬНУЮ, ПОЛИКАРБОНАТ,
КРОВАТИ МЕТАЛЛИЧЕСКИЕ –ОТ 452 100,
МАТРАЦ, ПОДУШКУ, ОДЕЯЛО – ОТ 188 100.
ДВЕРИ ОТ 1 768 800.
Доставка бесплатная
+37544 475 35 36;+37525 500 88 47;
+37525 500 87 95;+37525 500 88 96
ЧТУП «Адога» УНП 391802438

ОКНА ДВЕРИ ПВХ
САЙДИНГ
МИР КРОВЕЛЬНЫХ МАТЕРИАЛОВ
ЦЕМЕНТ И СМЕСИ
УТЕПЛИТЕЛЬ
ИП Мазурик Г.П. УНП 590942331
МТС +375 (29) 5833050 Вел. +375 (44) 7388210
г. Слоним, ул. Чкалова, оф. 32
Работаем с 9 до 18ч. Выходной: Вс-Пн
e-mail: Slonim_Shalom@outlook.com
САЛОН МАГАЗИН
«ШАЛОМ»
Мазурик Григорий
Индивидуальный Предприниматель
/ Кредит Рассрочка /

ПРОДАМ ПИЛОМАТЕРИАЛ:
БАЛКИ
СТРОПИЛА
ДОСКА
обр. и необр.
доставка
Тел. 8-029-821-84-73
8-029-520-59-95
ИП Шелест С.А. УНП 291087314

ЛИНОЛЕУМ
БОЛЕЕ 200 РАСЦВЕТОК!
ОТ 67300 РУБ./КВ.М
УНП 290501814 ЧТУП «ДимОксСтрой» Tarkett Сербия, РФ, Бельгия
ПАРКЕТНАЯ ДОСКА, ПРОБКОВЫЕ ПОЛЫ, КОВРОВЫЕ ПОКРЫТИЯ, ПАНЕЛИ ПВХ И МДФ, САЙДИНГ, СОФФИТ, БЛОКХАУС, ГОМОГЕННОЕ ПОКРЫТИЕ, ПЛИНТУС
(029) 618 85 11
(033) 605 64 39
ВЫБОР! ЦЕНЫ! ДОСТАВКА! АКЦИИ! СКИДКИ!
Ул. Красноармейская, 73Б (2-й этаж)
Нал. расчёт, б/н
пн-пт: 10.00-17.00 обед: 13.00-14.00 сб: 10.00-13.00 вс: вых.
ЛАМИНАТ
!Остатки линолеума, брак ПВХ, ламинат из образцов со скидкой от 10 до 50%!

ЗАМЕР
ДОСТАВКА
МЕТАЛЛОЧЕРЕПИЦА
• металлочерепица (Супер, Монтеррей, Diamant plus, Germania)
• гибкая черепица, модульная черепица, кровельный профнастил
• водосточные системы, подкровельные мембраны
• доборные элементы кровли
• чердачные лестницы, мансардные окна
Наши клиенты самые лучшие
МТС 8-029-78-58-308, Velcom 8-044-481-41-41
ИП Ивженко К.В. УНП 591571747

МЕТАЛЛОЧЕРЕПИЦА,
ПРОФНАСТИЛ
Изготовление доборных элементов
по индивидуальным заказам
Монтаж кровли, расчет, доставка
Тел.: 8-029-228-34-54,
8-029-665-00-45
ИП Сазонов А. Н., УНП 290989758

Скайпрофиль
группа компаний
skyprofil.by
предъявителю скидка 3%
* скидки по купонам не суммируются
○ МЕТАЛЛОЧЕРЕПИЦА
○ ПРОФНАСТИЛ
○ ЗАБОРНЫЕ СИСТЕМЫ
○ ВОДОСТОЧНЫЕ СИСТЕМЫ
○ ЧЕРНЫЙ МЕТАЛЛОПРОКАТ
○ ИНЖЕНЕРНАЯ САНТЕХНИКА
СЛОНИМ
ул. Вокзальная, 11 (01562) 5 00 92
(033) 300 18 54
Унитарное предприятие "Скайпрофиль" УНП 691537001

ЧПТУП «Армабетон» РЕАЛИЗУЕТ:
ЗАБОРЫ ЖЕЛЕЗОБЕТОННЫЕ, АЖУРНЫЕ РАЗНЫХ ФОРМ.
БОЛЬШОЙ ВЫБОР. НИЗКИЕ ЦЕНЫ.
ДОСТАВКА. УСТАНОВКА.
Заборы металлические;
ворота откатные распашные, гаражные;
качели; скамейки.
БЛОКИ АЖУРНЫЕ – СТОЛБОВЫЕ
РВАНЫЙ КАМЕНЬ – ДЕМЛЕР
ПЛИТКА ТРОТУАРНАЯ;
УКЛАДКА, БЛАГОУСТРОЙСТВО МОГИЛ
НАЛИЧНЫЙ И БЕЗНАЛИЧНЫЙ РАСЧЕТ.
ТЕЛ. 721-58-00 (МТС), 985-68-59 (ВЕЛКОМ), 8-01645-33-7-29 (ДОМ.)
ЧТУП «Армабетон» УНП 290830636

ЦЕМЕНТ М500 D20 (25 Т)
ГИПСОКАРТОН И КОМПЛЕКТУЮЩИЕ
ИЗВЕСТЬ, СМЕСИ СТРОИТЕЛЬНЫЕ, ШПАТЛЕВКА
ШИФЕР, ТРУБЫ А/Ц, МИНВАТА, ПЕНОПЛАСТ
ЗАБОР ПР-ВА НОВОГРУДКА
СЕТКА РАБИЦА, ГВОЗДИ СТРОИТЕЛЬНЫЕ
БЛОКИ ГАЗОСИЛИКАТНЫЕ,
КЛЕЙ ДЛЯ ПЛИТКИ, БЛОКОВ
ЛИСТ ОЦИНКОВАННЫЙ
МЕТАЛЛОПРОКАТ (ЛИСТ, ТРУБЫ, УГОЛОК, ШВЕЛЛЕР)
ДОСТАВКА ПО ГОРОДУ БЕСПЛАТНО,
возможна доставка по Слонимскому, Зельвеснскому, Дятловскому и Новогрудскому районам
Тел.: 8-029-655-02-26, (вел.)
8-029-881-20-68 (мтс)
6-34-52 (после 18.00)
ЧТПУР «Левадагрупп», УНП 590325071

КРОНЕКС
группа компаний
BLACHY PRUSZYŃSKI
Металлочерепица, профнастил
Ондулин, Гибкая черепица
Дымоходные системы
Окна и двери ПВХ
SONAROL
Мансардные окна
СДЕЛАНО В ПОЛЬШЕ
Металлический штакетник
Заборы, Ворота, Калитки
Пленки, Мембраны, Изоляция
Утеплители KNAUF, ROCKWOOL
Соффит, Сайдинг
Слоним,
ул. Шоссейная, д. 44
8(044) 78-68-524 www.kronex.by
УНП 590320598

МАГАЗИН КОВАНЫЕ ЭЛЕМЕНТЫ
* валюта и завитки
* цветы и листья
* пики и балясины
* розеты и узоры
автоматика для ворот
* вешалки
* цветочницы
* флюгера
* каминные наборы
* лавочки
* мостики
* качели
* мангалы
г. Слоним, ул.Синичкина,6 8(029) 958-64-83
ИП Конорев М.В. УНП 590093088

УВАЖАЕМЫЕ РЕКЛАМОДАТЕЛИ!
ПОДАТЬ РЕКЛАМУ
вы можете по адресу:
г. Слоним,
ул. Красноармейская,
73 Б, здание АРЗ, рядом
с магазином «УЮТ».
Телефоны для справок:
6-60-56, 2-90-00,
8-044-715-90-03.
вт-пт — 8.00-17.00,
обед — 12.00-13.00,
сб-вс — 9.00-15.00

ВОРОТА КОЗЫРЬКИ ПЕРИЛА
открытые и распашные
кованые, из нержавеющей стали
г. Слоним, ул.Синичкина,6 8(029) 958-64-83
ИП Конорев М.В. УНП 590093088

**ВСЕ ДЛЯ БАЛКОНОВ**
Хорошее предложение в регионе
**РАМА РАЗДВИЖНАЯ**
**ОТ 3 115 000 РУБ.**
Размер 2,5х1,5м (комплект без монтажа)
Велком 8(044) 585 48 54
МТС 8(029) 315 45 32
**ДВЕРИ, ОКНА, ПОТОЛКИ**
*Сайт: pwh.by*
ЧП «СИСТЕМЫ КОМФОРТА», УНП 590323081

КРАТЧАЙШИЕ СРОКИ ИЗГОТОВЛЕНИЯ
ЗАМЕР ДОСТАВКА БЕСПЛАТНО
**МОСКИТНЫЕ СЕТКИ**
СИСТЕМА СКИДОК
8(029) 120-44-65
8(029) 782-02-47
ИП Веселуха С.В., УНП 591731291

ОКНО ПОД КЛЮЧ
МОСКИТНЫЕ СЕТКИ
РОЛЬШТОРЫ ЖАЛЮЗИ
5-ти камерный профиль по цене 3-х камерного!
ИП Яцына С.Ю., УНП 291197975
**ОкнаПВХ**
мтс 8-029-222-99-15
вел 8-029-333-22-15

**ДВЕРИ**
МЕТАЛЛИЧЕСКИЕ ВХОДНЫЕ
от 2500000 руб.
МЕЖКОМНАТНЫЕ ДВЕРИ
РАССРОЧКА
Выезд в район.
ОКНА И ДВЕРИ ПВХ
Тел. 8-033-325-17-50 МТС,
8-044-541-54-57 Вел.
ЧПТУП «Оксимебель» УНП 590322613

МАГАЗИН «КОНТИНЕНТ»
ул. Пушкина, 13
○ ПРОДАЕТ ○
**ДВЕРИ, ЛАМИНАТ МЕБЕЛЬ, САЙДИНГ**
8-029-78-37-155
ИП Якоцук Н.Н., УНП 590857937

**GS.BY**

**ОКНА И ДВЕРИ ИЗ ПВХ**
РАЗДВИЖНЫЕ БАЛКОННЫЕ РАМЫ ИЗ АЛЮМИНИЯ
«Дом дверей»
**Жалюзи**
МЕЖКОМНАТНЫЕ ДВЕРИ
МЕТАЛЛИЧЕСКИЕ ДВЕРИ РБ РФ
Тел. 6-25-25, 8-029-383-94-32 (Vel), 8-029-786-14-77 (МТС)
Рассрочка
ИП Макаренко В.В, УНП 590827666 товар сертифицирован.

ИП Гришкевич д.ф. УНП 691405130
**ОКНА**
ДВЕРИ из ПВХ
• балконные рамы
• москитные сетки
ГАРАНТИЯ 10 ЛЕТ
Консультация
Обмер
Доставка
БЕСПЛАТНО
0% РАССРОЧКА
НАРОДНАЯ МАРКА
ORBITA
Пенсионерам скидка!!!
8-029-941-29-69 МТС 8-029-574-29-69

**НАТЯЖНЫЕ ПОТОЛКИ**
- Двухуровневые
- Комбинированные
- Фотопечать
- Тканевые потолки (DESCOR)

РАБОТАЕМ БЕЗ ПЫЛИ И ГРЯЗИ
*(перфоратор-пылесос)*
*Гарантия 25 лет*
*Скидки до 20%*
РАССРОЧКА
ИП Санцевич А.И., УНП 591316946
МТС 8(033) Vel. 8(029) **37-38-711**

**ОКНА ПВХ**
Акция 2016 года!
Рассрочка 12 месяцев 0% в белорусских рублях
150 000* 235 000* 370 000* 400 000*
(8 029) 171 10 01 (8 029) 848 10 01
(8 029) 618 70 07 (8 029) 536 70 07
*Ежемесячный платёж по рассрочке ООО «Окнимя» УНП 691971334

ИП УЛАС В.В. УНП 590982367
**ЯРКОЕ ПРЕДЛОЖЕНИЕ**
www.N-DOM.BY
ЗАКАЖИ НАТЯЖНОЙ ПОТОЛОК И ВЫБЕРИ ОДИН ИЗ ПОДАРКОВ !!!
ТРЕТИЙ ПОТОЛОК -50%
ПОТОЛОЧНЫЙ КАРНИЗ
ТОЧЕЧНЫЕ СВЕТИЛЬНИКИ
velcom: 8029 mtc: 8033 **6809966**

**НАТЯЖНЫЕ ПОТОЛКИ**
(матовые, сатиновые, глянцевые, белые и цветные)
ИП Шатилов И.В. УНП 192502622
*С нами надежно!* от 75 000 за м²
рассрочка от 2 до 7 месяцев 0%
карниз для штор и плинтус пвх в комплекте
БОНУСЫ:
Закажи два потолка - третий получи «под ключ»
Закажи двухуровневый потолок - и получи одноуровневый (до 10м²)
8(044)569-48-48 (вел) 8(029)569-48-48 (мтс)

**Натяжные потолки**
* Монтаж любой сложности
* Многоуровневые потолки
* Потолки с фотопечатью
* НОВИНКА
- потолки apply
- парящие потолки
- парящие линии
Гарантия 25 лет!!!
Рассрочка от 2 до 7 мес без %
8-029-3788999
8-033-3798999
ИП Ардашенков С.С. УНП 591660408

**ДВЕРИ**
СОБСТВЕННОЕ ПРОИЗВОДСТВО
РАССРОЧКА 0% в бел. руб.
Купляйце Беларускае
МТС 8 (029) 571 20 79
VEL 8 (044) 782 24 55
www.domnaskale.by
**МЕТАЛЛИЧЕСКИЕ**
ООО "ДОМ НА СКАЛЕ" УНП №191177005

**Окна ПВХ**
рассрочка
Скидка 30%
Балконные рамы
РАБОТАЕМ БЕЗ ВЫХОДНЫХ с 08.00 до 20.00
8(029) 761 80 64
8(029) 993 03 80
ИП Татаринович Д.О. УНП 291201182

**Натяжные потолки**
intet
*Лучшее решение вашего интерьера*
VIP – двухуровневые
нал/безнал, чеки
Тел. 8-029-229-83-62 МТС
ИП Хомич С.А. УНП 290831964

ЧТПУП "МаксиомаПроф", УНП591606371
MAKSIOMA PROF
**НАТЯЖНЫЕ ПОТОЛКИ**
матовые, сатиновые, глянцевые, тканевые, двухуровневые, с фотопечатью
Рассрочка 0% от 2 до 6 месяцев
СКИДКИ
гарантия 25 лет
Низкие цены
• Монтаж любой сложности
• Наличный/безналичный расчет
Акция! ТОЧЕЧНЫЕ СВЕТИЛЬНИКИ В ПОДАРОК!
8044 571-51-13 8033 371-51-13

**НАТЯЖНЫЕ ПОТОЛКИ**
быстро, качественно, любой сложности
★ РАССРОЧКА ★
Тел. МТС 8-029-228-39-02
ИП Исаков В.В., УНП 291195880

**Жалюзи**
роллеты (тканевые, защитные)
москитные сетки
Низкие цены
Установка
Тел. 8-029-278-03-13
ИП Середа М.Е., УНП 290887124

**НАТЯЖНЫЕ ПОТОЛКИ**
• УСТАНОВКА ПОТОЛКОВ ЛЮБОЙ СЛОЖНОСТИ
• ПРОФЕССИОНАЛЬНЫЙ И КВАЛИФИЦИРОВАННЫЙ МОНТАЖ
• МАТЕРИАЛЫ ОТ ЛУЧШИХ ПРОИЗВОДИТЕЛЕЙ
• НАЛИЧНЫЙ И БЕЗНАЛИЧНЫЙ РАСЧЕТ
• РАССРОЧКА 0%
Vel (8029)33-323-74
МТС (8033)32-999-23
ИП Ковалевский В.И. УНП 591610533

ИП Фабишевская В.И. УНП 191720349
**ОКНА** **ОТКОСЫ**
**РАМЫ** БАЛКОННЫЕ, РАЗДВИЖНЫЕ ИЗ АЛЮМИНИЯ И ПВХ
**ДВЕРИ** МЕТАЛЛИЧЕСКИЕ ПРОИЗВОДСТВА РБ ИЗГОТОВЛЕНИЕ ПОД ЗАКАЗ
0% РАССРОЧКА ОТ 2 ДО 7 МЕСЯЦЕВ
8(029)1430513 вел | 8(029)7032263 мтс | domnaskale.by | okd.by

**Окна ПВХ**
ОТКОСЫ
МОСКИТНЫЕ СЕТКИ
ПОДОКОННИКИ
СЕЗОННАЯ СКИДКА
(029) 120 44 65
(029) 782 02 47
ИП Веселуха С.В., УНП 591731291

**НАТЯЖНЫЕ ПОТОЛКИ**
от европейского производителя (Франция, Германия, Бельгия) отличного качества и экологически безопасные мат., сатин, глянец, бесшовные. любые цветовые решения
Тел: 8029 503-71-02 мтс, 8044 553-71-02 вел.
ИП Гайдушко А.И., УНП 290911501

**РОЛЬШТОРЫ**
Жалюзи
Карнизы
Окна ПВХ
Балконы
Режим работы:
Вт-Пт с 10.00 до 18.00,
Сб-Вс с 10.00 до 15.00,
Пн - выходной
ул. Первомайская 17 (здание дом Быта) - 3-й этаж.
+375(29) 673-45-44 Vel
+375(33) 623-45-44 МТС
*Замер, консультация. Доставка по городу* **БЕСПЛАТНО.**
ИП Панасик Д.М., УНП 590095741

УНП 591608560
Империя Потолков
www.империя-потолков.бел
**Натяжные потолки** от производителя
рассрочка до 6 месяцев
8-029 8-033 365-09-09

# Войди в историю своего города

**В жизни каждого человека случаются как радостные, так и горестные события. Ведь именно из них и складывается хроника нашей жизни, которая может быть интересна не только нам, но и нашим потомкам. Поэтому давайте вместе создавать историю нашего Слонима.**

**Если вы хотите, чтобы издание «Отдушина» написало о вашей свадьбе, рождении ребенка, известило о смерти ближнего и напечатало некролог под рубрикой “Войди в историю своего города”, пишите нам -по адресу:**
**г. Слоним, ул. Красноармейская, 41, тел.: 612-26-43, 2-90-00 (тел/факс) .**

## Добро пожаловать, малыш!

Ольгу и Дмитрия Спасюк можно поздравить с прекрасным событием — рождением сына. Малыш появился на свет 18 апреля в 11 часов 2 минуты. Его вес — 3 килограмма 400 граммов, рост — 51 сантиметр. Имя малышу родители пока не подобрали.

В их семье подрастает шестилетняя дочь Анастасия, которая рада рождению братика. В день выписки мамы из роддома она пожелала братику быть здоровеньким, крепким и быстрее подрастать.

**— Пусть наш сыночек растет здоровеньким, счастливым, а все остальное мы ему дадим,** — пообещал отец сыну.

**— От всего сердца желаю внуку здоровья, достатка и благополучия, чтобы, когда подрастет, любил, уважал своих родителей и дорожил ими. Они ему помогут в жизни, поднимут на ноги, всего ему самого доброго и светлого в жизни,** — пожелала бабушка Ирина Ивановна.

## Добро пожаловать, Артёмка!

Инна и Антон Ракуть 19 апреля стали мамой и папой. В этот день в 2 часа у них родился сыночек, весом 3 килограмма 510 граммов, ростом 51 сантиметр. Назвали родители своего первенца Артёмом.

Новоиспеченный отец безумно рад рождению наследника.

**— Я желаю ему счастья, чтобы рос здоровым и крепким мальчиком, а все остальное мы ему дадим,** — пообещал Антон сыну.

Дедушка новорожденного тоже безгранично рад внуку.

**— Я рад и счастлив, что у меня есть внук. У него хороший вес, рост, и самое главное, что будет продолжаться моя фамилия Ракуть. Артёмка — продолжатель нашего рода. И желаю, чтобы мои дети были счастливы и друг друга уважали,** — пожелал семье сына Юрий Григорьевич.

Поздравить Инну и Антона в больницу приехали их друзья, которые тоже рады за молодую семью.

**— Я искренне желаю, чтобы Артёмка был красивый, как мама, остальное все у него будет,** — пожелала подруга семьи Анастасия.

# КАК НАЗВАТЬ РЕБЁНКА ПО СВЯТКАМ,
## ПРАВОСЛАВНЫЕ ИМЕНА, КАТОЛИЧЕСКИЕ ИМЕНА

**1/05** — ИВАН, ВИКТОР, КУЗЬМА
**2/05** — ГЕОРГИЙ (ЕГОР, ЮРИЙ), ИВАН, НИКИФОР, ТРИФОН
**3/05** — АЛЕКСАНДР, ГАВРИИЛ, ФЁДОР
**4/05** — ФЁДОР
**5/05** — ВСЕВОЛОД, ГАВРИИЛ, КЛИМЕНТ, ФЁДОР
**6/05** — АЛЕКСАНДРА, АНАТОЛИЙ, ГЕОРГИЙ (ЕГОР, ЮРИЙ)
**7/05** — АЛЕКСЕЙ, ВАЛЕНТИН, ЕЛИЗАВЕТА, САВВА
**8/05** — МАРК
**9/05** — ВАСИЛИЙ, ГЛАФИРА, СТЕПАН (СТЕФАН)
**10/05** — СЕМЁН, ИОСИФ, МАРИЯ, МАРФА, СУСАННА, ТАМАРА
**11/05** — ВИТАЛИЙ, КИРИЛЛ, МАКСИМ
**12/05** — ВАСИЛИЙ, ИВАН
**13/05** — ИГНАТИЙ, НИКИТА, ЯКОВ
**14/05** — МАКАР, ТАМАРА
**15/05** — АФАНАСИЙ, БОРИС, ГЛЕБ, ДАВИД, ЗОЯ, РОМАН
**16/05** — МАВРА, ПЕТР, ТИМОФЕЙ
**17/05** — ИСААКИЙ, КИРИЛЛ, КЛИМЕНТ, НИКИТА, НИКИФОР, ПЕЛАГЕЯ
**18/05** — ИРИНА, ЯКОВ
**20/05** — НИЛ
**21/05** — АРСЕНИЙ, ИВАН
**22/05** — НИКОЛАЙ
**23/05** — ТАИСИЯ
**24/05** — ИОСИФ, КИРИЛЛ, МЕФОДИЙ
**25/05** — ГЕРМАН, ДЕНИС
**26/05** — АЛЕКСАНДР, ГЕОРГИЙ (ЕГОР, ЮРИЙ), ГЛИКЕРИЯ (ЛУКЕРЬЯ), ЕФИМ, ИРИНА, МАКАР
**27/05** — ЛЕОНТИЙ, НИКИТА, СИДОР
**28/05** — ДМИТРИЙ, ПАХОМ
**29/05** — ЕФРЕМ, ЛАВРЕНТИЙ, МУЗА, ФЁДОР
**30/05** — ЕВДОКИЯ, ЕВФРОСИНИЯ
**31/05** — АЛЕКСАНДРА, ДЕНИС, КЛАВДИЯ, ПЕТР, ФАИНА, ФЕДОТ, БОГДАН, ЮЛИЯ

**Страницу подготовила Анна ВОЛОДАЩУК**

# ГДЕ МОЖНО ПРИОБРЕСТИ «ГАЗЕТУ СЛОНИМСКУЮ»

## г. Слоним

«РАДУГА» ул. Брестская, 75

Рынок «Наш край»

Ул. Пушкина, 13

Ул. Красноармейская, 73 Б

Ул. Горького, 5

Ул. Советская, 68

Ул. Янки Купалы, 3

Ул. Брестская, ост. «СШ №10»

Ул. Красноармейская, 267

Ул. Барановичская, д. 41/1

Ул. Красноармейская, 72

Ул. Скорины, 15 Б

## А/г Жировичи

Ул. Соборная, 30 А

Ул. Соборная, 50 А

## А/г Деречин

Ул. Зельвенская, 28
Тел.
+375-15-64-3-33-83
+375-29-779-44-63 (МТС)
**(с доставкой по адресу)**

УП «ГАЗЕТА СЛОНИМСКАЯ»
**ТРЕБУЕТСЯ**
ПРОДАВЕЦ ГАЗЕТ
В Г. ДЯТЛОВО, Г/П КОЗЛОВЩИНА, ПАВЛОВО, МИЖЕВИЧИ, СЕЛЯВИЧИ, ЕЛКА, ШИЛОВИЧИ, ПАРТИЗАНОВКА, НОВОДЕВЯТКОВИЧИ, СУРИНКА, СЕНЬКОВЩИНА, ВАСИЛЕВИЧИ.
**ОБРАЩАТЬСЯ ПО ТЕЛ. 8(01562) 29999**
**ВЕЛ. +37529 3220642**

• ПРОИСШЕСТВИЯ

## ВЗЯЛ И ИЗНАСИЛОВАЛ ОДНОСЕЛЬЧАНКУ-ПЕНСИОНЕРКУ

**В одной из деревень Слонимского района местный житель, применив физическую силу, подавил сопротивление 58-летней односельчанки и изнасиловал её.**

В отношении 50-летнего сельчанина возбуждено уголовное дело по ст. 166 Уголовного кодекса — изнасилование.

Злоумышленник задержан, сообщил корреспонденту «ГС» начальник Слонимского районного отдела Следственного комитета Евгений Ерошенков.

## ОПЯТЬ СУИЦИД

**В одной из деревень Слонимского района во дворе дома было обнаружено тело 56-летней женщины.**

Сельчанка покончила жизнь самоубийством через повешение. Обстоятельства инцидента уточняются.

**Татьяна ПЛАХЕТКО**

Афиша

## ЦЕНТР КУЛЬТУРЫ И ОТДЫХА
### Кино 2D и 3D

**27 апреля**
«Белоснежка и охотник 2» 3D (США, 2016, фэнтези, 12+), начало в 18.00, цена 50 000 рублей
«Экипаж» 3D (Россия, 2016, фильм-катастрофа, 6+), начало в 20.30, цена 50 000 рублей

**28 апреля**
«Экипаж» 3D (Россия, 2016, фильм-катастрофа, 6+) 18.00, цена 50 000 рублей
«Несносные леди» 2D (США, 2016, комедия, 16+), начало в 20.30, цена 40 000

**29 апреля**
«Экипаж» 3D (Россия, 2016, фильм-катастрофа, 6+) начало в 18.00, цена 50 000 рублей
«Несносные леди» 2D (США, 2016, комедия, 16+), начало в 20.30, цена 40 000

**30 апреля**
«Волки и овцы» 3D (Россия, 2016, анимация, 6+) начало в 12.00, 14.00, 16.00, цена 40 000 рублей

**1 мая**
«Несносные леди» 2D (США, 2016, комедия, 16+), начало в 18.30, цена 40 000
«Несносные леди» 2D (США, 2016, комедия, 16+), начало в 21.00, цена 40 000

## ЦЕНТР КУЛЬТУРЫ И ОТДЫХА
### БОЛЬШОЙ ЗАЛ

**27 апреля**

**КОНЦЕРТ, ПОСВЯЩЕННЫЙ ПРАЗДНИКУ ТРУДА, НАЧАЛО В 15.00**

***Подписываемся под каждым словом. Подпишитесь и Вы!***

Главный редактор Виктор Владимирович Володащук

Учредитель
**Виктор Владимирович ВОЛОДАЩУК**

ГАЗЕТА ВЫХОДИТ НА РУССКОМ И БЕЛОРУССКОМ ЯЗЫКАХ

**Телефоны редакции:**
МТС: 8-029-584-87-32
Velcom: 8-029-133-04-21
**факс:** 8 (01562) 2-90-00
звонить с 9.00 до **18.00**
**Skype — gazslon**

Для корреспонденции: 231799, г. Слоним, ул. Красноармейская, д.41
Юридический адрес: г. Слоним, ул. Красноармейская, 41

Регистрационное удостоверение №65 от 05.03.2009 года выдано Министерством информации Республики Беларусь.
Свидетельство о госрегистрации УП "Газета Слонимская" ЮКЛ № 001845, выданное Гродненским областным исполнительным комитетом от 03.04.2003 г.

Авторы опубликованных материалов отвечают лично за подбор и достоверность фактов, их точка зрения может не совпадать с мнением редакции. Редакция не ведет переписки с читателями и оставляет за собой право не рецензировать и не возвращать рукописи. Редакция не несёт ответственности за содержание рекламы.

**Свободная цена**

Тираж номера 3 500 экз.

Время подписания к печати по графику 26 апреля 2016 года 15:00

**РЕКЛАМНАЯ СЛУЖБА**
**8-(044) 715-90-03**
**8-(044) 762-48-39**
**ул. Красноармейская, 73Б (здание АРЗ)**
**e-mail:** gs@gs.by, gazslon@gmail.com

Объем – четыре условных печатных листа.
Газета отпечатана в ГОУПП "Гродненская типография", Гродно, ул. Полиграфистов, 4. индекс 230025
Заказ № 2174

Распространяется с газетой "Газета Слонимская" по подписке и в розницу по Республике Беларусь

ISSN 1991-3362